česky

UŽIVATELSKÁ PŘÍRUČKA

DETEKTOR NAPĚTÍ

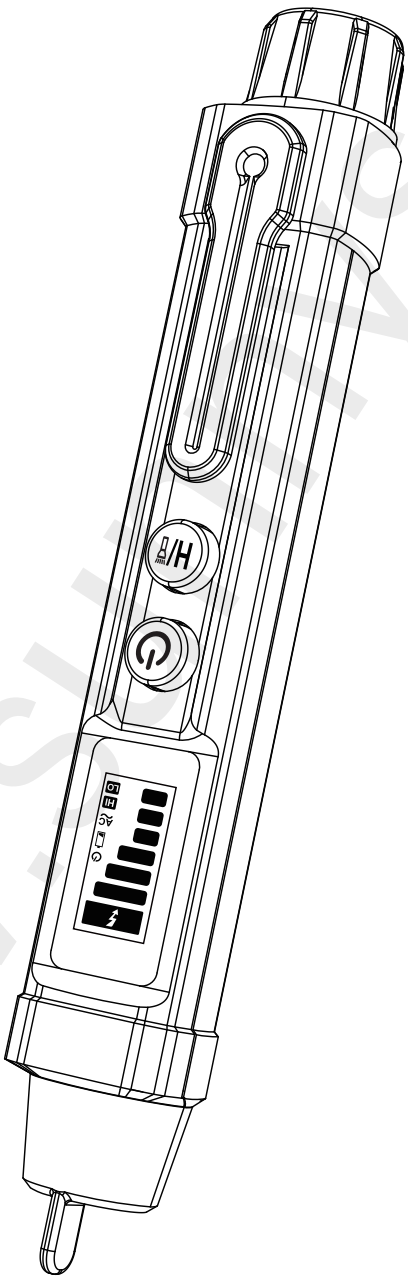

Před použitím tohoto výrobku si pečlivě přečtěte tento návod a řádně jej uschovejte pro budoucí použití.

⚠ Varování

Abyste předešli nebezpečí úrazu elektrickým proudem nebo zranění osob.

• Důsledně dodržujte bezpečnostní pravidla a pokyny, jinak může dojít k narušení ochranné funkce elektrosondy.

• Před použitím zkontrolujte zobrazení LCD displeje elektrosondy a nepoužívejte ji, pokud se na ní vyskytne jakákoli abnormalita, poškození pláště nebo zlomení sondy.

• Před použitím proveďte zkoušku na známém nabitém vodiči, abyste se ujistili, že je elektrosonda v dobrém provozním stavu.

• Elektrosonda dokáže detekovat účinné střídavé napětí, pokud generuje dostatečné množství statické elektřiny, pokud elektrické pole slabé, nemusí jej elektrosonda detekovat.

• Při použití elektrosondy , může napětí existovat i v případě, že se na displeji LCD nezobrazí a nezazní zvukový a světelný signál.

-Elektrosondu mohou ovlivnit následující faktory' stíněný kabel, tloušťka a typ izolační vrstvy, vzdálenost mezi sondou a vodičem, rozdíl v provedení zásuvky atd.

• Je zakázáno měřit vyšší než jmenovité napětí označené na elektroponorce.

-Pokud je střídavé napětí vyšší než 36 V, je třeba dbát na to, abyste předešli riziku úrazu elektrickým proudem.

Představení produktu

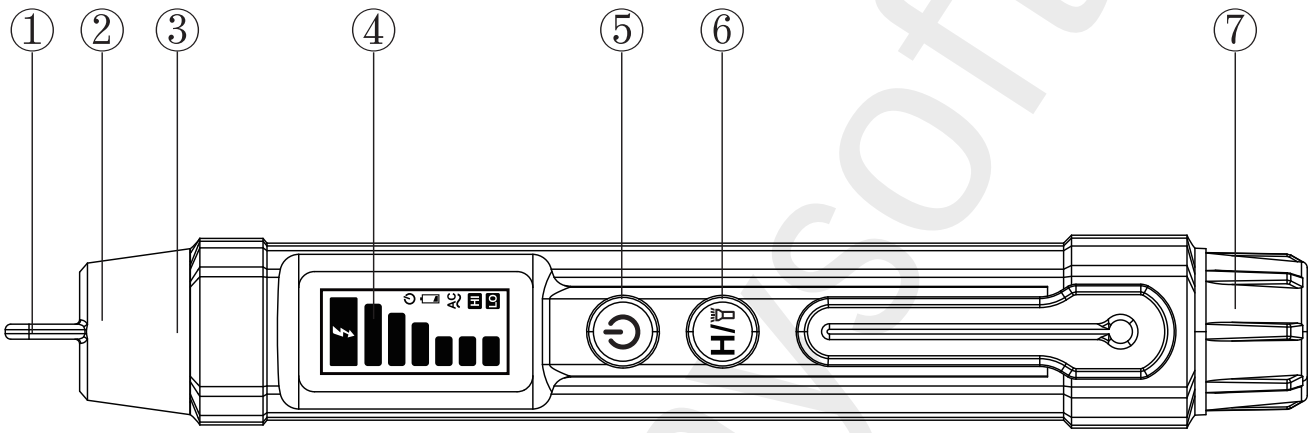

①. Indukční sonda

②. Svítilna

③. Signální světlo

④. Zobrazovací obrazovka

⑤. Tlačítko pro zapnutí/vypnutí napájení

⑥. Svítilna , H Konverzní klávesa s vysokou citlivostí

⑦. Kryt baterie

Návod k obsluze

1. Zapnutí/vypnutí elektrosondy .

Zapnutí: stiskněte (symbol napájení). Vypnutí: Krátké stisknutí (symbol napájení).

2. Zapnutí/vypnutí svítilny:

Dlouhým stisknutím tlačítka (symbol svítilny) se zapne.

Zavřít: Dlouhým stisknutím tlačítka (symbol svítilny) zavřete.

① Pokud svítilna není vypnutá, zhruba po 2 minutách automaticky zhasne.

3. Detekce střídavého napětí:

Spouštěcí sonda elektroponorky se zasune do zásuvky nebo do blízkosti vodiče pod napětím. Při detekci signálu střídavého napětí bliká kontrolka signálu, analogový pruh na obrazovce displeje se zvyšuje nebo snižuje s intenzitou indukovaného signálu napětí a bzučák vydává zvukové signály s různou frekvencí.

① Napětí může existovat i v případě, že během detekce nedojde k žádné indikaci z elektrosondy.

② Nezjistitelné faktory: stíněný kabel, tloušťka a typ izolační vrstvy, vzdálenost mezi sondou a vodičem, rozdíl v provedení zásuvky atd.

4. Zjištěný rozsah přepočtu napětí:

1. Výchozí obrazovka nízké citlivosti při spuštění zobrazuje rozsah detekce napětí "L0": přibližně 48V-1000V.

2. Krátkým stisknutím tlačítka (H) přepnete na vysokou citlivost, na displeji se zobrazí "HI" a rozsah detekčního napětí je přibližně 12-1000 V.

5.Identifikace vodičů pod napětím:

Při identifikaci vodiče pod napětím by měly být dva nebo více vodičů od sebe nejvíce vzdáleny a sondy elektroponorky by měly být v jejich blízkosti. Vodič se silným detekčním signálem elektroponorky je vodič pod napětím a nulový vodič nebo zemnicí vodič se slabým nebo žádným detekčním signálem je nulový vodič.

① Není možné identifikovat nulový nebo živý vodič, pokud existujízdroje rušení z vnějšího prostředí (např. napájecí zdroj, nabíječka,motor, žádný zemnicí vodič na detekovaném vodiči, elektromagnetické rušení, rozdíl v konstrukci zásuvky atd.).

Technické specifikace

Rozsah střídavého napětí	Asi 48~1000V (výchozí nastavení) Asi 12~1000V (stiskněte klávesu H)
Frekvence	50 Hz/60Hz
Typ alarmu	Displej a zvukový a světelný alarm
Svítilna	LED světlo
Automatické vypnutí	Asi 5 minut
Indikace vybité baterie	
Identifikace vodiče pod napětím	Podle signálu indikační světlo, analogový pruh displeje, zvuk
Citlivost	LO,HI dvě alternativy
Teplota použití	0-40 °C
Teplota skladování	(-10)-50 °C
Nadmořská výška	<2000m
Úroveň zabezpečení/fáze	CE KAT.III 1000V KAT.IV 600V
Napájení	2x1,5V baterie AAA
Velikost výrobku	160mmx23mm×27mm
Hmotnost výrobku	cca 40 g (bez baterie)

Výměna baterie

Podle obrázku níže

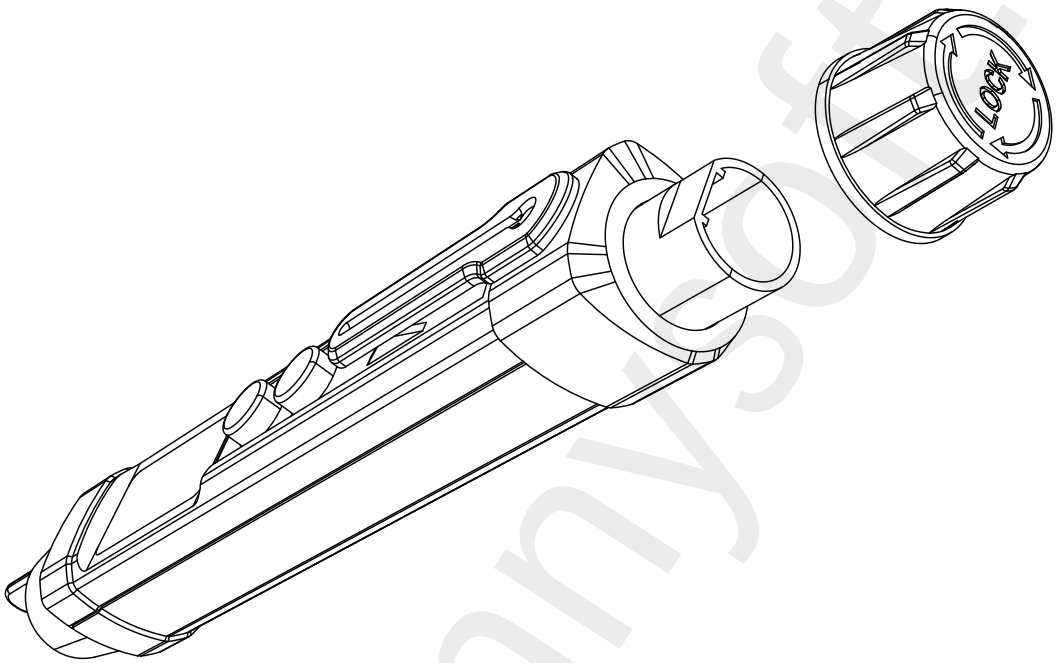

1. Otočte kryt baterie podle obrázku.
2. Vyjměte starou baterii.
3. Novou baterii nainstalujte podle kladného a záporného směru na značce krytu.
4. Používejte baterie specifikace 2-1,5 V AAA.

Dodavatel/Distributor
Sunnysoft s.r.o.
Kovanecká 2390/1a
190 00 Praha 9
Česká republika
www.sunnysoft.cz

USER MANUAL

VOLTAGE DETECTOR

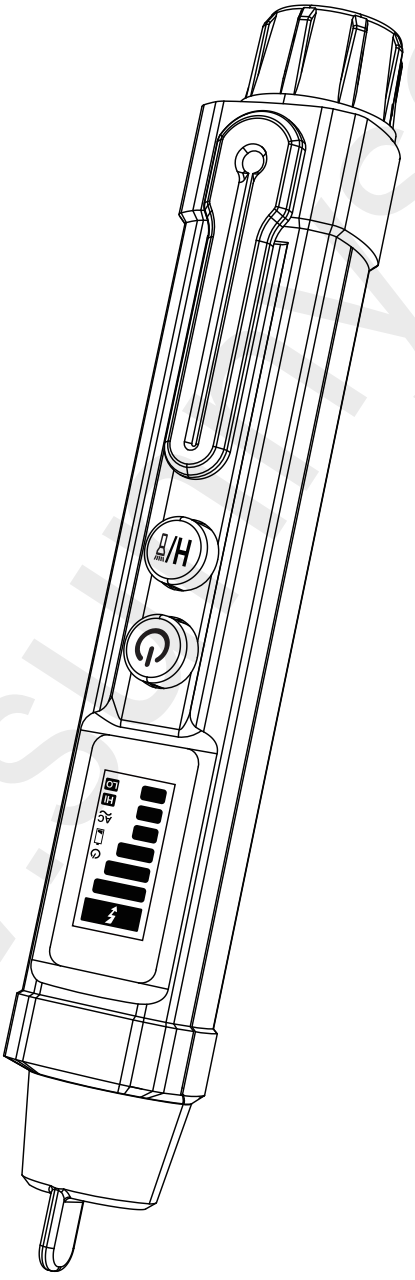

Please read this manual carefully before using this product and keep it properly for future use

⚠ Warning

To avoid possible electric shock or personal injury

- Please strictly abide by the safety rules and instructions, or the protection function provided by the electroprobe may be affected.
- Please check the LCD screen display of the electroprobe before use, and do not use it if there is any abnormality, shell damage or probe breakage.
- Before use, test on a known charged conductor to ensure that the electroprobe is in good working condition.
- The electroprobe can detect effective AC voltage when it generates enough static electricity, if the electric field is weak, the electroprobe may not detect it.
- When using the electroprobe , the voltage may still exist even if the LCD screen does not display and sound and light alarm.
- The electroprobe may be influenced by the following factors: shielded cable, thickness and type of insulation layer, distance between probe and conductor, difference of socket design, etc.
- It is forbidden to measure beyond the rated voltage marked by the electroprobe .
- When the AC voltage is above 36V, attention should be paid to prevent the risk of electric shock.

Product introduction

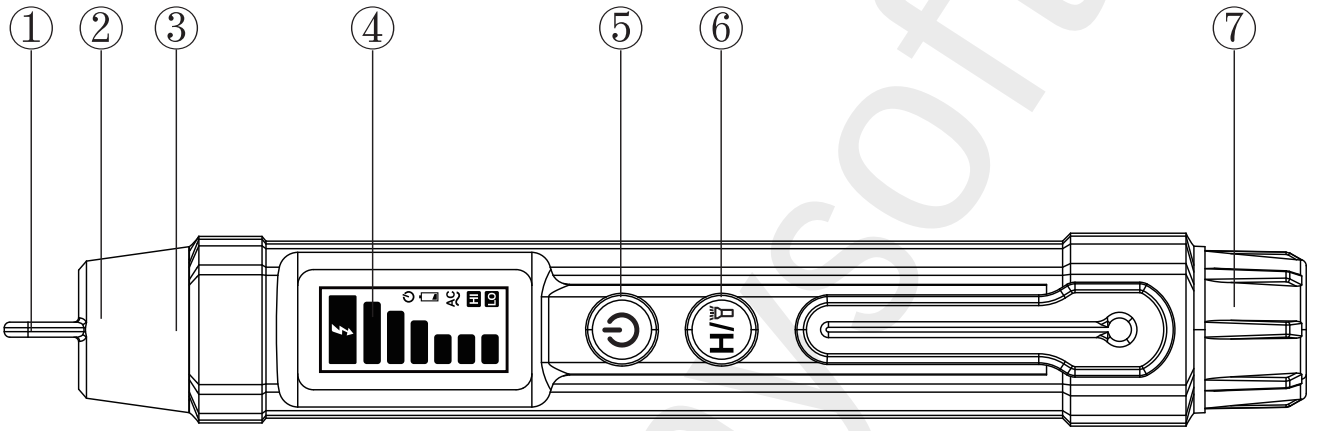

①. Induction probe

②. Flashlight

③. Signal indicating light

④. Display screen

⑤. Power on/off key

⑥. Flashlight , H High sensitivity conversion key

⑦. Battery cover

Operating instruction

1. Turn on/off the electroprobe .

Power-on: Long press (power symbol) for a long time.

Off: Short press (power symbol).

2. Turn the flashlight on/off:

Turn on: Long press the (flashlight symbol) key for a long time to turn on.

Close: Long press the (flashlight symbol) key again to close.

①If the flashlight is not turned off, it will go out automatically after about 2 minutes.

3.Ac voltage detection:

The starting probe of the electroprobe is inserted into the power socket or close to the live conductor. When the AC voltage signal is detected, the signal indicating light flashes, the analog bar of the display screen will increase or decrease with the intensity of the induced voltage signal, and the buzzer will sound alarms with different frequencies.

① The voltage may still exist even if there is no indication from the electroprobe during detection.

② Undetectable factors: shielded cable, thickness and type of insulation layer, distance between probe and conductor, difference of socket design, etc.

4.Detected voltage range conversion:

1. The default low sensitivity screen on startup displays "L0" voltage detection range： about 48V~1000V.

2. Short press the (H) key to switch to high sensitivity, and the screen displays "HI"， and the detection voltage range is about 12~1000V.

5.Live wire identification:

When identifying the live wire, two or more wires should be separated as far as possible, and the probes of the electroprobe should be close to the wires respectively. The wire with strong detection signal by the electroprobe is the live wire, and the zero wire or ground wire with weak or no detection signal is the zero wire.

①It is impossible to identify the zero or live wire if there exists the interference sources of the external environment (such as power supply,charger, motor,no ground wire on the detected wire, electromagnetic interference,socket design difference, etc.).

Technical specifications

AC voltage range:	About 48~1000V(boot default)	About 12~1000V(press H key)
Frequency	50 Hz /60Hz	
Type of alarm	Display and sound and light alarm	
Flashlight	LED light	
Automatic shut-down	About 5 minutes	
Battery undervoltage indication		
Live wire identification	According to the signal indicating light, display analog bar, sound	
Sensitivity	LO、HI two alternatives	
Usage temperature	0~40 °C	
Storage temperature	-10~50 °C	
Altitude	<2000m	
Security level/phase	CE CAT.III 1000V /CAT.IV 600V	
Power Supply	2×1.5V AAA battery	
Product size	160mm×23mm×27mm	
Product weight	About 40g (excluding battery)	

Replace The Battery

According to the figure below

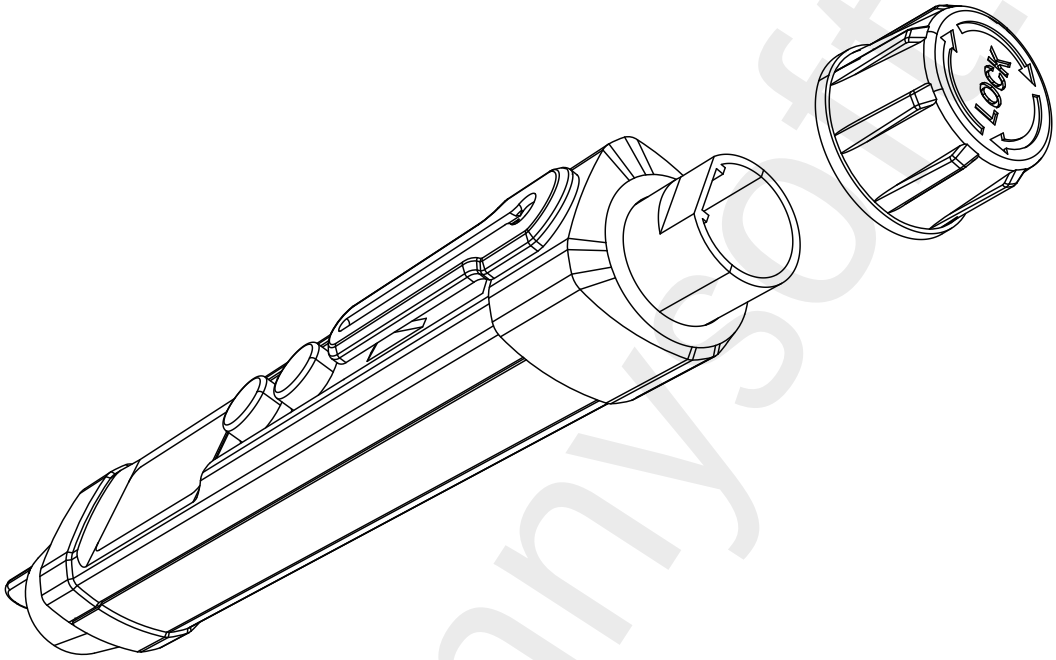

1. Rotate the battery cover as shown.
2. Take out the old battery.
3. Install a new battery according to the positive and negative directions of the housing mark..
4. Use battery specification 2×1.5V AAA.

Replace The Battery

According to the figure below

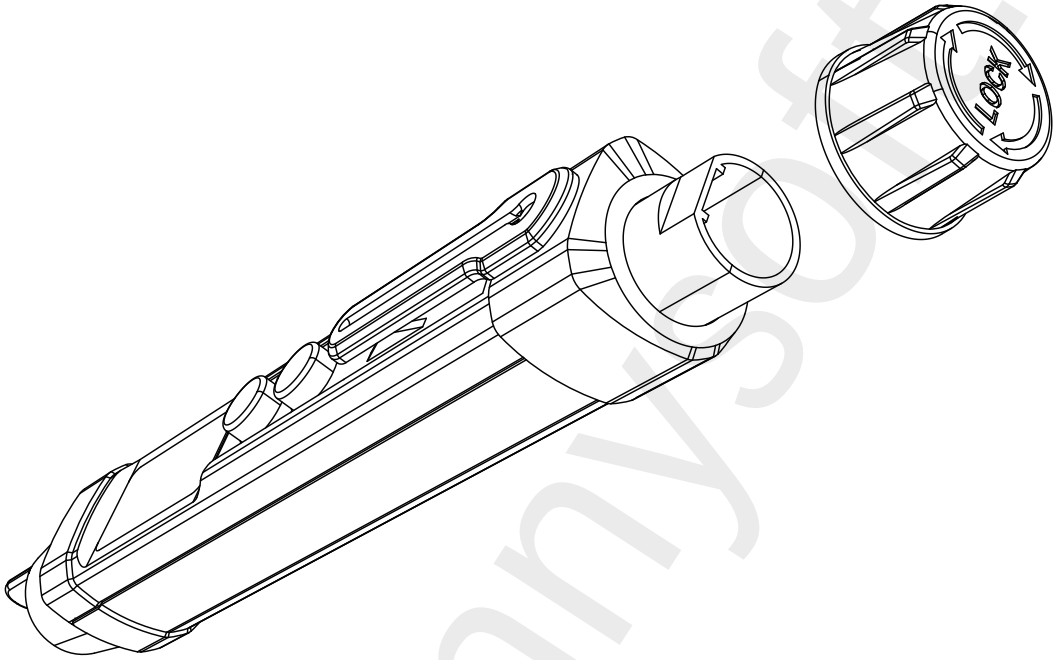

1. Rotate the battery cover as shown.
2. Take out the old battery.
3. Install a new battery according to the positive and negative directions of the housing mark..
4. Use battery specification 2×1.5V AAA.

USER MANUAL

Made in China

CE RoHS

M101040083

Please read this manual carefully before using this product and keep it properly for future use