hohem

iSteady M7

# Stabilizátor pre smartfóny s AI sledovaním

Používateľská príručka

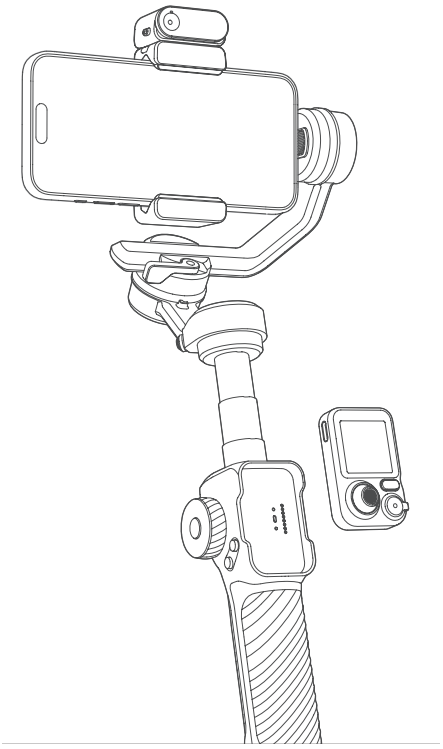

**Videonávod**
Naskenujte QR kód a pozrite si videonávody, alebo navštívte https://www.hohem.com.

# Obsah

**1 Obsah balenia** **4**

**2 Popis produktu** **5**

2.1 Pohľad spredu . . . . . 5

2.2 Pohľad zozadu . . . . . 6

**3 Nabíjanie** **7**

3.1 Spôsob nabíjania . . . . . 7

3.2 Zobrazenie nabíjania . . . . . 7

3.3 Spätné nabíjanie . . . . . 8

**4 Upevnenie a zapnutie** **9**

4.1 Pripevnenie statívu a odistenie osí . . . . . 9

4.2 Upevnenie a vyváženie . . . . . 9

4.3 Rýchle prepnutie do režimu na výšku . . . . . 11

4.4 Zapnutie a pohotovostný režim . . . . . 11

4.5 Ultraširokouhlý režim . . . . . 13

**5 Pripojenie cez Bluetooth** **14**

**6 Spôsoby použitia** **15**

6.1 Ručný režim . . . . . 15

6.2 Režim s predĺžením . . . . . 15

6.3 Režim diaľkového ovládania . . . . . 16

**7 Tlačidlá a porty** **17**

**8 Pracovné režimy** **19**

8.1 Prehľad pracovných režimov . . . . . 19

8.2 Ručné nastavenie sklonu . . . . . 21

**9 AI sledovanie** **22**

9.1 Pripevnenie a zapnutie AI trackera . . . . . 22

9.2 Ovládanie dotykovým displejom . . . . . 22

9.3 Ovládanie tlačidlami . . . . . 23
9.4 Ovládanie gestami . . . . . 24
9.5 Vlastná kompozícia . . . . . 25
9.6 Kalibrácia živého obrazu . . . . . 26
9.7 Sledovanie spredu/zozadu . . . . . 26

**10 Tlačidlá diaľkového ovládača 28**

**11 Rozhranie dotykového displeja 30**
11.1 Stavový riadok . . . . . 30
11.2 Domovská obrazovka . . . . . 31
11.3 Náhľad v reálnom čase . . . . . 32

**12 Indikátory 33**

**13 Aplikácia Hohem Joy 34**
13.1 Stiahnutie . . . . . 34
13.2 Pripojenie gimbalu . . . . . 34
13.3 Rozhranie fotoaparátu . . . . . 34

**14 Automatická kalibrácia a aktualizácia firmvéru 37**
14.1 Automatická kalibrácia . . . . . 37
14.2 Aktualizácia firmvéru . . . . . 37

**15 Technické parametre 38**
15.1 iSteady M7 . . . . . 38
15.2 Diaľkový ovládač . . . . . 38
15.3 AI tracker . . . . . 39

**16 Kontakt na výrobcu 40**

**17 Informácie o zhode 40**
17.1 Zhoda s predpismi EÚ . . . . . 40
17.2 Likvidácia (OEEZ) . . . . . 40
17.3 Informácie o batérii . . . . . 40

# 1. Obsah balenia

Pred prvým použitím skontrolujte, či balenie obsahuje všetky nižšie uvedené položky.

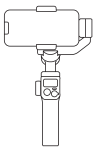

iSteady M7



Pokročilý AI tracker s prisvetľovacím svetlom



Odnímateľný diaľkový ovládač s dotykovým displejom

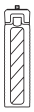

Statív



Prenosné puzdro



Nabíjací kábel USB-A na USB-C



Nabíjací kábel USB-C na USB-C*



Stručný návod



Záručný list



Bezpečnostné pokyny

*Pri spätnom nabíjaní pripojte čierny koniec k telefónu a sivý koniec ku gimbalu. Pri aktualizácii AI trackera pripojte sivý koniec k telefónu a čierny koniec ku gimbalu. Odporúčame aktualizovať cez aplikáciu Hohem Joy.

# 2. Popis produktu

## 2.1. Pohľad spredu

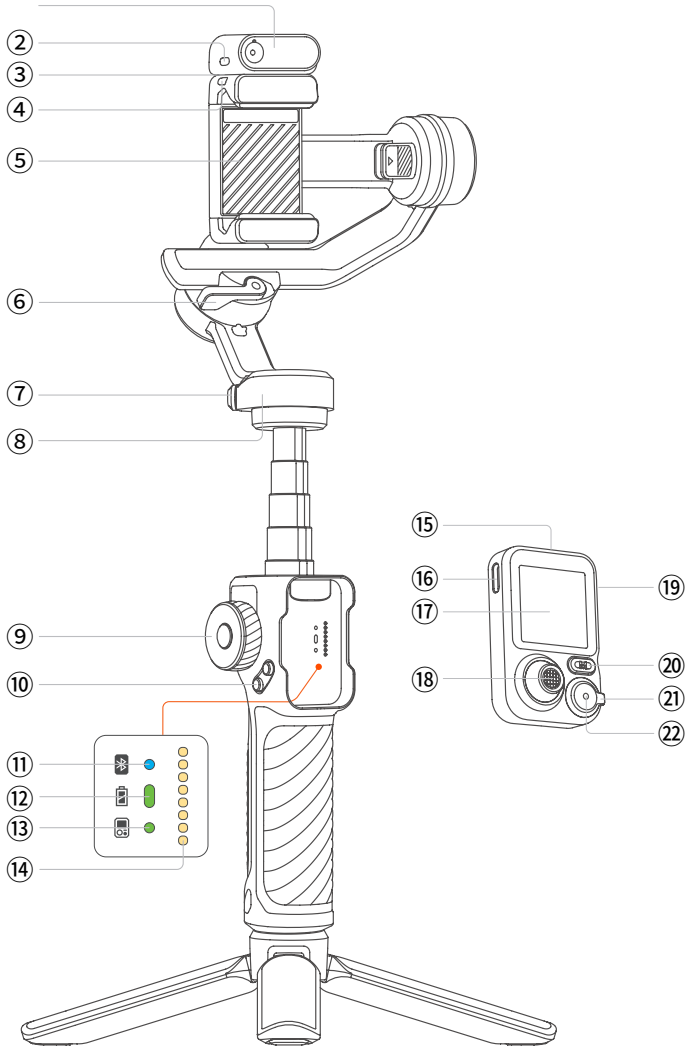


1. Pokročilý AI tracker s prisvetľovacím svetlom
2. Vypínač AI trackera
3. Magnetický držiak
4. Bezpečnostné poistky
5. Držiak telefónu
6. Západka ramena osi náklonu (roll)
7. Zámok osi otáčania (pan)
8. Motor osi otáčania (pan)
9. Bočné koliesko
10. Tlačidlo A/B
11. Indikátor Bluetooth
12. Indikátor batérie gimbalu
13. Indikátor pripojenia ovládača
14. Kontakty pogo
15. Odnímateľný diaľkový ovládač
16. Nabíjací port (USB-C)
17. Farebný dotykový displej 1,4"
18. Joystick
19. Bočné tlačidlo
20. Tlačidlo režimu
21. Páčka zoomu
22. Tlačidlo spúšte

## 2.2. Pohľad zozadu

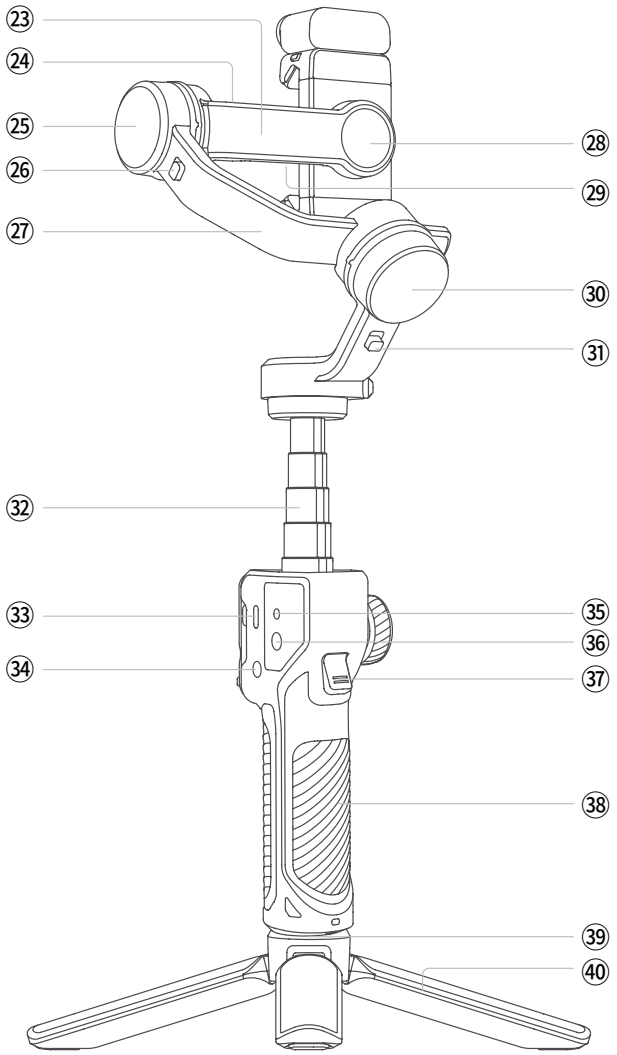


23. Rameno osi sklonu (tilt)
24. Závit 1/4"-20 UNC
25. Motor osi sklonu (tilt)
26. Zámok osi sklonu (tilt)
27. Rameno osi náklonu (roll)
28. Prepínač na šírku/na výšku
29. Port spätného nabíjania (USB-C)
30. Motor osi náklonu (roll)
31. Zámok osi náklonu (roll)
32. Predlžovacia tyč
33. Nabíjací port (USB-C)
34. Tlačidlo napájania
35. Polohovací otvor
36. Závit 1/4"-20 UNC
37. Spúšť (trigger)
38. Rukoväť
39. Závit 1/4"-20 UNC
40. Statív

# 3. Nabíjanie

Pred prvým použitím iSteady M7 úplne nabite.

## 3.1. Spôsob nabíjania

Pripojte dodaný nabíjací kábel USB-C k nabíjaciemu portu USB-C na rukoväti gimbalu. Odporúčame USB nabíjačku 5 V / 3 A (nie je súčasťou balenia).

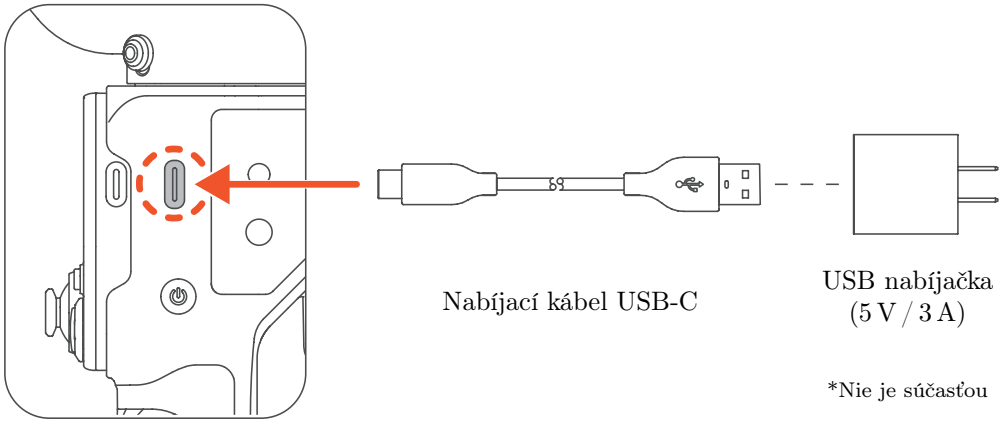


## 3.2. Zobrazenie nabíjania

Batéria je úplne nabitá, keď ukazovateľ stavu batérie na displeji dosiahne najvyššiu úroveň.

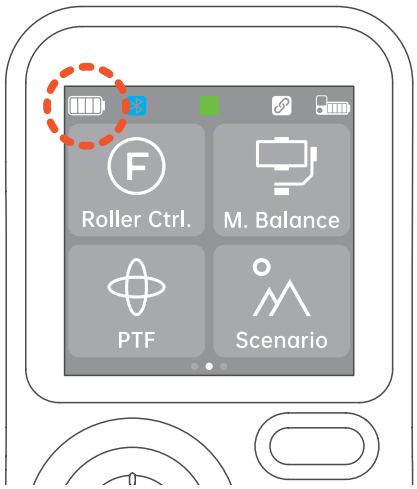

## 3.3. Spätné nabíjanie

Gimbal dokáže nabíjať váš smartfón (výstup DC). Pripojte nabíjací kábel k portu spätného nabíjania USB-C na ramene osi sklonu.

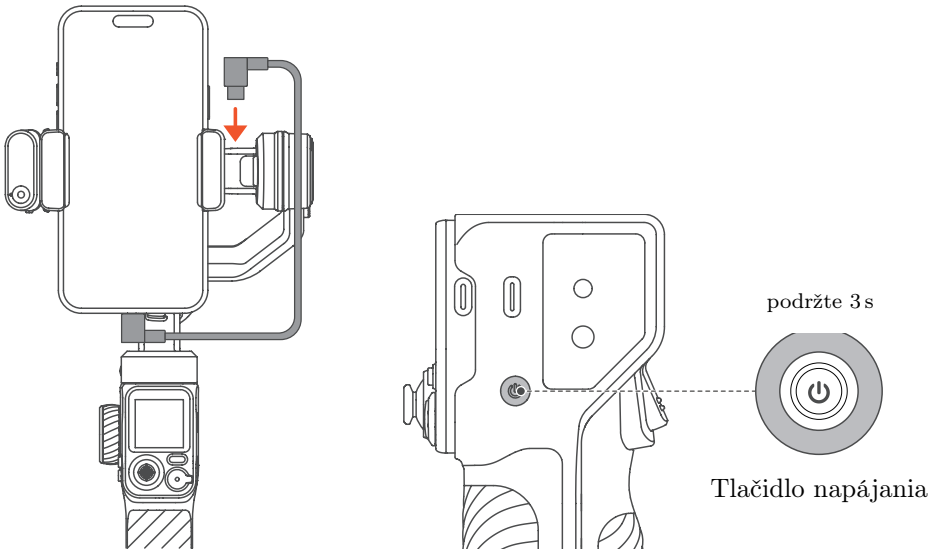


### Tipy

1. Balenie obsahuje kábel USB-C na USB-C na spätné nabíjanie. Čierny koniec pripojte k telefónu a sivý koniec ku gimbalu. Ak má váš telefón konektor Lightning, použite vlastný kábel USB-C na Lightning.
2. Keď je gimbal vypnutý, jedným stlačením tlačidla napájania spustíte nabíjanie smartfónu.

# 4. Upevnenie a zapnutie

**Kompatibilné smartfóny:** do 7 palcov, hmotnosť do 500 g, šírka 58–90 mm, hrúbka do 12,5 mm.

Videonávod

## 4.1. Pripevnenie statívu a odistenie osí

a) Naskrutkujte statív na spodnú časť rukoväte. Statív roztiahnite a gimbal postavte na rovný povrch.

b) Každá os gimbalu má zámok, ktorý uľahčuje skladovanie a prípravu. Gimbal sa dodáva so zamknutými osami. Odomknite ich podľa obrázka nižšie.

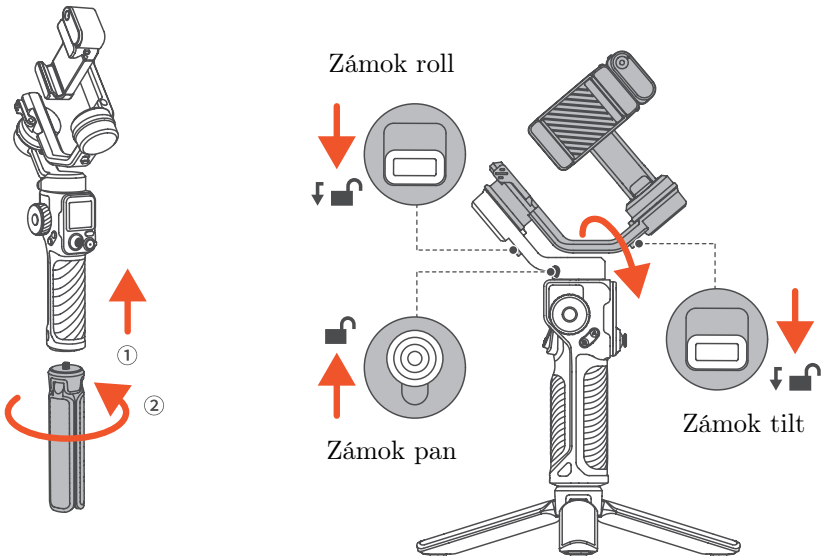


## 4.2. Upevnenie a vyváženie

### Na šírku

a) Nasaďte držiak telefónu na stred telefónu. Smartfón musí tesne priliehať k držiaku aj k motoru. Pri upevnení na snímanie na šírku musí byť fotoaparát telefónu na ľavej strane.

b) Uvoľnite západku ramena osi náklonu a posúvajte rameno doľava alebo doprava, kým telefón nezostane stabilne a takmer vodorovne so zemou. Potom západku utiahnite.

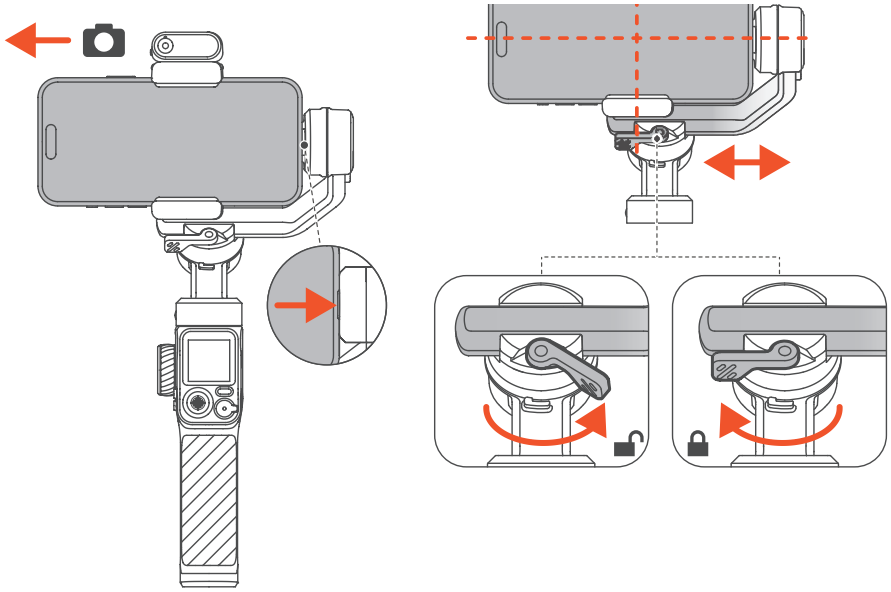

**Na výšku**

a) Otočte držiak telefónu o 90° doľava podľa obrázka.

b) Upevnite telefón tak, aby bol fotoaparát hore.

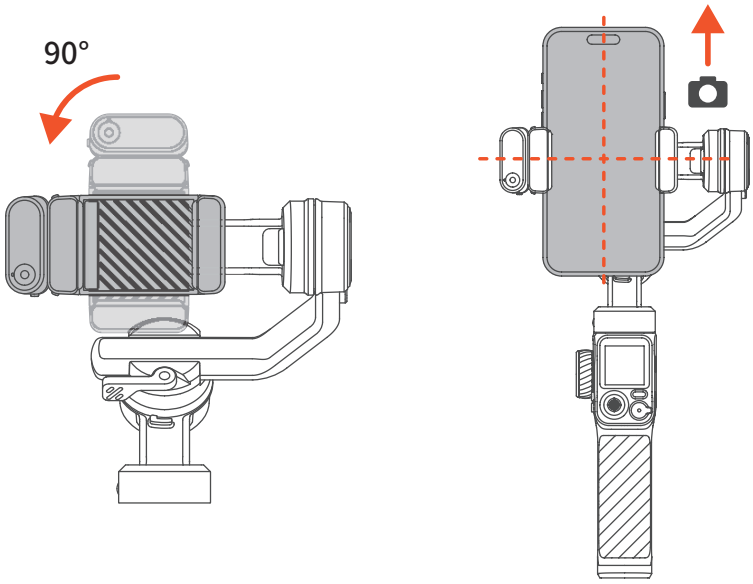


c) Posúvajte rameno osi náklonu doľava alebo doprava, kým telefón nezostane stabilne a takmer vodorovne so zemou.

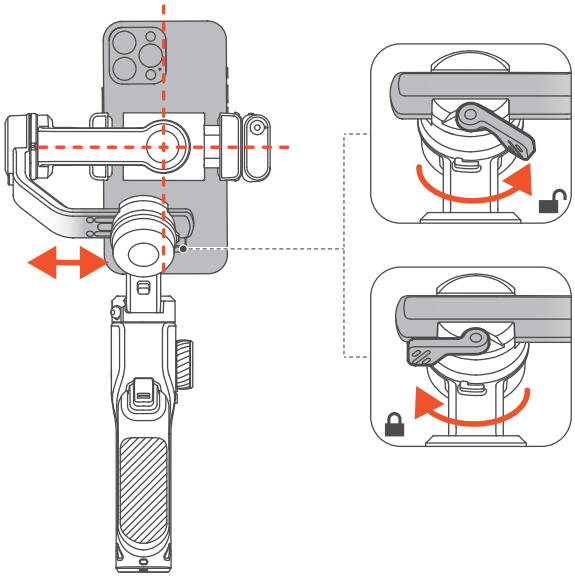

## 4.3. Rýchle prepnutie do režimu na výšku

Držte gimbal zvisle a nakloňte rukoväť podľa obrázka, kým sa smartfón automaticky neprepne do polohy na výšku. Potom rukoväť pomaly otočte späť a držte ju vodorovne.

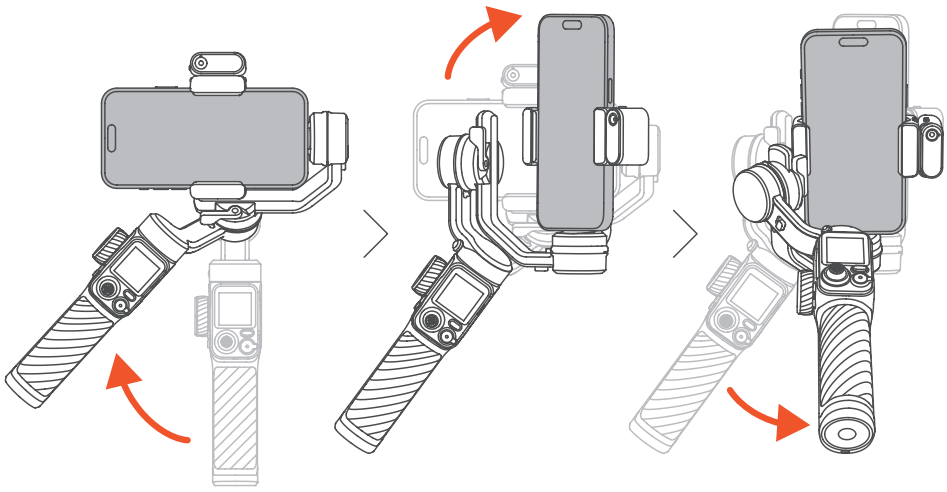

⚠ Po prepnutí do režimu na výšku ovláda joystick iba otáčanie telefónu doľava a doprava. Rýchle prepnutie do režimu na výšku nie je v režime POV podporované.

## 4.4. Zapnutie a pohotovostný režim

Pred použitím gimbalu sa uistite, že zámky osí tilt, roll a pan sú odomknuté.

### Zapnutie

1. **Ovládač je pripojený k rukoväti:** podržaním tlačidla spúšte zapnete gimbal aj diaľkový ovládač.

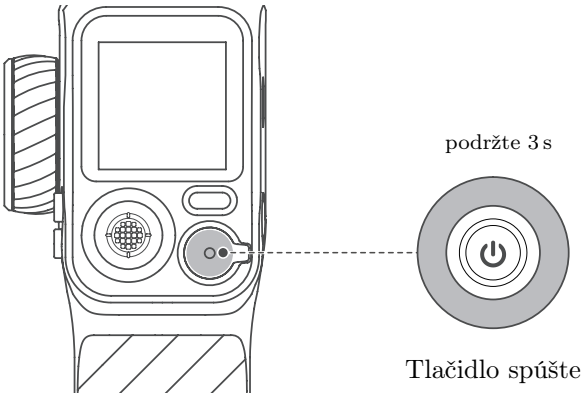


2. **Ovládač je odpojený:** podržaním tlačidla napájania na rukoväti zapnete gimbal. Podržaním tlačidla spúšte na diaľkovom ovládači zapnete ovládač.

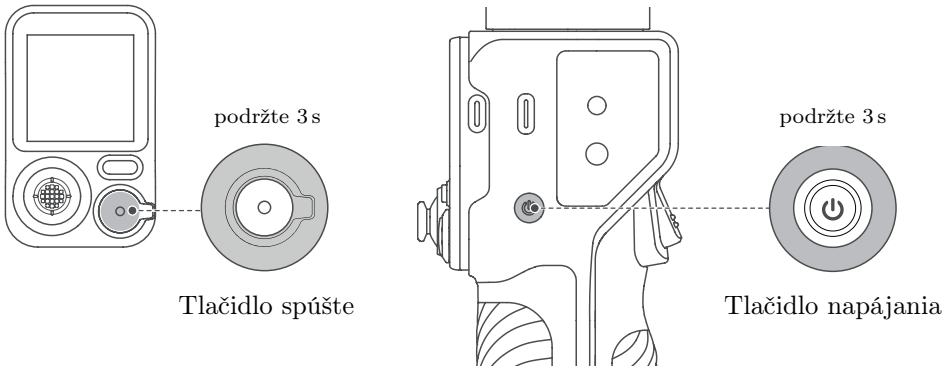

**Pohotovostný režim**

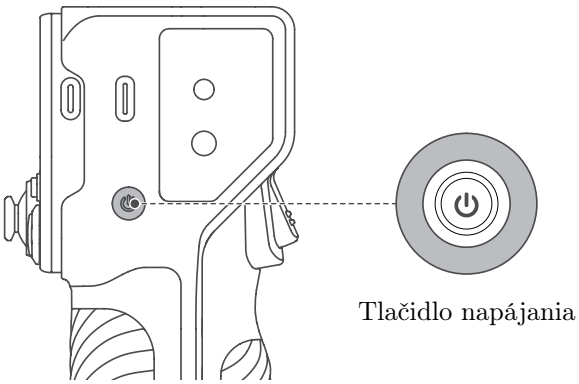


**Dvojité stlačenie:** prechod do pohotovostného režimu.
**Opätovné dvojité stlačenie:** prebudenie gimbalu.

## 4.5. Ultraširokouhlý režim

**Predvolený režim** (obrázok 1): pred displejom telefónu nie je žiadna prekážka.
**Ultraširokouhlý režim** (obrázok 2): motor osi náklonu sa presunie pred displej telefónu, aby nebol viditeľný na záberoch zadného fotoaparátu.

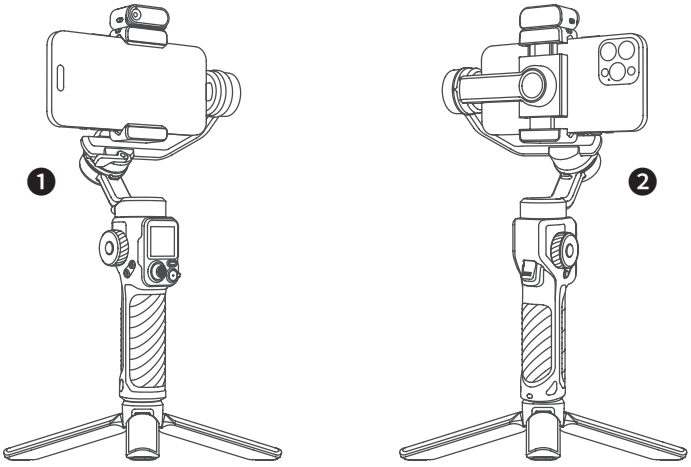

# 5. Pripojenie cez Bluetooth

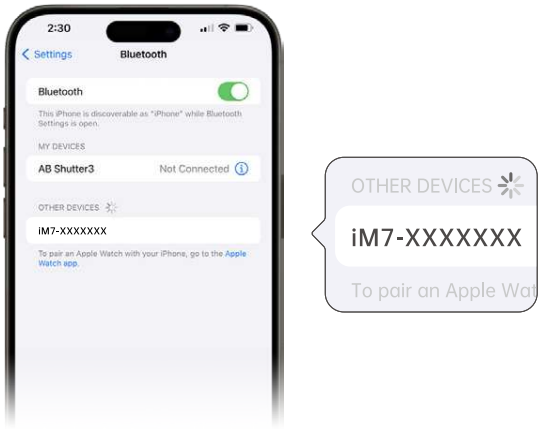


1. Uistite sa, že je gimbal zapnutý.
2. Na smartfóne zapnite Bluetooth a v zozname dostupných zariadení vyberte zariadenie s názvom `iM7-XXXXXXX`.
3. Pripojte a spárujte zariadenie podľa pokynov na obrazovke.
4. Po úspešnom pripojení indikátor Bluetooth trvalo svieti.

**Gimbal sa nezobrazuje v zozname zariadení Bluetooth alebo je pripojený k inému telefónu?**

Vymažte údaje o spárovaní Bluetooth gimbalu a pripojte ho znova:

1. Stlačte bočné koliesko sedemkrát. Ikona Bluetooth na displeji signalizuje, že pripojenie Bluetooth bolo vymazané.
2. Pripojte sa znova podľa vyššie uvedených krokov.

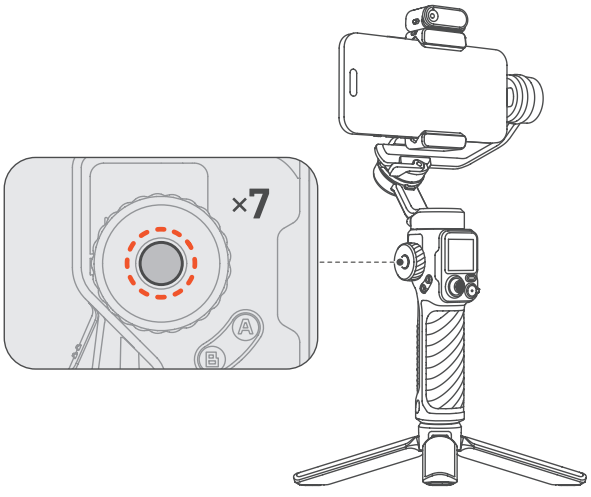

# 6. Spôsoby použitia

iSteady M7 ponúka tri hlavné spôsoby použitia: **ručný režim**, **režim s predĺžením** a **režim diaľkového ovládania**. Pri natáčaní ich môžete podľa potreby kombinovať.

## 6.1. Ručný režim

Gimbal jednoducho držte v ruke a natáčajte za pohybu.

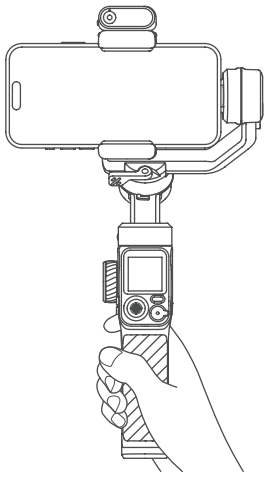

## 6.2. Režim s predĺžením

Vytiahnite zabudovanú predlžovaciu tyč smerom nahor a natáčajte. Predlžovacia tyč má päť článkov a maximálnu dĺžku 193 mm.

⚠ Po použití predlžovaciu tyč zasuňte. Dlhodobé ponechanie vo vysunutej polohe môže spôsobiť jej deformáciu.

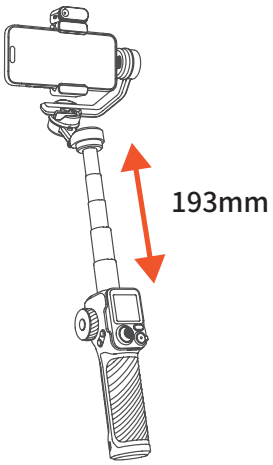


## 6.3. Režim diaľkového ovládania

Pripevnite statív k rukoväti a postavte gimbal na rovný povrch. Potom odpojte diaľkový ovládač a natáčajte na diaľku.

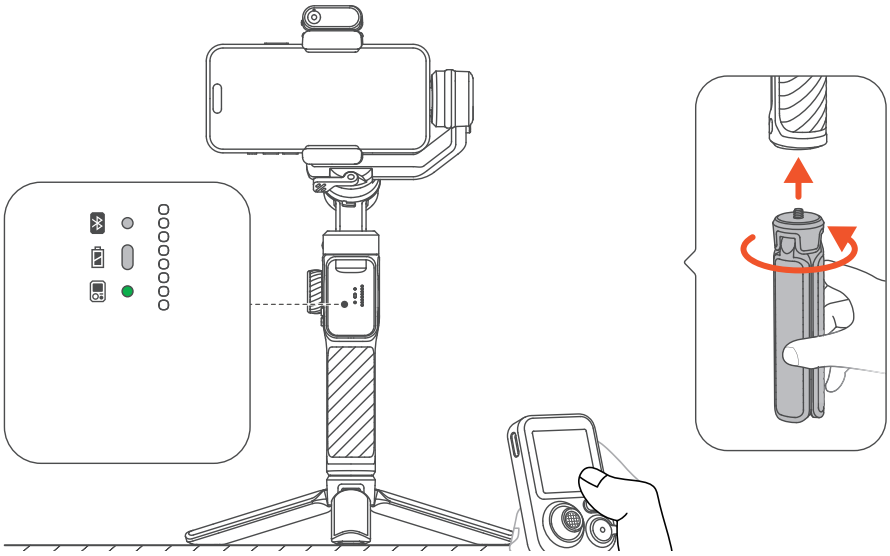

*Uistite sa, že je diaľkový ovládač pripojený ku gimbalu. Zelené svetlo signalizuje úspešné pripojenie.

# 7. Tlačidlá a porty

Naskenujte QR kód na obale a pozrite si videonávody, alebo navštívte https://www.hohem.com, kde nájdete ďalšie informácie.

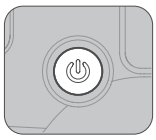

**Tlačidlo napájania**
**Podržanie:** zapnutie/vypnutie
**Jedno stlačenie:** spätné nabíjanie (vo vypnutom stave)
**Dvojité stlačenie:** vstup do pohotovostného režimu/ukončenie
**Päť stlačení:** automatická kalibrácia gimbalu

---

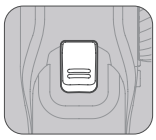

**Spúšť (trigger)**
**Jedno stlačenie:** spustenie/zastavenie AI sledovania
**Dvojité stlačenie:** vycentrovanie gimbalu
**Trojité stlačenie:** otočenie telefónu dopredu/dozadu
**Štyri stlačenia:** ultraširokouhlý režim
**Podržanie:** režim All Lock (uzamknutie všetkých osí)
**Jedno stlačenie + podržanie:** športový režim

---

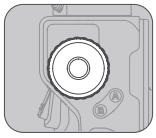

**Bočné koliesko**
Stlačením kolieska vyberte funkciu, potom otáčaním kolieska plynule nastavujte.
**1. Ovládanie prisvetľovacieho svetla**
Podržanie: zapnutie/vypnutie svetla
Trojité stlačenie: prepnutie medzi CCT a RGB
Jedno stlačenie: prepnutie podponuky (jas/farba)
**2. Otáčanie motorov**
Dvojité stlačenie: výber ovládania motorov (prepína medzi ovládaním zaostrenia a motorov)
Jedno stlačenie: prepnutie podponuky (pan/tilt/roll)
**3. Ovládanie zaostrenia**
Dvojité stlačenie: výber ovládania zaostrenia (prepína medzi ovládaním zaostrenia a motorov)

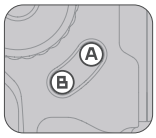


**Tlačidlo A/B**
Nastavuje počiatočný a koncový bod pre sledovacie zábery alebo časozberné video po určenej dráhe. Túto funkciu používajte oddelene od funkcie časozberu v aplikácii Hohem Joy.
**Nastavenie polohy A:** joystickom natočte fotoaparát do počiatočného bodu (poloha A) a podržte tlačidlo A. Krátke pípnutie potvrdí nastavenie.
**Nastavenie polohy B:** joystickom natočte fotoaparát do koncového bodu (poloha B) a podržte tlačidlo B. Krátke pípnutie potvrdí nastavenie.
**Pohyb A–B:** jedným stlačením tlačidla A sa gimbal vráti z aktuálnej polohy do polohy A, potom dvojitým stlačením tlačidla B spustíte pohyb A–B konštantnou rýchlosťou.
**Pohyb B–A:** jedným stlačením tlačidla B sa gimbal vráti z aktuálnej polohy do polohy B, potom dvojitým stlačením tlačidla A spustíte pohyb B–A konštantnou rýchlosťou.
Predvolené trvanie je 1 minúta. Môžete ho zmeniť v aplikácii Hohem Joy alebo na dotykovom displeji diaľkového ovládača.

---

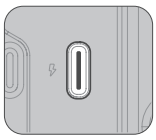

**Nabíjací port (USB-C)**
Na nabíjanie gimbalu pripojte zdroj napájania.

---

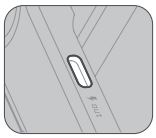

**Port spätného nabíjania (USB-C)**
Pripojte nabíjací kábel a nabíjajte mobilné zariadenie z gimbalu.

---

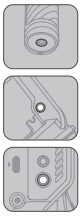

**Závity 1/4"-20 UNC**
Závit 1/4"-20 UNC na spodnej strane gimbalu slúži na pripojenie statívu alebo iných predlžovacích tyčí. Závity 1/4"-20 UNC na ramene osi sklonu a na boku rukoväte slúžia na upevnenie kreatívneho príslušenstva, napríklad mikrofónov alebo svetiel.

---

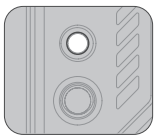

**Miesto pre bočnú rukoväť**
Toto miesto je určené na upevnenie montážnej doštičky bočnej rukoväte Hohem (sling handgrip).

# 8. Pracovné režimy

## 8.1. Prehľad pracovných režimov

iSteady M7 má tri osi otáčania: pan (otáčanie), tilt (sklon) a roll (náklon). Rôznou kombináciou osí vznikajú nasledujúce pracovné režimy, z ktorých každý sa hodí na iný typ záberu.

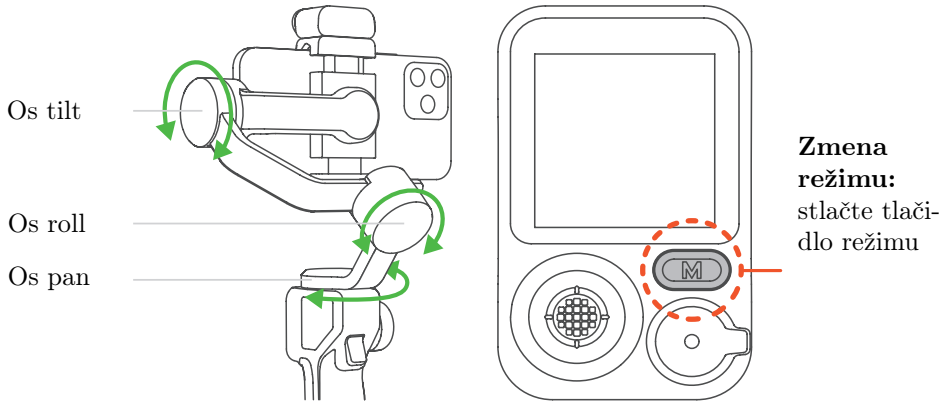

| Pracovný režim | Popis | Funkcia |
|---|---|---|
| 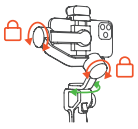 Sledovanie pan (PF) | Sleduje os pan. | Telefón sa plynule otáča doľava a doprava podľa pohybov používateľa, sklon a náklon zostávajú stabilné. |
| 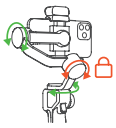 Sledovanie pan a tilt (PTF) | Sledujú osi pan a tilt. | Telefón sleduje otáčanie (doľava/doprava) aj sklon (hore/dole) používateľa, čo umožňuje dynamickejšie zábery. Os roll zostáva zamknutá, takže horizont je stále vodorovný. |
| 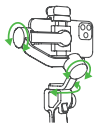 Pohľad z prvej osoby (POV) | Sledujú všetky tri osi (roll, tilt aj pan). | Telefón sleduje pohyby používateľa vo všetkých smeroch. Vzniká tak pohľad z prvej osoby, ako keby sa divák pozeral očami používateľa. |
| 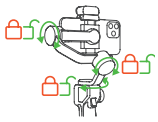 Vlastný | Sledovanie možno pre každú os podľa potreby zapnúť alebo vypnúť. | Správanie každej osi nastavíte samostatne – napríklad vypnutím všetkých troch osí prejdete do režimu All Lock. V režime All Lock žiadna os nesleduje pohyb rukoväte. |
| 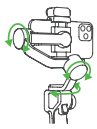 Športový režim (S) | Rýchlosť sledovania sa zvýši, aby bolo možné zachytiť rýchlo sa pohybujúce objekty a rýchlu akciu. | Ideálny pre rýchle scény, ktoré si vyžadujú pohotové reakcie, napríklad šport, fotografovanie zvierat v prírode alebo akčné zábery. |
| 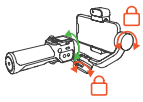 Režim Inception (ICP) | Nekonečné otáčanie osi pan o 360°, keď gimbal držíte vodorovne. | Výborný na umelecké zábery, filmové rozprávanie alebo akúkoľvek situáciu, v ktorej príbehu pomôže dramatická zmena perspektívy. |

## 8.2. Ručné nastavenie sklonu

Motor osi sklonu môžete rukou natočiť do požadovaného uhla. Ak ho v tejto polohe podržíte 2 sekundy, uhol fotoaparátu zostane zafixovaný.

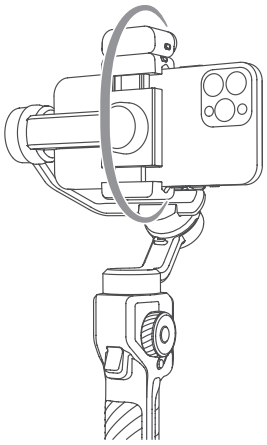

# 9. AI sledovanie

Naskenujte QR kód na obale a pozrite si videonávody, alebo navštívte https://www.hohem.com, kde nájdete ďalšie informácie.

## 9.1. Pripevnenie a zapnutie AI trackera

**Pripevnenie:** nasaďte magnetický AI tracker tak, aby bol zarovnaný s magnetickým držiakom.
**Zapnutie:** prepnite vypínač do polohy **ON**. Prisvetľovacie svetlo dvakrát rýchlo blikne na potvrdenie aktivácie. AI tracker vypnete prepnutím vypínača do polohy **OFF**.

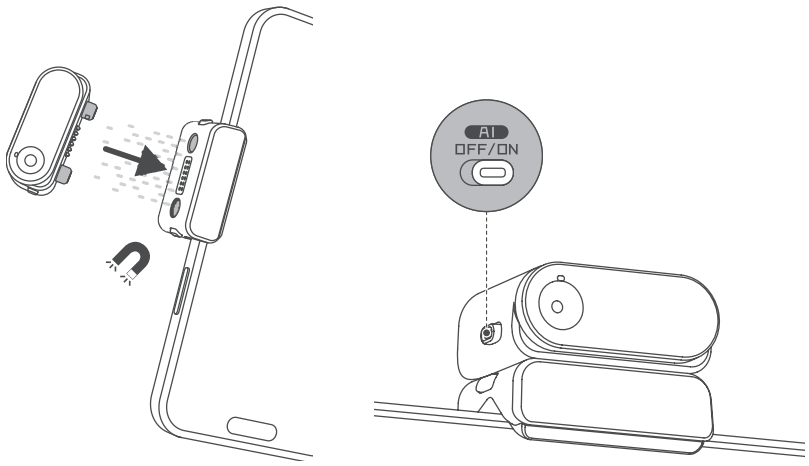


## 9.2. Ovládanie dotykovým displejom

Potiahnutím prsta doprava na dotykovom displeji diaľkového ovládača zobrazíte živý obraz z AI kamery. Objekt, ktorý chcete sledovať, vyberte priamo na dotykovom displeji.

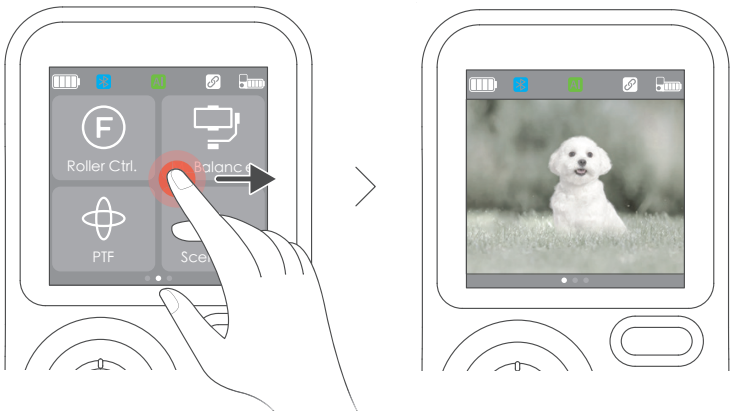

1. Dvakrát ťuknite na objekt na displeji. Keď sa objekt zvýrazní zeleným rámčekom, cieľ je potvrdený a sledovanie sa začne.
2. Ak chcete počas sledovania prepnúť na iný cieľ, dvakrát ťuknite na nový objekt na displeji.
3. Sledovanie zastavíte trojitým ťuknutím kdekoľvek na displeji. Zelený rámček zmizne na znak, že sledovanie sa zastavilo.

⚠ Pre presnejšie sledovanie môžete cieľ na displeji najprv označiť ťahaním rámčeka a potom na objekt dvakrát ťuknúť.

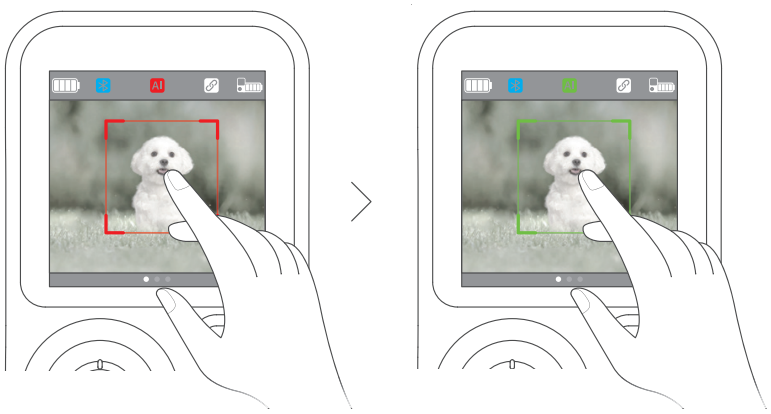

**Červený rámček:**
cieľ vybraný

**Zelený rámček:**
sledovanie spustené

## 9.3. Ovládanie tlačidlami

Potiahnutím prsta doprava na dotykovom displeji diaľkového ovládača zobrazíte živý obraz z AI kamery. Objekt na sledovanie vyberte pomocou spúšte alebo bočného tlačidla.

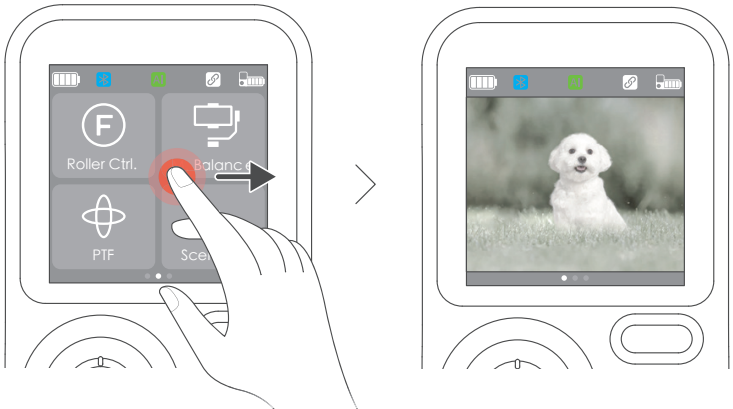

1. Ťahaním označte objekt rámčekom na dotykovom displeji. Keď sa objekt zvýrazní červeným rámčekom, cieľ je vybraný.
2. Jedným stlačením spúšte alebo bočného tlačidla spustíte alebo zastavíte sledovanie.
3. Keď sa objekt zvýrazní zeleným rámčekom, sledovanie je aktívne.
4. Keď zelený rámček zmizne, sledovanie sa zastavilo.

⚠ Pre presnejšie sledovanie môžete cieľ na displeji najprv označiť ťahaním rámčeka a potom raz stlačiť spúšť alebo bočné tlačidlo.

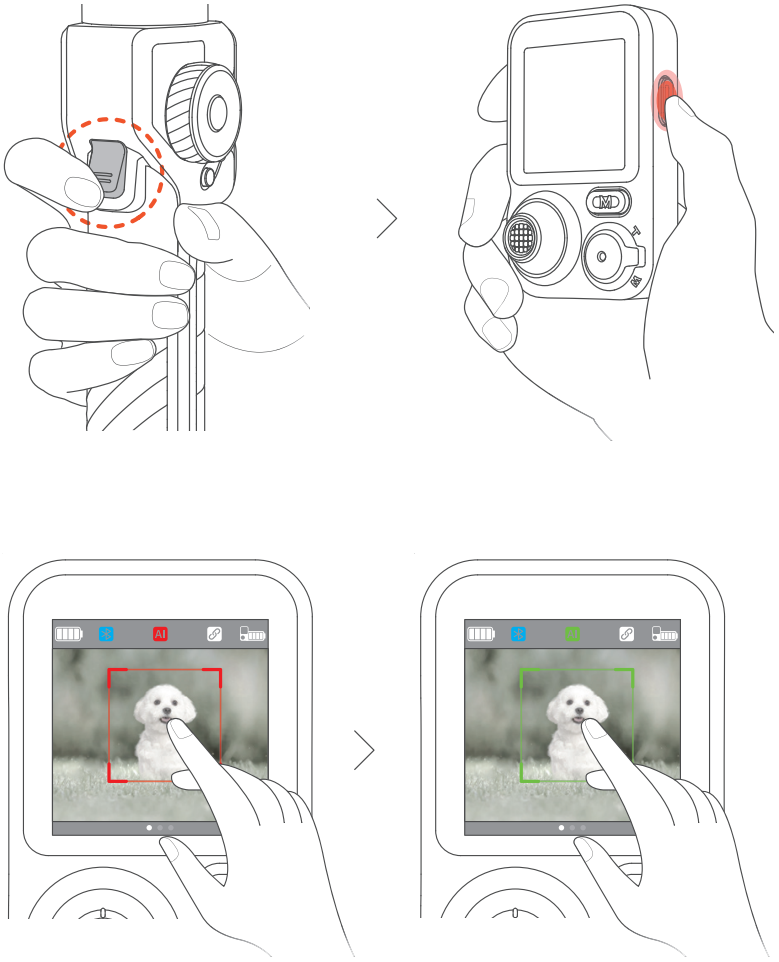

**Červený rámček:**
cieľ vybraný

**Zelený rámček:**
sledovanie spustené

## 9.4. Ovládanie gestami

Vzdialenosť rozpoznávania gest: 0,5–5 m (1,64–16,4 ft)
Vzdialenosť sledovania: 0,5–7 m (1,64–23 ft)

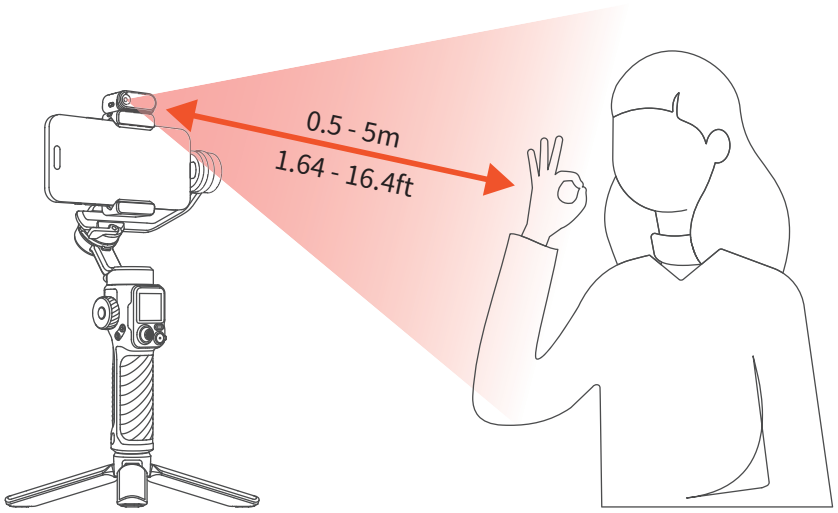


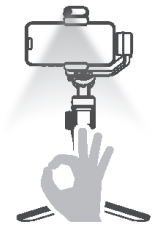

Spustenie AI sledovania

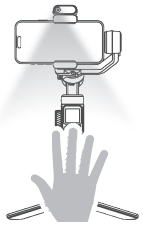

Zastavenie AI sledovania

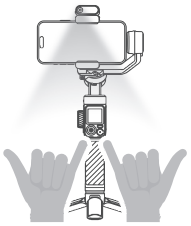

Ovládanie spúšte
*Vyžaduje pripojenie Bluetooth.

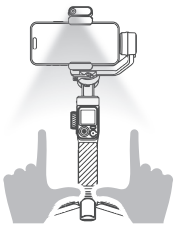

Vlastná kompozícia

## 9.5. Vlastná kompozícia

AI kamera vás v predvolenom nastavení udržiava v strede záberu. Kompozíciu môžete upraviť gestami ruky:

1. Uistite sa, že je AI kamera zapnutá (indikátor trvalo svieti nazeleno).
2. Ukážte gesto . Indikátor začne rýchlo blikať nazeleno.
3. Zostaňte v zábere AI kamery a presuňte sa na požadované miesto.
4. Opätovným ukázaním gesta potvrdíte a uzamknete novú polohu.

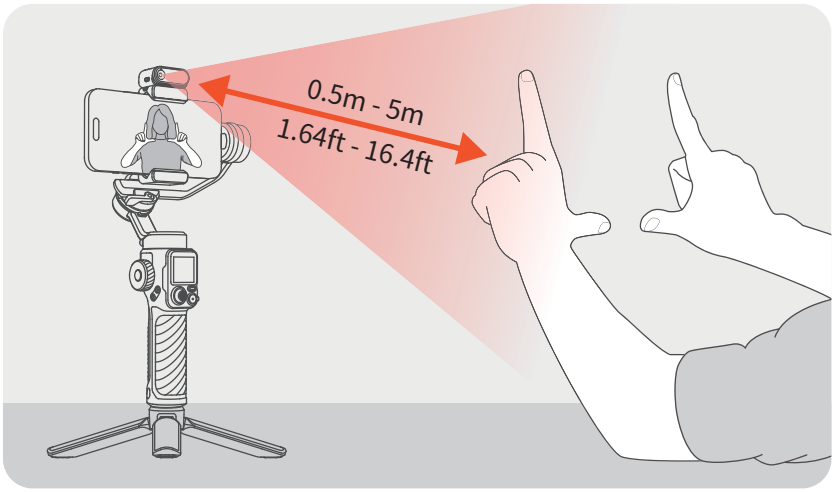


## 9.6. Kalibrácia živého obrazu

Obraz na dotykovom displeji je živý obraz z AI kamery. Ak sa stred živého obrazu AI kamery nezhoduje so stredom záberu fotoaparátu vášho zariadenia, upravte kompozíciu kalibráciou živého obrazu:

1. Podržaním bočného tlačidla na diaľkovom ovládači prejdete do kalibrácie živého obrazu.
2. Pohybom joysticku doľava alebo doprava posúvajte živý obraz na dotykovom displeji, kým sa nezhoduje so záberom fotoaparátu.
3. Opätovným podržaním bočného tlačidla kalibráciu potvrdíte a ukončíte.

## 9.7. Sledovanie spredu/zozadu

Súčasným stlačením a podržaním bezpečnostných poistiek na oboch stranách držiaka telefónu ho odistite. Vyberte AI tracker, otočte ho o 180° a znova ho nasaďte.

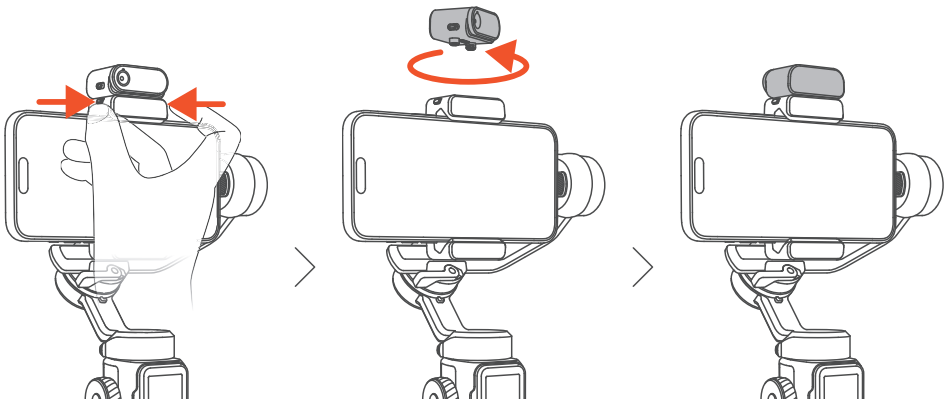

⚠ Vyberanie AI trackera bez predchádzajúceho odistenia môže produkt poškodiť.
Počas používania AI trackera sa kontakty pogo na jeho spodnej strane zahrievajú. Je to normálne. Nedotýkajte sa ich priamo, aby ste sa nepopálili.

# 10. Tlačidlá diaľkového ovládača

⚠ Ak je diaľkový ovládač pripojený ku gimbalu, po zapnutí gimbalu sa automaticky zapne a spáruje; gimbal ho počas toho zároveň nabíja.
Ak je diaľkový ovládač od gimbalu odpojený, musíte ho zapnúť samostatne. Po zapnutí sa s gimbalom spáruje automaticky.

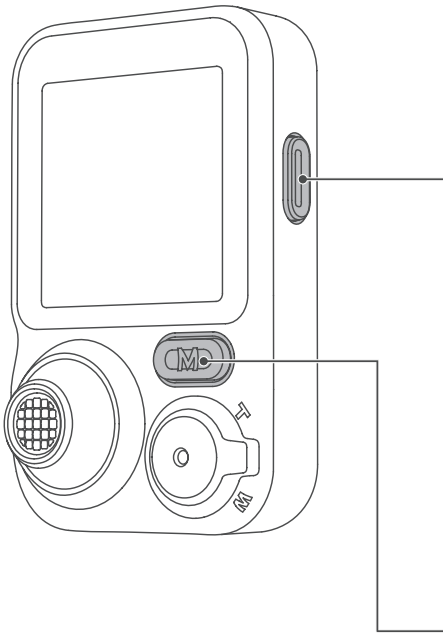

**Bočné tlačidlo**
**Jedno stlačenie:** spustenie/zastavenie AI sledovania
**Dvojité stlačenie:** vycentrovanie gimbalu
**Trojité stlačenie:** otočenie telefónu dopredu/dozadu
**Štyri stlačenia:** ultraširokouhlý režim
**Päť stlačení:** opätovné spárovanie ovládača (potom päťkrát stlačte bočné koliesko na gimbale)
**Sedem stlačení:** vymazanie pripojenia ovládača
**Podržanie:** kalibrácia AI sledovania

**Tlačidlo režimu**
**Jedno stlačenie:** zmena pracovného režimu
**Trojité stlačenie:** nekonečné otáčanie pan o 360°
**Päť stlačení:** automatická kalibrácia gimbalu

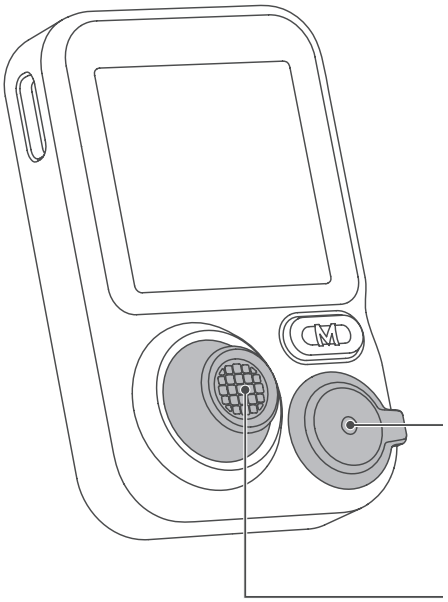

**Páčka zoomu**
**Páčka hore/dole:** priblíženie/oddialenie[1]

**Tlačidlo spúšte**
**Stlačenie do polovice:** automatické zaostrenie[1]
**Jedno stlačenie:** fotografovanie alebo spustenie/zastavenie nahrávania[2]
**Dvojité stlačenie:** prepnutie foto/video[1]
**Trojité stlačenie:** prepnutie predného/zadného fotoaparátu[1]
**Podržanie:** zapnutie/vypnutie diaľkového ovládača[3]

**Joystick**
**Pohyb hore/dole:** sklon hore/dole
**Pohyb doľava/doprava:** otáčanie doľava/doprava
V režime kalibrácie AI sledovania joystickom upravíte rámček náhľadu.

[1] Funguje v aplikácii Hohem Joy po nadviazaní pripojenia Bluetooth.
[2] Vyžaduje pripojenie Bluetooth.
[3] Ak je ovládač pripojený k rukoväti, súčasne zapína/vypína aj gimbal.

# 11. Rozhranie dotykového displeja

## 11.1. Stavový riadok




**Bluetooth:** Pripojené; Odpojené

**AI sledovanie:** Zap.; Zastavené

**Ovládač:** Pripojený

**Batéria gimbalu:** <100%; <75%; <50%; <25%; Čoskoro sa vypne

**Batéria ovládača:** <100%; <75%; <50%; <25%; Čoskoro sa vypne

## 11.2. Domovská obrazovka

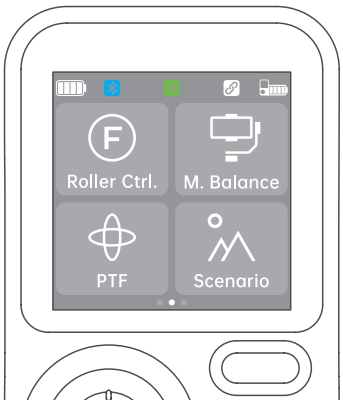


**Ovládanie kolieska**

**Vyváženie motorov**

**Pracovný režim gimbalu**

**Scenáre**
(Inception, ultraširokouhlý záber, panoráma, pohyblivý časozber)




**Nastavenie joysticku**

**Nastavenie A/B**

**Rýchlosť sledovania**

**Ďalšie nastavenia**

## 11.3. Náhľad v reálnom čase

a) Potiahnite doprava na domovskej obrazovke.

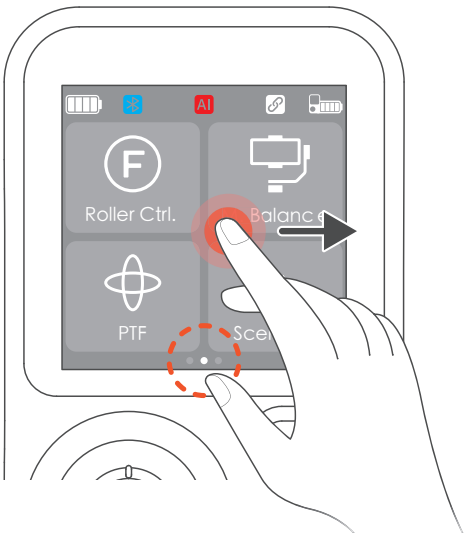


b) Náhľad AI sledovania v reálnom čase.



# 12. Indikátory

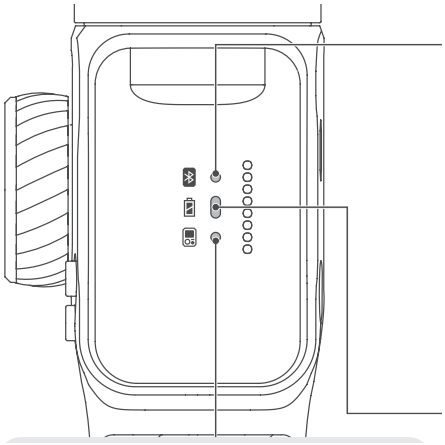

| Indikátor | LED | Význam |
|---|---|---|
| Indikátor Bluetooth | ● | Svieti: Bluetooth pripojené |
| | ✳ | Rýchlo blikne 3×: pripojenie vymazané |
| | ✳ | Pomaly bliká: prebieha aktualizácia firmvéru |
| | ● | Nesvieti: odpojené |
| Indikátor batérie gimbalu | ● | Svieti: 50–100 % / úplne nabitá |
| | ● | Svieti: 25–50 % |
| | ● | Svieti: menej ako 25 % |
| | ✳ | Rýchlo bliká: čoskoro sa vypne |
| Indikátor pripojenia ovládača | ● | Svieti: diaľkový ovládač pripojený |
| | ✳ | Rýchlo blikne 3×: zapínanie/vypínanie |
| | ✳ ✳ | Pomaly bliká: opätovné párovanie |
| | ● | Nesvieti: odpojené |
| | ✳ | Pomaly bliká: gimbal je preťažený |
| | ● | Svieti: chyba firmvéru |
| | ✳ | Pulzuje: gimbal v pohotovostnom režime |

# 13. Aplikácia Hohem Joy

## 13.1. Stiahnutie

Aplikáciu stiahnete naskenovaním QR kódu alebo vyhľadaním výrazu **Hohem Joy** v App Store alebo na Google Play.

## 13.2. Pripojenie gimbalu

1. Upevnite smartfón a zapnite iSteady M7.
2. Na smartfóne zapnite Bluetooth.
3. Otvorte aplikáciu Hohem Joy a dokončite pripojenie podľa pokynov na obrazovke.

## 13.3. Rozhranie fotoaparátu

⚠ Rozhranie fotoaparátu sa môže s aktualizáciami aplikácie Hohem Joy meniť.

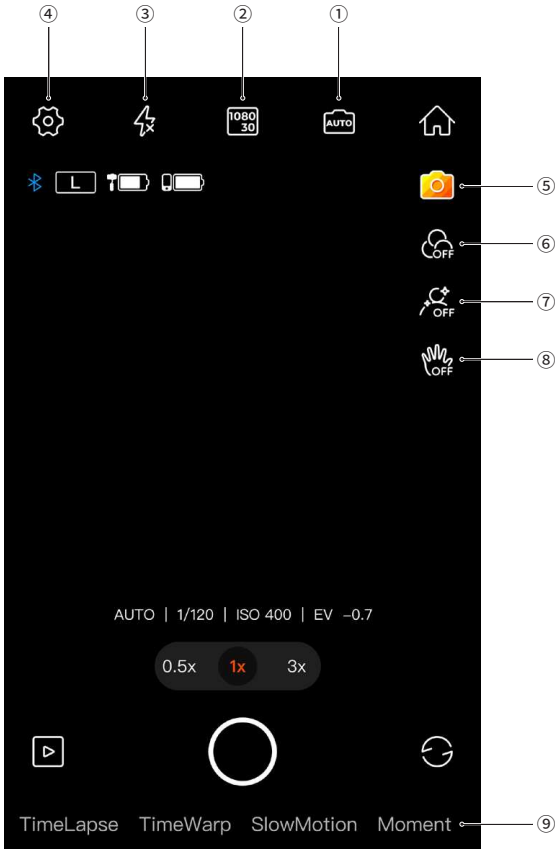
④
③
②
①
1080 30
AUTO
L
⑤
⑥
OFF
⑦
OFF
⑧
OFF
AUTO | 1/120 | ISO 400 | EV −0.7
0.5x
1x
3x
TimeLapse
TimeWarp
SlowMotion
Moment
⑨

| | | | |
|---|---|---|---|
| 1 |  | **Parametre snímania** | Nastavenie rýchlosti uzávierky, ISO a EV. |
| 2 |  | **Rozlíšenie a snímková frekvencia** | Nastavenie rozlíšenia a snímkovej frekvencie videa. |
| 3 |  | **Blesk** | Nastavenie blesku. |
| 4 |  | **Všeobecné nastavenia** | Parametre gimbalu*, parametre fotoaparátu a informácie o gimbale.<br>*Môžete nastaviť, či sa má gimbal predvolene spúšťať v režime na šírku alebo na výšku. |
| 5 |  | **Kreatívne štúdio** | Návody a nápady na natáčanie podľa situácie alebo prostredia. |
| 6 |  | **Filter** | Výber filtra pre fotografie alebo video. |
| 7 |  | **Skrášlenie** | Výber režimu skrášlenia: automaticky, štíhla tvár alebo veľké oči. |
| 8 |  | **Ovládanie gestami** | Umožňuje sledovanie osôb a ovládanie spúšte.<br>*Ak chcete v aplikácii sledovať predmety, označte cieľ na displeji telefónu ťahaním rámčeka. |
| 9 | | **Šablóny Moment** | Rôzne šablóny videí; ťuknutím na šablónu ju spustíte a gimbal automaticky vykoná pohyby na vytvorenie videa. |

Ďalšie informácie nájdete na https://www.hohem.com, prípadne si po naskenovaní QR kódu na obale pozrite návody.

# 14. Automatická kalibrácia a aktualizácia firmvéru

## 14.1. Automatická kalibrácia

Automatická kalibrácia znižuje posun alebo mierne odchýlky spôsobené magnetickým rušením v okolí alebo chybou obsluhy.

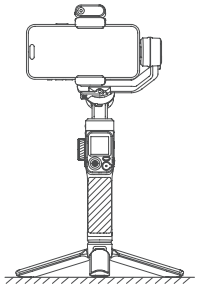

1. Pripravte gimbal, zapnite ho a položte na tvrdý, rovný povrch.

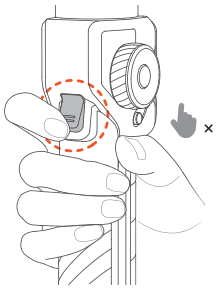

2. Dvojitým stlačením spúšte gimbal vycentrujte.

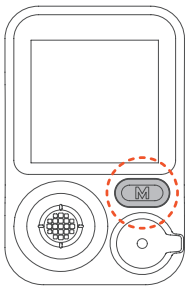


3. Päťnásobným stlačením tlačidla M spustíte automatickú kalibráciu.

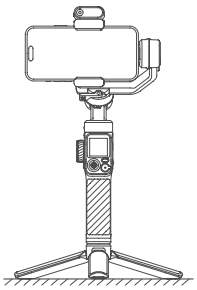

4. Jedno pípnutie signalizuje, že kalibrácia je dokončená.

⚠ Počas automatickej kalibrácie musí byť diaľkový ovládač pripojený ku gimbalu. Kalibrácia zlyhá, ak gimbal nestojí na rovnom povrchu (napríklad ak ho držíte v idúcom vozidle).
Ak kalibrácia zlyhá, zaznejú dve pípnutia a indikátory pracovného režimu pulzujú, čo znamená pohotovostný režim. Dvojitým stlačením tlačidla napájania ukončite pohotovostný režim a kalibráciu zopakujte.

## 14.2. Aktualizácia firmvéru

Keď je k dispozícii nová verzia firmvéru, aplikácia Hohem Joy vás na to upozorní. Firmvér aktualizujte podľa pokynov v aplikácii.

# 15. Technické parametre

## 15.1. iSteady M7

| | |
|---|---|
| Hmotnosť | Gimbal: 629 g (±5 g)<br>Statív: 118,5 g |
| Rozmery | Rozložený: 327 × 122,3 × 118,3 mm<br>Zložený: 335,7 × 57 × 159 mm |
| Materiál | Vysokoúčinný kompozitný materiál |
| Maximálne zaťaženie | 500 g |
| Šírka telefónu | 58–90 mm |
| Batéria | 18650 Li-ion, 7,2 V / 3200 mAh / 23,04 Wh |
| Prevádzková doba | Približne 12 hodín (vyvážený, v pokoji)<br>Približne 8 hodín (s AI sledovaním)<br>3–4 hodiny (so súčasným používaním AI sledovania a prisvetľovacieho svetla)<br>*Údaje z laboratórnych testov spoločnosti Hohem |
| Spotreba energie | 1,8 W (vyvážený, v pokoji) |
| Doba nabíjania | 3 hodiny (5 V / 3 A) |
| Ovládateľný uhol | Pan: nekonečne 360°<br>Roll: ±45°<br>Tilt: −50° až 275° |
| Prevádzková teplota | −10 °C až 40 °C |
| Ochrana motorov | Pri nesprávnom používaní sa gimbal automaticky vypne, aby chránil motory. |

## 15.2. Diaľkový ovládač

| | |
|---|---|
| Batéria | 3,85 V / 240 mAh / 0,924 Wh |
| Dosah diaľkového ovládania | do 10 m (32,81 ft) |
| Dosah bezdrôtového prenosu obrazu | do 7 m (22,97 ft) |
| Dotykový displej | 1,4 palca |

## 15.3. AI tracker

| | |
|---|---|
| Hmotnosť | 20 g |
| Rozmery | 42,5 × 29,5 × 19,5 mm |
| Rozlíšenie | 2 MP |
| Vzdialenosť rozpoznávania gest | 0,5–5 m (1,64–16,40 ft) |
| Vzdialenosť sledovania | 0,5–7 m (1,64–22,97 ft) |
| Osvetlenie | 40 lx na 0,5 m |
| Výkon svetla | 2 W |
| RGB | 360 farieb |
| Teplota farieb (CCT) | 2700 K, 3000 K, 3500 K, 4000 K, 4500 K, 5000 K, 5500 K, 6000 K, 6500 K |

# 16. Kontakt na výrobcu

**Výrobca:** Shenzhen Hohem Technology Co., Ltd.
**E-mail:** service@hohem.com
**Webová stránka:** https://www.hohem.com

**Bezplatné zákaznícke linky výrobcu**

| | | |
|---|---|---|
| USA | +1 (888) 965 8512 | Po–Pi 9:00–17:00 (EST) |
| Spojené kráľovstvo | +44 (0)808 273 7578 | Po–Pi 14:00–22:00 (GMT) |
| Kanada | +1 (855) 758 8939 | Po–Pi 9:00–17:00 (EST) |
| Brazília | +55 (0)800 591 1897 | Po–Pi 10:00–18:00 (GMT−3) |

Sledujte Hohem na Facebooku.

# 17. Informácie o zhode

## 17.1. Zhoda s predpismi EÚ

Produkt je označený značkou CE, ktorou výrobca vyhlasuje, že spĺňa príslušné požiadavky právnych predpisov Európskej únie.

## 17.2. Likvidácia (OEEZ)

Symbol prečiarknutého odpadkového koša znamená, že produkt sa nesmie likvidovať spolu s komunálnym odpadom (smernica 2012/19/EÚ o odpade z elektrických a elektronických zariadení). Odovzdajte ho na určenom zbernom mieste na recykláciu elektrických a elektronických zariadení alebo ho vráťte predajcovi. Správna likvidácia pomáha predchádzať negatívnym vplyvom na životné prostredie a ľudské zdravie. Informácie o najbližšom zbernom mieste vám poskytne miestny úrad.

## 17.3. Informácie o batérii

Gimbal obsahuje zabudovanú nabíjateľnú lítium-iónovú batériu. Batérie sa nesmú likvidovať spolu s komunálnym odpadom; produkt odovzdajte na zbernom mieste

použitých batérií alebo elektrických zariadení.

Informácie podľa nariadenia (EÚ) 2023/1542:

1. Výrobca batérie (článok 38 ods. 7): Zhuhai Uniden Power Energy Co., Ltd., 1st and 3rd Floor, Comprehensive Building, No. 168 Zhufeng Avenue, Doumen, Zhuhai, Čína
2. Kategória batérie (článok 38 ods. 6): prenosná batéria
3. Miesto výroby: 1st and 3rd Floor, Comprehensive Building, No. 168 Zhufeng Avenue, Doumen, Zhuhai, Čína
4. Dátum výroby (mesiac a rok): uvedený na batérii
5. Hmotnosť: 0,097 kg
6. Kapacita: 3200 mAh
7. Chemické zloženie: ternárna lítiová batéria
8. Nebezpečné látky okrem ortuti, kadmia alebo olova: žiadne
9. Vhodné hasiace médium: vodný postrek (sprinkler)
10. Kritické suroviny v koncentrácii vyššej ako 0,1 % hmotnosti: NMC $\leq$ 45,3 %, C $\leq$ 23,3 %, Cu $\leq$ 10,7 %, Al $\leq$ 3,4 %, EC $\leq$ 5,9 %, DMC $\leq$ 9,5 %, $LiPF_6$ $\leq$ 5,9 %

Distribútor
Sunnysoft s.r.o.
Kovanecká 2390/1a
190 00, Praha 9 - Libeň
www.sunnysoft.sk