Hohem iSteady XE

Používateľská príručka

podľa používateľského manuálu výrobcu V1.0

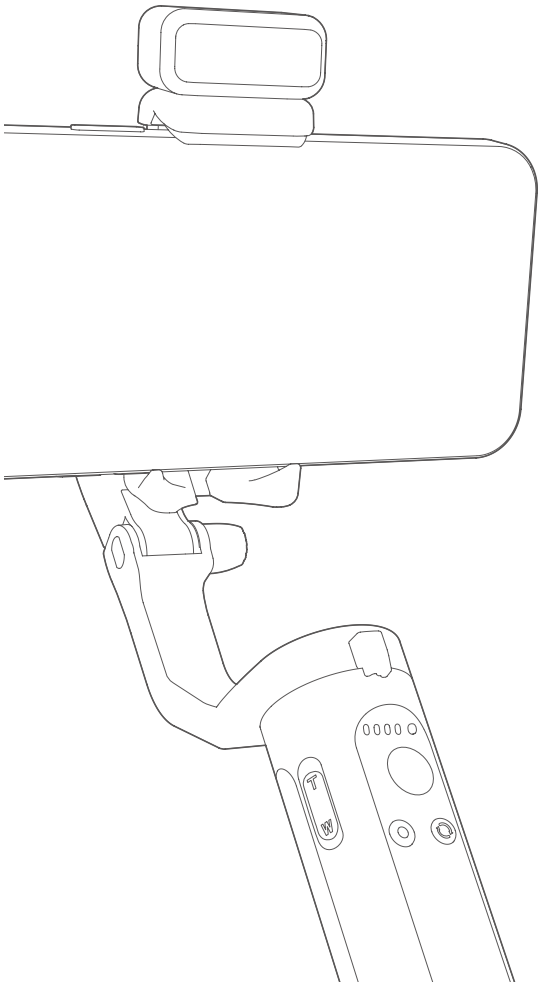

Naskenujte QR kód a otvorte videonávod.

Obsah

1 Prehľad iSteady XE **3**

2 Magnetické prisvetľovacie svetlo iSteady XE **4**

3 Upevnenie a vyváženie telefónu **5**

4 Zapnutie a pripojenie cez Bluetooth **6**

5 Stiahnutie aplikácie Hohem Joy **6**

6 Funkcie tlačidiel **7**

7 Pracovné režimy a rýchlosť sledovania **8**

7.1 Pracovné režimy 8

7.2 Rýchlosť sledovania 9

8 Zloženie stabilizátora iSteady XE **9**

9 Kalibrácia stabilizátora iSteady XE **10**

10 Indikátor stavu batérie a indikátor Bluetooth **11**

11 Technické údaje **12**

11.1 Stabilizátor 12

11.2 Prisvetľovacie svetlo 12

12 Upozornenie a vylúčenie zodpovednosti **13**

13 Kontakt na výrobcu **13**

1. Prehľad iSteady XE

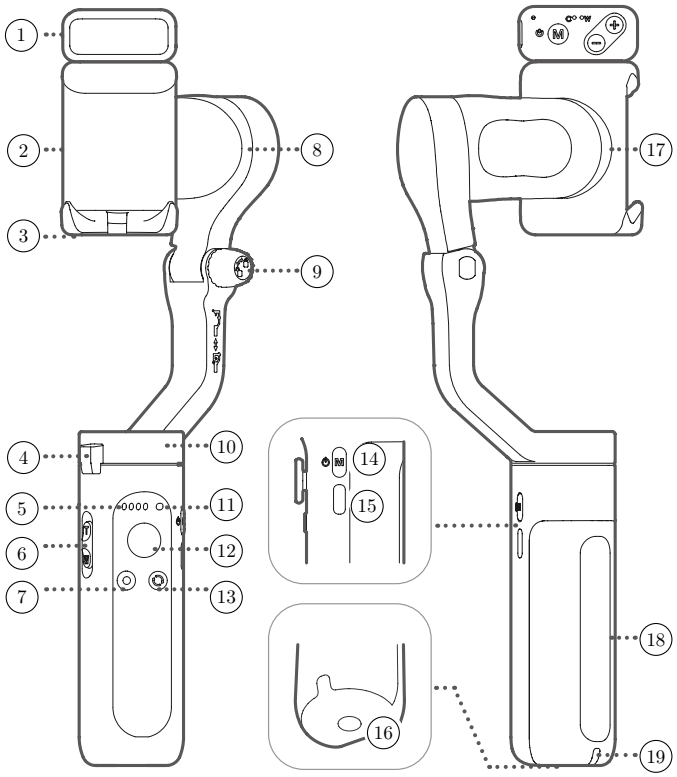

(1) Magnetické prisvetľovacie svetlo*
(2) Držiak telefónu
(3) Skladací zámok A
(4) Skladací zámok B
(5) Indikátor pracovného režimu (indikátor stavu batérie)
(6) Posúvač zoomu
(7) Tlačidlo spúšte
(8) Motor osi náklonu (tilt)
(9) Skrutka
(10) Motor osi otáčania (pan)
(11) Kontrolka Bluetooth
(12) Joystick
(13) Funkčné tlačidlo
(14) Tlačidlo M (tlačidlo napájania)
(15) Nabíjací port USB-C
(16) Závit 1/4"-20 UNC
(17) Motor osi náklonu do strany (roll)
(18) Rukoväť (so vstavanou batériou)
(19) Otvor na pútko

⚠

- Položky označené „*“ sú voliteľné príslušenstvo, ktoré sa predáva samostatne.
- Pred zapnutím stabilizátora iSteady XE upevnite mobilný telefón.
- Ak sa nezistí žiadny mobilný telefón alebo je motor preťažený, pretože telefón nie je správne vyvážený, stabilizátor sa po varovnom pípnutí vypne.

2. Magnetické prisvetľovacie svetlo iSteady XE

*Predáva sa samostatne

Studené svetlo / teplé svetlo / prirodzené biele svetlo (jas nastaviteľný v 10 úrovniach).

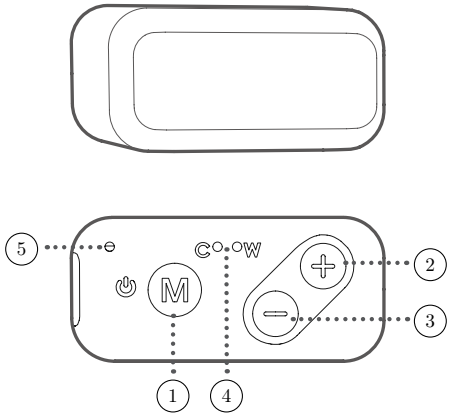

(1) Tlačidlo M (zapnutie/vypnutie svetla)
Stlačenie a podržanie na 3 s: zapnutie/vypnutie prisvetľovacieho svetla.
Jedno stlačenie: prepínanie medzi studeným, teplým a prirodzeným bielym svetlom.

(2) Tlačidlo plus „+“
Každým stlačením sa zvýši jas (desať úrovní).

(3) Tlačidlo mínus „–“
Každým stlačením sa zníži jas (desať úrovní).

(4) Indikátor prisvetľovacieho svetla
(„C“ označuje studené svetlo, „W“ teplé svetlo.)
Svieti iba indikátor C: používa sa studené svetlo.
Svieti iba indikátor W: používa sa teplé svetlo.
Svietia indikátory C aj W: používa sa prirodzené biele svetlo.

(5) Indikátor napájania
Bliká načerveno: nabíjanie.
Svieti načerveno: úplne nabité.

3. Upevnenie a vyváženie telefónu

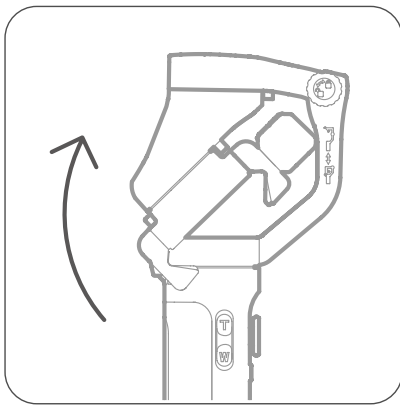

(1) Rozložte stabilizátor iSteady XE.

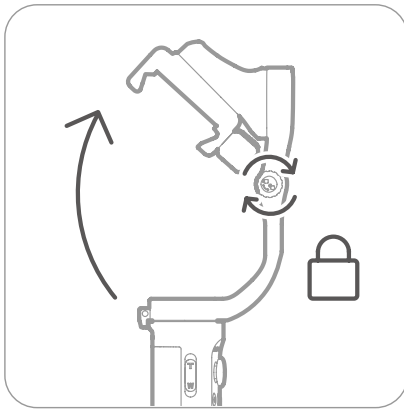

(2) Utiahnite skrutku otáčaním v smere hodinových ručičiek.

⚠ Ak skrutka nie je utiahnutá, stabilizátor nebude fungovať správne.

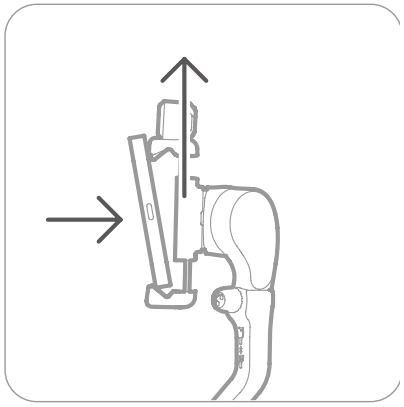

(3) Dbajte na to, aby bol fotoaparát telefónu na ľavej strane držiaka. Zasuňte spodný okraj telefónu do držiaka a potom vytiahnite hornú časť držiaka, aby telefón zacvakol na miesto.

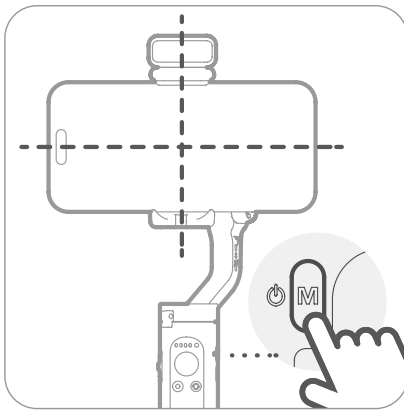

(4) Pred zapnutím telefón posuňte tak, aby zostal pevne uchytený a vyvážený v strede.

⚠ Dbajte na to, aby bol telefón uchytený v strede na gumených podložkách, inak bude stabilizátor vibrovať alebo sa automaticky vypne.

4. Zapnutie a pripojenie cez Bluetooth

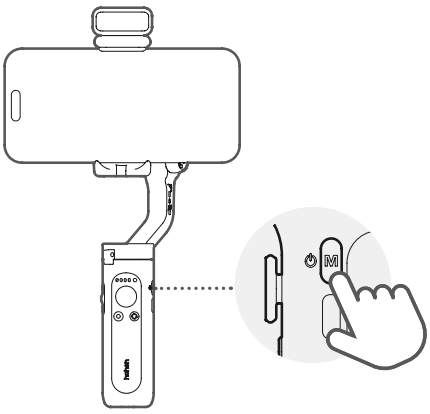

① **Zapnutie**
Stlačte a podržte tlačidlo M (tlačidlo zapnutia/vypnutia) na 3 s.

② **Pripojenie cez Bluetooth pomocou aplikácie**
Zapnite Bluetooth na svojom smartfóne. Spustite aplikáciu Hohem Joy a podľa pokynov pripojte stabilizátor iSteady XE.

5. Stiahnutie aplikácie Hohem Joy

Stiahnite si aplikáciu Hohem Joy a využívajte ďalšie zaujímavé funkcie.

Naskenujte QR kód alebo vyhľadajte „Hohem Joy“ v obchode App Store alebo Google Play a aplikáciu si stiahnite.

*Aplikácia Hohem Joy vyžaduje iOS 10.0 alebo novší, prípadne Android 6.0 alebo novší.

6. Funkcie tlačidiel

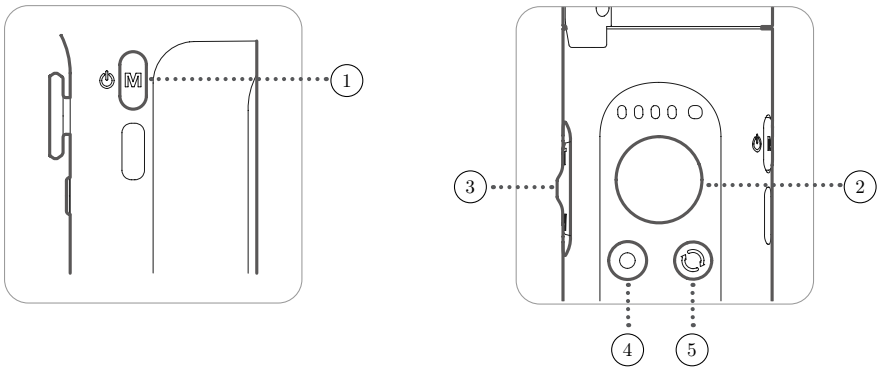

(1) **Tlačidlo M (tlačidlo napájania)**
Stlačenie a podržanie na 3 s: zapnutie/vypnutie
Jedno stlačenie: prepínanie pracovných režimov (PTF – PF – L – POV)
Dvojité stlačenie: prechod do pohotovostného režimu (ďalším stlačením pohotovostný režim ukončíte)
Päťnásobné stlačenie: automatická kalibrácia

(2) **Joystick**
Hore/dole: ovládanie náklonu (tilt)
Doľava/doprava: ovládanie otáčania (pan)
(Pomocou nastavenia „Left/Right Joystick“ v aplikácii Hohem Joy možno joystickom ovládať aj náklon do strany (roll).)

(3) **Posúvač zoomu**
(K dispozícii v aplikácii Hohem Joy / Android 10.0 alebo novší; uistite sa, že je nadviazané spárovanie cez Bluetooth.)
Posunutie nahor: priblíženie
Posunutie nadol: oddialenie

(4) **Tlačidlo spúšte**
(Uistite sa, že je nadviazané spárovanie cez Bluetooth.)
Jedno stlačenie: zhotovenie fotografie; spustenie/ukončenie nahrávania videa
Dvojité stlačenie: prepnutie medzi PHOTO a VIDEO (fotografia/video)
Trojité stlačenie: prepnutie medzi prednou a zadnou kamerou (k dispozícii v aplikácii Hohem Joy / Android 10.0 alebo novší; uistite sa, že je nadviazané spárovanie cez Bluetooth)

(5) **Funkčné tlačidlo**
Jedno stlačenie: prepnutie medzi orientáciou na šírku a na výšku
Dvojité stlačenie: vycentrovanie stabilizátora

Trojité stlačenie: režim Inception 180° / otočný záber 180° (automatické otáčanie)
Sedemnásobné stlačenie: spárovanie diaľkového ovládača*

Pri spárovaní s diaľkovým ovládačom*:
Jedno stlačenie funkčného tlačidla: zrušenie párovania
Dvojité stlačenie funkčného tlačidla: odstránenie spárovaného diaľkového ovládača* (spárovaný ovládač prestane byť dostupný a je potrebné ho spárovať znova)
Stlačenie a podržanie funkčného tlačidla: kontrola stavu batérie stabilizátora

*Diaľkový ovládač sa predáva samostatne.

7. Pracovné režimy a rýchlosť sledovania

7.1. Pracovné režimy

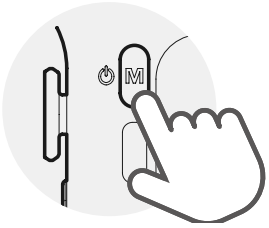

Prepínanie režimov
Pracovné režimy prepnete jedným stlačením tlačidla M.

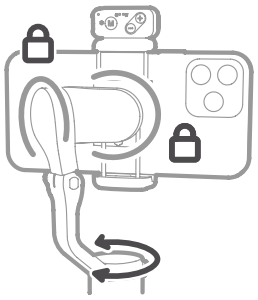

Sledovanie otáčania (PF)
Keď rukoväťou otáčate doľava/doprava, kamera sleduje pohyby rukoväte. V rozsahu −45° až +45° motor náklonu nesleduje pohyb; mimo tohto rozsahu stabilizátor sleduje náklon. Motor osi náklonu do strany (roll) je zamknutý a pohyb nesleduje.

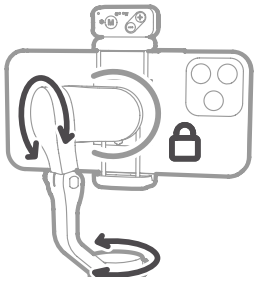

Sledovanie otáčania a náklonu (PTF)
Toto je predvolený pracovný režim. Keď rukoväťou otáčate doľava/doprava alebo ju nakláňate nahor/nadol, kamera sleduje pohyby rukoväte. Motor osi náklonu do strany (roll) je zamknutý a pohyb nesleduje.

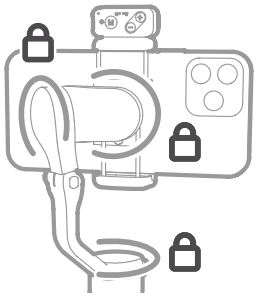

Všetko zamknuté (L)
Motory osí náklonu do strany (roll) a otáčania (pan) sú zamknuté a pohyb nesledujú. V rozsahu −45° až +45° motor náklonu nesleduje pohyb; mimo tohto rozsahu stabilizátor sleduje náklon.

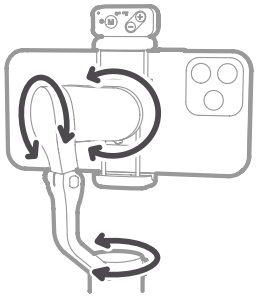

POV (sledovanie všetkých osí)
Pohľad z prvej osoby. Umožňuje úplný pohyb o 360°: so stabilizátorom môžete otáčať, nakláňať aj nakláňať do strany.

7.2. Rýchlosť sledovania

Rýchlosť sledovania zmeníte v aplikácii Hohem Joy – Start Recording – Gimbal Parameter Settings (nastavenie parametrov stabilizátora; je potrebné pripojenie cez Bluetooth).

General (bežná)	Snímanie s bežnou rýchlosťou sledovania
Slow (pomalá)	Snímanie s pomalou rýchlosťou sledovania
Medium (stredná)	Snímanie na sledovanie rýchleho pohybu
Fast (rýchla)	Rýchle sledovanie na prechody vo videu

8. Zloženie stabilizátora iSteady XE

Zložte stabilizátor podľa obrázka.

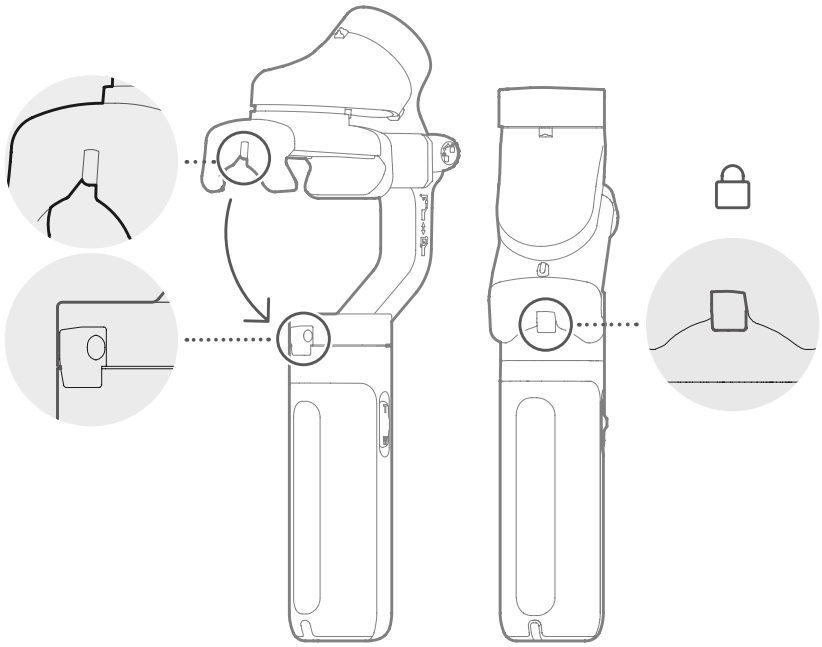

9. Kalibrácia stabilizátora iSteady XE

Ak stabilizátor po zapnutí nie je vo vodorovnej polohe alebo ak sa os otáčania (pan) v pokoji mierne posúva, vykonajte kalibráciu.

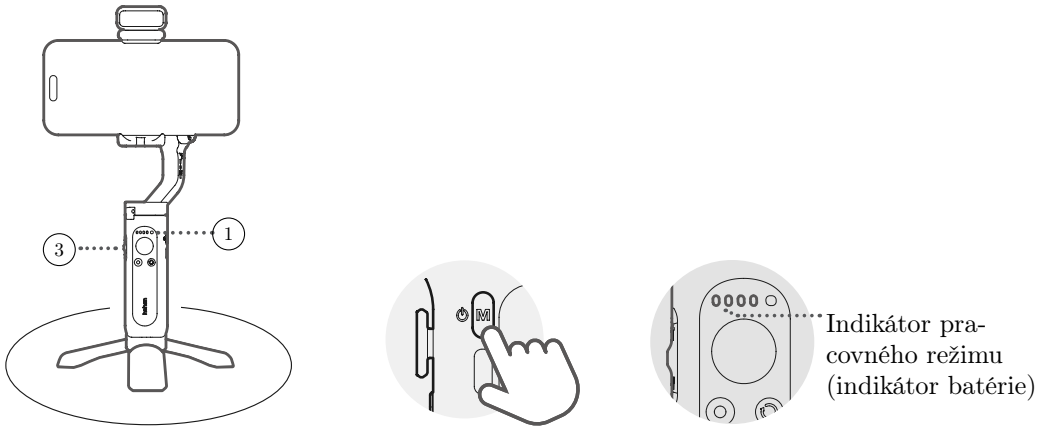

1. Zapnite stabilizátor a päťkrát stlačte funkčné tlačidlo.
2. Po pípnutí sa spustí kalibrácia.
3. Prvé dve a posledné dve kontrolky batérie striedavo blikajú.
4. Kalibrácia je dokončená, keď zaznejú dve pípnutia (kalibrácia trvá približne 40 sekúnd).

⚠ Stabilizátor kalibrujte na rovnom povrchu a nehýbte ním.

10. Indikátor stavu batérie a indikátor Bluetooth

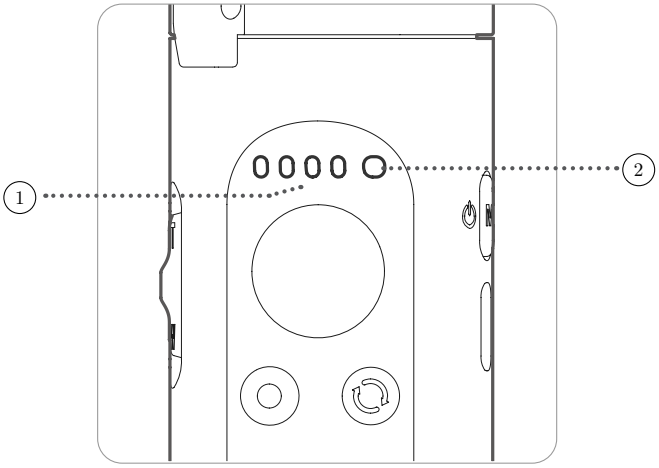

(1) Indikátor pracovného režimu (indikátor stavu batérie)

- **Režim stabilizátora:** kontrolka aktívneho pracovného režimu svieti nazeleno.
- **Stav batérie:** stav batérie skontrolujete stlačením a podržaním funkčného tlačidla (čím viac kontroliek svieti, tým vyššie je nabitie batérie).
- **Stav nabíjania:** blikajúce kontrolky znamenajú, že sa stabilizátor nabíja; trvalo svietiace kontrolky znamenajú, že je úplne nabitý.
- **Ostatné:** počas kalibrácie stabilizátora kontrolky nepretržite blikajú.

(2) Indikátor Bluetooth

a. Farba signalizuje stav stabilizátora

- **Nesvieti:** Bluetooth odpojené
- **Zelená:** Bluetooth pripojené
- **Pulzuje načerveno:** upozornenie na vybitú batériu
- **Rýchlo bliká načerveno:** odpočítavanie do vypnutia pre vybitú batériu
- **Svieti načerveno:** upozornenie na chybu
- **Bliká načerveno a pípa:** preťaženie

b. Stav diaľkového ovládača*

- **Bliká striedavo nažlto a nazeleno:** párovanie
- **Bliká nažlto:** spárované

*Diaľkový ovládač sa predáva samostatne.

11. Technické údaje

11.1. Stabilizátor

Hmotnosť	259 g (bez prisvetľovacieho svetla a statívu)
Rozmery v zloženom stave	179 × 79 × 39 mm
Kapacita batérie	3,7 V / 2000 mAh
Výdrž batérie	8 hodín
Mechanický rozsah	Otáčanie (pan): 320° Náklon do strany (roll): 320° Náklon (tilt): 320°
Ovládateľný rozsah	Otáčanie (pan): 320° Náklon (tilt): −45° až +45°
Kompatibilné telefóny	Hmotnosť: ≤ 280 g Hrúbka: ≤ 11 mm Šírka: 55–90 mm

Pri niektorých telefónoch, ktoré majú fotoaparát umiestnený v strede, napríklad Xiaomi Mi 10, Xiaomi Mi 10 Pro a Xiaomi Mi CC9 Pro, môže byť motor viditeľný v zábere.

11.2. Prisvetľovacie svetlo

Hmotnosť	16 g
Kapacita batérie	3,7 V / 300 mAh
Výkon	1 W
Výdrž batérie	1 hodina
Svetlo	Studené svetlo (6500 K) Teplé svetlo (3000 K) Prirodzené biele svetlo (5500 K)

12. Upozornenie a vylúčenie zodpovednosti

Ďakujeme, že ste si zakúpili výrobok Hohem. Používaním tohto výrobku potvrdzujete, že ste si pozorne prečítali toto vylúčenie zodpovednosti a upozornenie a že rozumiete tu uvedeným podmienkam a súhlasíte s ich dodržiavaním. Beriete na vedomie, že nesiete výhradnú zodpovednosť za svoje konanie pri používaní tohto výrobku a za všetky jeho dôsledky. Zaväzujete sa používať výrobok iba na riadne účely a v súlade so všetkými platnými zákonmi, pravidlami a predpismi a so všetkými podmienkami, bezpečnostnými opatreniami, postupmi, zásadami a pokynmi, ktoré spoločnosť Hohem zverejnila alebo môže zverejniť. Spoločnosť Hohem nenesie žiadnu zodpovednosť za škody, zranenia ani akúkoľvek právnu zodpovednosť vzniknutú priamo či nepriamo v dôsledku používania tohto výrobku. Používateľ je povinný dodržiavať bezpečné a zákonné postupy, okrem iného tie, ktoré sú uvedené v tomto dokumente.

Tento dokument a všetky súvisiace dokumenty môžu byť zmenené podľa výhradného uváženia spoločnosti Hohem. Aktuálne informácie o výrobku nájdete na www.hohem.com na stránke tohto výrobku.

13. Kontakt na výrobcu

Zákaznícka linka (bezplatná):

USA	+1 (888) 965 8512	Po–Pi 9:00–17:00 (EST)
Veľká Británia	+44 (0)808 273 7578	Po–Pi 14:00–22:00 (GMT+0)
Kanada	+1 (855) 758 8939	Po–Pi 9:00–17:00 (EST)
Brazília	+55 (0)800 591 1897	Po–Pi 10:00–18:00 (GMT−3)

E-mail: service@hohem.com
Web: www.hohem.com
Facebook: Hohem Technology Co., Ltd
Výrobca: Hohem Technology Co., Ltd

Distribútor
Sunnysoft s.r.o.
Kovanecká 2390/1a
190 00, Praha 9 - Libeň
www.sunnysoft.sk