hohem

MIC-01

Bezdrôtový klopový mikrofón

1 TX + 1 RX

Používateľská príručka

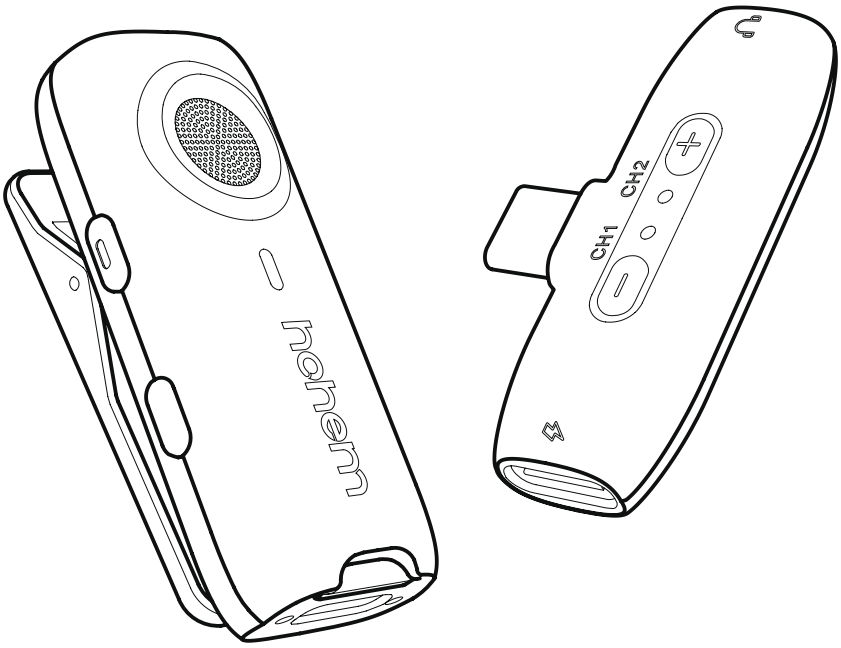

Naskenujte QR kód a pozrite si videonávod.

https://www.hohem.com/youtube/tutorial/Wyq4BxTZ091

Obsah

1 Upozornenie a vylúčenie zodpovednosti . . . 3
2 Obsah balenia . . . 3
3 Popis výrobku . . . 4
3.1 Vysielač (TX) . . . 4
3.2 Prijímač (RX) . . . 4
4 Nabíjanie . . . 5
5 Vysielač (TX) . . . 5
5.1 Zapnutie a vypnutie . . . 5
5.2 Nosenie vysielača . . . 6
5.3 Protiveterný kryt . . . 6
6 Prijímač (RX) . . . 7
6.1 Pripojenie k smartfónu . . . 7
6.2 Pripojenie k fotoaparátu . . . 7
6.3 Párovanie TX a RX . . . 8
7 Funkcie a indikácie . . . 9
7.1 Potlačenie šumu . . . 9
7.2 Dozvuk* . . . 10
7.3 Ovládanie spúšte* . . . 10
7.4 Stlmenie* . . . 10
7.5 Odposluch v reálnom čase* . . . 11
7.6 Zosilnenie* . . . 11
7.7 Externý mikrofón* . . . 12
7.8 Diktafón . . . 12
8 Technické parametre . . . 13
9 Záručné podmienky výrobcu . . . 13
10 Informácie o zhode . . . 14

1. Upozornenie a vylúčenie zodpovednosti

Ďakujeme, že ste si kúpili Hohem MIC-01. Používaním tohto výrobku potvrdzujete, že ste si pozorne prečítali toto upozornenie a vylúčenie zodpovednosti a že rozumiete tu uvedeným podmienkam a zaväzujete sa ich dodržiavať. Beriete na vedomie, že za svoje konanie pri používaní výrobku a za všetky jeho dôsledky zodpovedáte výlučne vy sami. Zaväzujete sa používať výrobok iba na riadne účely a v súlade so všetkými platnými zákonmi, pravidlami a predpismi a so všetkými podmienkami, bezpečnostnými opatreniami, postupmi, zásadami a pokynmi, ktoré spoločnosť Hohem zverejnila alebo zverejní.

Spoločnosť Hohem nenesie žiadnu zodpovednosť za škody, zranenia ani akúkoľvek právnu zodpovednosť vzniknutú priamo či nepriamo v súvislosti s používaním tohto výrobku. Používateľ je povinný dodržiavať zásady bezpečného a zákonného používania, okrem iného tie, ktoré sú uvedené v tomto dokumente.

Tento dokument aj všetky súvisiace dokumenty môžu byť podľa výhradného uváženia spoločnosti Hohem zmenené. Aktuálne informácie o výrobku nájdete na www.hohem.com na stránke tohto výrobku.

Výrobca: Hohem Technology Co., Ltd.
E-mail: service@hohem.com
Web: www.hohem.com

2. Obsah balenia

Pred použitím výrobku starostlivo skontrolujte, či balenie obsahuje všetky nižšie uvedené položky. Ak niektorá položka chýba, obráťte sa na zákaznícky servis Hohem alebo na miestneho distribútora.

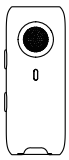

Vysielač (TX) × 1

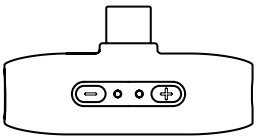

Prijímač (RX) × 1

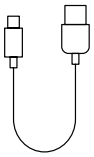

Nabíjací kábel Type-C × 1



Protiveterný kryt × 1

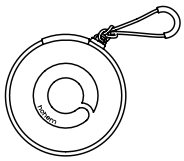

Úložné vrecko × 1

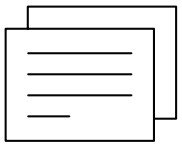

Používateľská príručka × 1

3. Popis výrobku

3.1. Vysielač (TX)

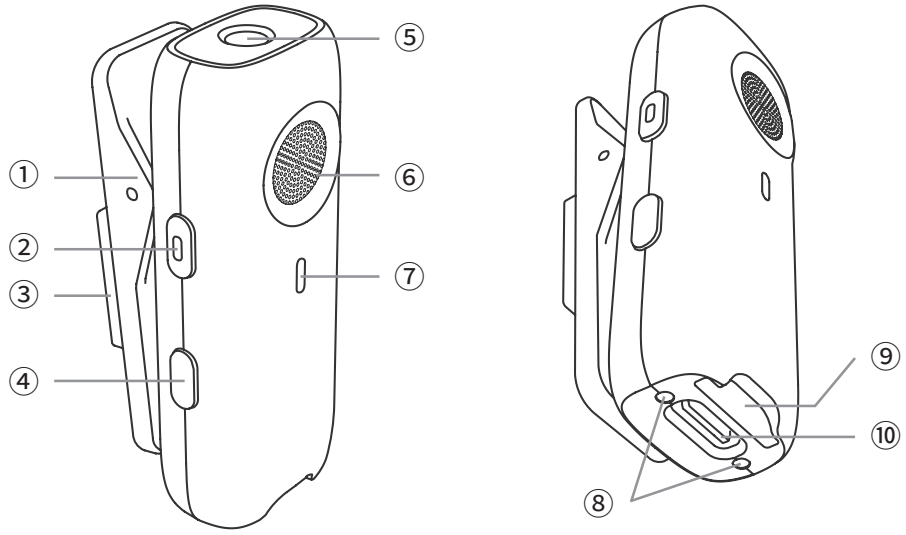

1. Zadný klip
2. Tlačidlo napájania (spúšť / stlmenie)
3. Magnet klipu
4. Tlačidlo režimu (potlačenie šumu / prepojenie / dozvuk)
5. Výstup 3,5 mm TRS
6. Vstavaný mikrofón
7. Stavový indikátor
8. Nabíjacie kontakty
9. Slot na kartu TF
10. Nabíjací port Type-C

3.2. Prijímač (RX)

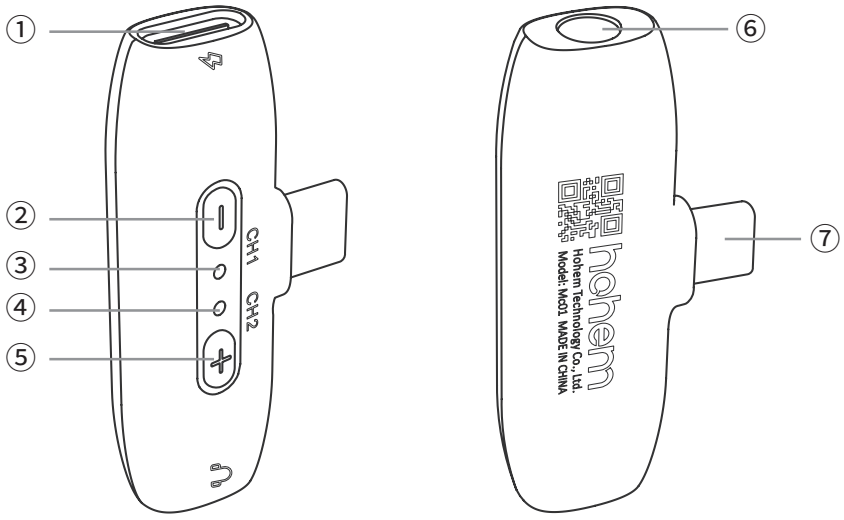

1. Nabíjací port Type-C
2. Tlačidlo − (zosilnenie / prepojenie)
3. Indikátor CH1
4. Indikátor CH2
5. Tlačidlo + (zosilnenie / prepojenie)
6. Port 3,5 mm na odposluch
7. Konektor Type-C / Lightning

4. Nabíjanie

Pred použitím sa uistite, že je vysielač (TX) dostatočne nabitý.

Vybitá batéria TX:

- Indikátor pomaly bliká načerveno: batéria pod 10 %.
- Indikátor rýchlo bliká načerveno: batéria pod 3 %.

Pri nízkom stave batérie má na stavovom indikátore TX prednosť upozornenie na batériu a ostatné indikácie režimov sa nezobrazujú.

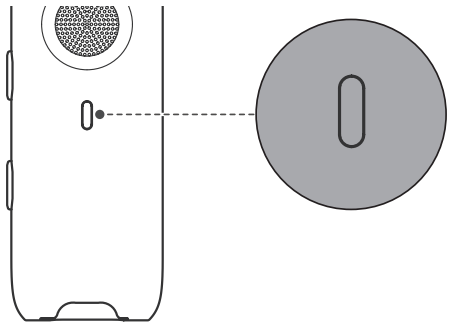

Pripojte TX dodaným nabíjacím káblom USB-C k USB napájaciemu adaptéru. Adaptér nie je súčasťou balenia; odporúčame adaptér 5 V / 2 A.

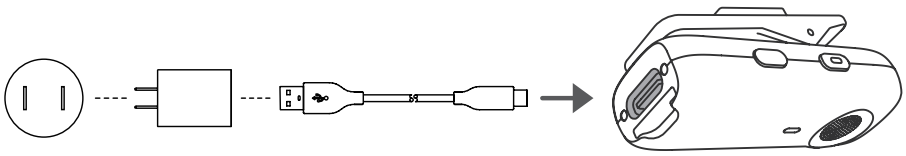

- **TX sa nabíja:** indikátor pomaly bliká načerveno.
- **TX je úplne nabitý:** indikátor nepretržite svieti načerveno.

5. Vysielač (TX)

5.1. Zapnutie a vypnutie

Stlačte a podržte tlačidlo napájania na 3 sekundy.

- **Zapnutie:** stavový indikátor bliká.
- **Vypnutie:** stavový indikátor zhasne.

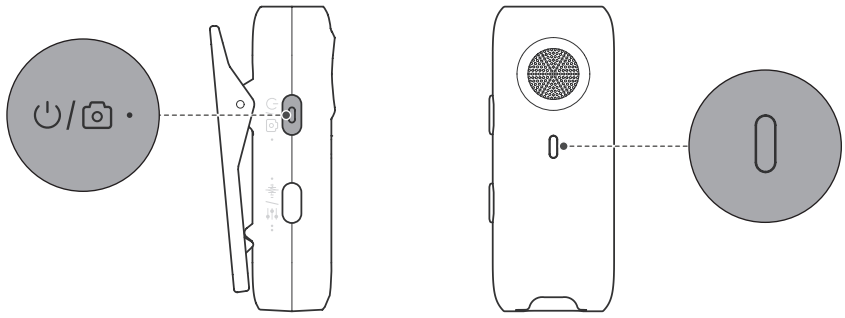

5.2. Nosenie vysielača

Pripevnite TX na golier pomocou zadného klipu alebo magnetu klipu, približne 10 cm od úst.

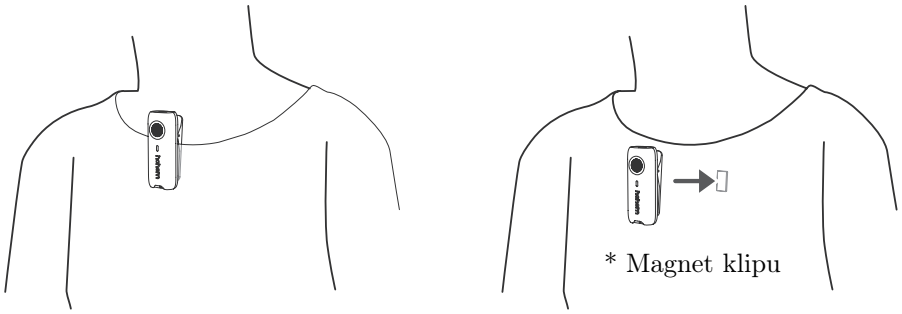

5.3. Protiveterný kryt

Nasaďte na vysielač protiveterný kryt. Chráni membránu mikrofónu pred nárazmi dychu (plozívami) a hlukom vetra.

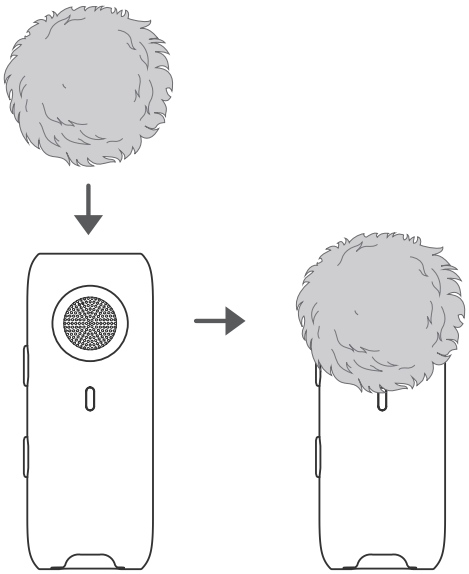

6. Prijímač (RX)

6.1. Pripojenie k smartfónu

Prijímač (RX) jednoducho zasuňte do telefónu. Prijímač Hohem MIC-01 sa vyrába v dvoch verziách konektora, Lightning a Type-C; zvoľte verziu, ktorá zodpovedá vášmu zariadeniu.

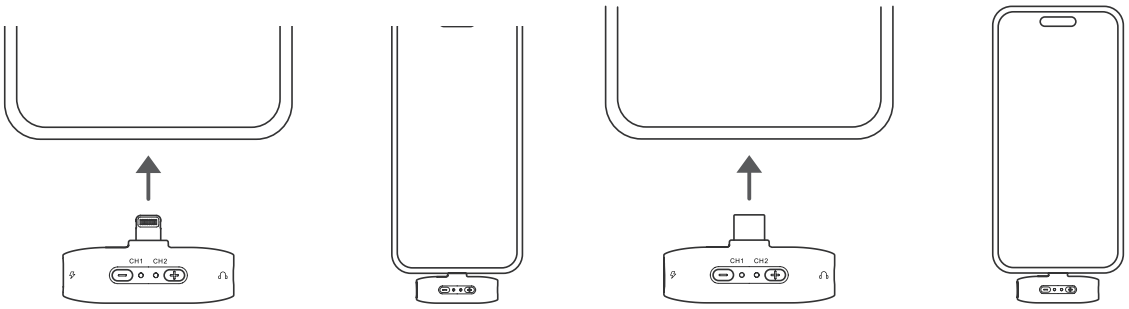

Lightning Type-C

Po nadviazaní spojenia indikátor RX zabliká. Ak používate hrubý obal telefónu, odporúčame ho pred pripojením prijímača zložiť.

6.2. Pripojenie k fotoaparátu

RX nemá vstavanú batériu, preto pri použití s fotoaparátom potrebuje externý zdroj napájania.

a. Zasuňte RX do výstupného portu externého zdroja napájania. Potom prepojte

RX so vstupom pre zvuk na fotoaparáte (zvyčajne označeným symbolom mikrofónu) pomocou kábla 3,5 mm TRS.

b. Súčasne nastavte citlivosť mikrofónu vo fotoaparáte na hodnotu 1 až 3.

Kábel 3,5 mm TRS nie je súčasťou balenia.

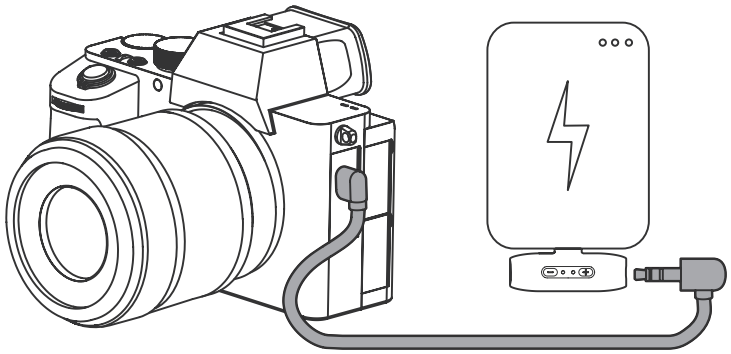

Na dosiahnutie najlepších výsledkov odporúčame používať fotoaparát so stabilizátorom Hohem iSteady MT2. Ten nielen uľahčuje natáčanie, ale môže aj napájať RX.

Naskenujte QR kód a pozrite si videonávod.
https://www.hohem.com/youtube/tutorial/Wyq4BxTZ093

6.3. Párovanie TX a RX

Uistite sa, že je RX už zasunutý do záznamového zariadenia.

a. Zapnite TX. Keď stavový indikátor TX aj indikátor CH1 na RX nepretržite svietia, sú RX a TX spárované.

b. Indikátor CH2 bliká 30 sekúnd a potom automaticky zhasne.

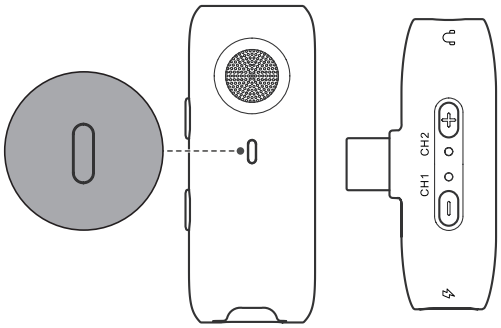

Ak sa párovanie nepodarí alebo bolo zrušené, indikátory začnú blikať.

Zrušenie existujúceho spárovania a nové spárovanie zariadení:

a. Stlačte a podržte tlačidlo – na RX na 3 sekundy. Indikátor CH1 rýchlo bliká.

b. Súčasne stlačte a podržte tlačidlo režimu na TX na 3 sekundy. Indikátor TX rýchlo bliká.

c. Keď indikátor TX aj indikátor CH1 nepretržite svietia, párovanie je dokončené.

Naskenujte QR kód a pozrite si videonávod.
https://www.hohem.com/youtube/tutorial/Wyq4BxTZ090

7. Funkcie a indikácie

Funkcie označené hviezdičkou (*) sú dostupné iba vtedy, keď sú TX a RX spárované.

7.1. Potlačenie šumu

Pri nasledujúcich operáciách musí byť TX zapnutý.

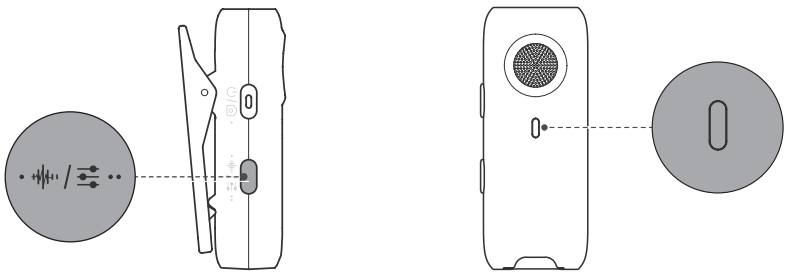

Intenzita: krátkym stlačením tlačidla režimu prepínate medzi režimami potlačenia šumu:

- **Vypnuté:** indikátor nepretržite svieti namodro.
- **Štandardné:** indikátor nepretržite svieti nazeleno.
- **Silné:** indikátor nepretržite svieti nažlto.

Pri prvom použití je nastavený režim Štandardné. Po zmene si výrobok pamätá režim, ktorý bol aktívny pred posledným vypnutím.

7.2. Dozvuk*

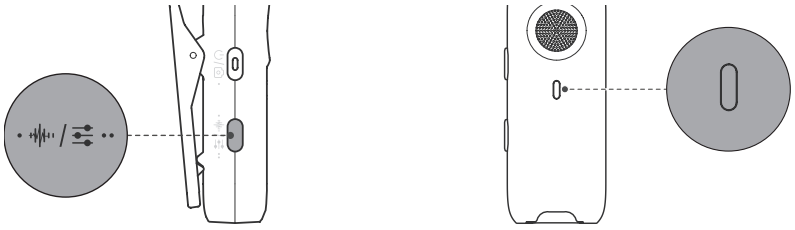

Zapnutie/vypnutie: dvakrát stlačte tlačidlo režimu na TX.

- **Zapnuté:** indikátor striedavo bliká nafialovo a namodro / nazeleno / nažlto (podľa aktuálneho režimu potlačenia šumu).
- **Vypnuté:** indikátor ukazuje aktuálny režim potlačenia šumu.

7.3. Ovládanie spúšte*

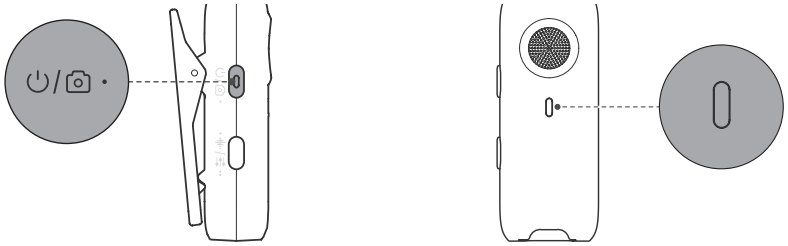

Spúšť telefónu: krátko stlačte tlačidlo napájania na TX. Stavový indikátor raz blikne a telefón urobí fotografiu alebo spustí / zastaví nahrávanie videa.

7.4. Stlmenie*

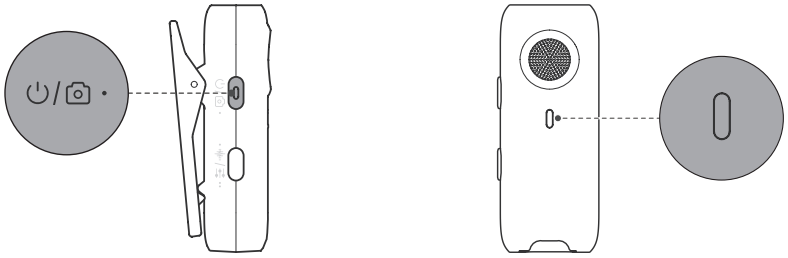

Zapnutie/vypnutie: dvakrát stlačte tlačidlo napájania na TX.

- **Zapnuté:** indikátor nepretržite svieti nabielo.
- **Vypnuté:** indikátor ukazuje aktuálny režim potlačenia šumu.

7.5. Odposluch v reálnom čase*

Zapojte káblové slúchadlá (nie sú súčasťou balenia) do portu 3,5 mm na odposluch na RX a môžete v reálnom čase počúvať hlas a kontrolovať záznam z pripojeného TX.

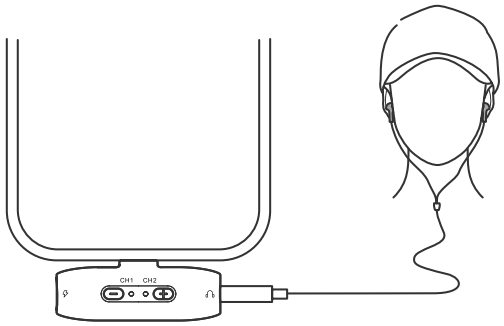

7.6. Zosilnenie*

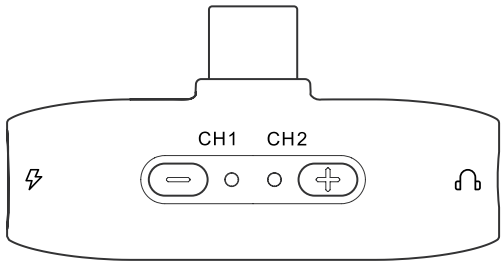

Dvojitým stlačením tlačidla − prejdete do režimu zosilnenia. Indikátor CH1 nepretržite svieti načerveno.

- **Zvýšenie zosilnenia:** stlačte tlačidlo +.
- **Zníženie zosilnenia:** stlačte tlačidlo −.
- **Ukončenie režimu zosilnenia:** dvakrát stlačte tlačidlo − (alebo 10 sekúnd nič nestláčajte).

Tipy:

1. Hohem MIC-01 ponúka 5 úrovní zosilnenia. Úrovne 2 až 4 sú v slúchadlách potvrdené jedným pípnutím, úrovne 5 (najvyššia) a 1 (najnižšia) dvojitým pípnutím.
2. Pri prvom použití je nastavená stredná úroveň zosilnenia (3). Po zmene si výrobok pamätá úroveň nastavenú pred posledným vypnutím.
3. Mimo režimu zosilnenia nemajú tlačidlá zosilnenia žiadnu funkciu zosilnenia.

7.7. Externý mikrofón*

Zapojte externý mikrofón do portu 3,5 mm v hornej časti TX. Externý mikrofón nie je súčasťou balenia.

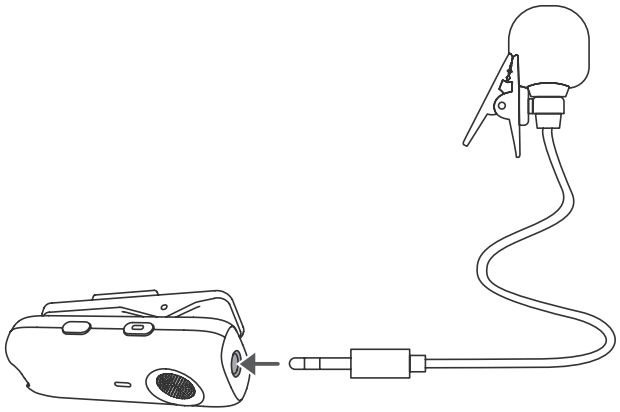

7.8. Diktafón

Uistite sa, že je TX zapnutý.

TX má slot na kartu TF (microSD). Ak TX nie je pripojený k RX a je v ňom vložená karta TF, funguje ako samostatný diktafón. Na dosiahnutie najlepšieho výsledku zvoľte režim potlačenia šumu podľa prostredia.

TX podporuje karty TF do 32 GB (súborový systém FAT), ktoré stačia až na 94 hodín záznamu.

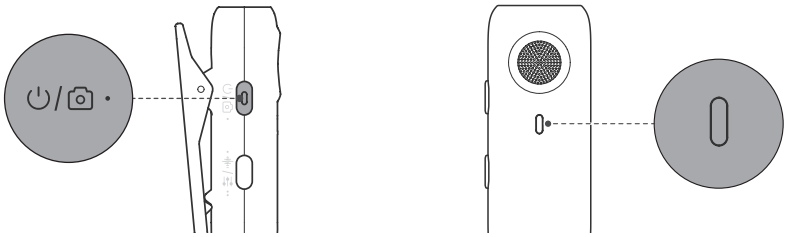

Spustenie/zastavenie: krátko stlačte tlačidlo napájania na TX.

- **Nahrávanie:** indikátor striedavo bliká nabielo a nažlto / namodro / nazeleno (podľa aktuálneho režimu potlačenia šumu).
- **Zastavené:** indikátor ukazuje aktuálny režim potlačenia šumu.

Tipy:

1. Keď je TX spárovaný s RX a je vložená karta TF, zvuk sa zároveň automaticky ukladá na kartu TF ako záloha.
2. Nahrávky sa ukladajú vo formáte WAV, vhodnom na profesionálne spracovanie zvuku a archiváciu.

3. Nahrávky z karty TF je možné skopírovať dvoma spôsobmi:
   a. vložte kartu TF do čítačky kariet pripojenej k počítaču, alebo
   b. pripojte TX priamo k počítaču dátovým káblom Type-C.
4. Keď je karta TF plná a nahrávky neboli skopírované, nové nahrávky prepisujú najstaršie.
5. S vloženou kartou TF je možné TX používať aj ako USB disk na ukladanie a kopírovanie súborov.

8. Technické parametre

Vysielač	Rozmery: 50,2 × 20,6 × 20,6 mm; hmotnosť: 14,9 g
Prijímač	Rozmery: 46 × 23,5 × 9,1 mm; hmotnosť: 5 g
Vzorkovacia frekvencia	48 kHz
Dosah prenosu zvuku	20 m pri voľnom pohybe, 100 m pri priamej viditeľnosti
Prenosová frekvencia	2,4 GHz
Výstupná latencia	25 ms
Frekvenčný rozsah	20 Hz – 20 kHz
Vstupné napätie	DC 4,8–5,4 V
Citlivosť	−38 dBFS
Odstup signálu od šumu (SNR)	64 dB
Prevádzková teplota	−20 až 60 °C
Menovitý príkon	170 mW
Kapacita batérie	150 mAh
Prevádzková doba	7,5 h
Čas nabíjania	cca 1,5 h

Uvedené údaje boli namerané v štandardnom prostredí v laboratóriu Hohem a v iných podmienkach sa môžu líšiť. Rozhodujúce je skutočné použitie.

9. Záručné podmienky výrobcu

1. Ak zákazník do siedmich (7) kalendárnych dní od prevzatia výrobku zistí chybu kvality alebo funkčnú poruchu, má nárok na výmenu. Výrobok ani jeho obal nesmú byť poškodené; úplne nový výrobok bude poskytnutý po potvrdení, že poruchu nespôsobil používateľ.
2. Záručný servis sa vzťahuje iba na bežné používanie.
3. Záručná doba je 12 mesiacov od dátumu predaja pri bežnom používaní. Príslušenstvo je zo záruky vylúčené.

4. Záruka sa NEVZŤAHUJE na náhodné poškodenia ani na poškodenia spôsobené používateľom, okrem iného neoprávnenou úpravou, rozobratím alebo nesprávnym používaním a obsluhou.
5. Uschovajte si záručný list a pri uplatnení záruky ho predložte.

Tieto podmienky nemajú vplyv na vaše zákonné práva spotrebiteľa podľa právnych predpisov vašej krajiny.

Zákaznícka linka Hohem (bezplatná)

USA	+1 (888) 965 8512	Po–Pi 9:00–17:00 (EST)
Veľká Británia	+44 (0)808 273 7578	Po–Pi 14:00–22:00 (GMT)
Kanada	+1 (855) 758-8939	Po–Pi 9:00–17:00 (EST)
Brazília	+55 (0)800 591 1897	Po–Pi 10:00–18:00 (GMT−3)

Záručný list

Meno používateľa: _____

Telefón: _____

Adresa: _____

Dátum nákupu: _____

Sériové číslo výrobku: _____

Popis poruchy: _____

10. Informácie o zhode

EÚ vyhlásenie o zhode

Toto zariadenie je v súlade so základnými požiadavkami a ďalšími príslušnými ustanoveniami smernice 2014/53/EÚ (rádiové zariadenia) a smernice 2011/65/EÚ v znení (EÚ) 2015/863 (RoHS).

WEEE – likvidácia

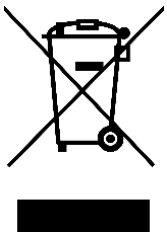

V súlade so smernicou EÚ o odpade z elektrických a elektronických zariadení (WEEE – 2012/19/EÚ) sa tento výrobok nesmie likvidovať spolu s bežným komunálnym odpadom. Vráťte ho v mieste nákupu alebo ho odovzdajte na verejnom zbernom mieste recyklovateľného odpadu. Správnou likvidáciou pomôžete predísť možným negatívnym vplyvom na životné prostredie a ľudské zdravie, ktoré by inak mohlo spôsobiť nevhodné nakladanie s týmto odpadom. Ďalšie informácie získate na miestnom úrade alebo na najbližšom zbernom mieste. Nesprávna likvidácia tohto druhu odpadu môže byť podľa vnútroštátnych predpisov pokutovaná.

Vysielač obsahuje vstavanú nabíjateľnú lítiovú batériu. Nevyhadzujte ju do komunálneho odpadu; batéria musí byť odovzdaná do separovaného zberu spolu s výrobkom.

CE

Distribútor
Sunnysoft s.r.o.
Kovanecká 2390/1a
190 00, Praha 9 - Libeň
www.sunnysoft.sk