hohem

MIC-01

Bezdrátový klopový mikrofon

2 TX + 1 RX + nabíjecí pouzdro

Uživatelská příručka

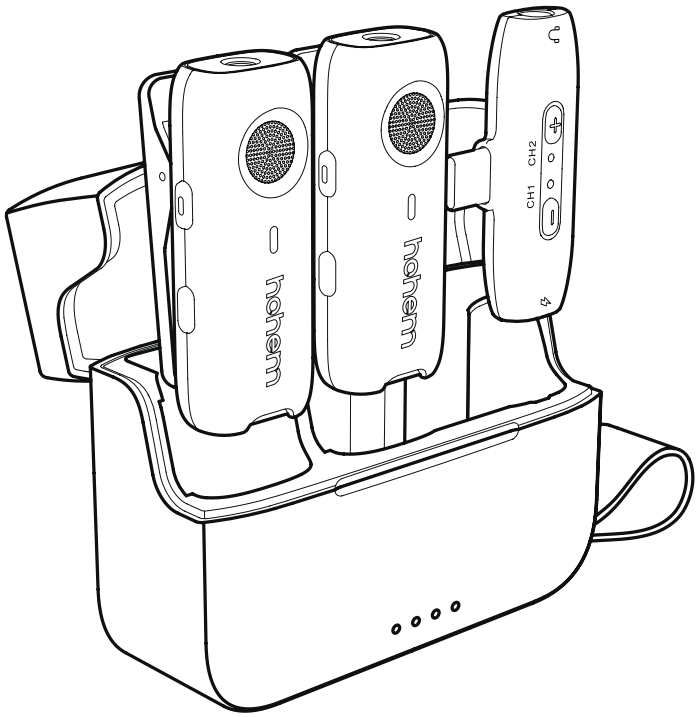

Naskenujte QR kód a podívejte se na videonávod.

https://www.hohem.com/youtube/tutorial/Wyq4BxTZ089

Obsah

1 Upozornění a vyloučení odpovědnosti . . . 3
2 Obsah balení . . . 3
3 Popis výrobku . . . 4
3.1 Vysílač (TX) . . . 4
3.2 Přijímač (RX) . . . 4
3.3 Nabíjecí pouzdro . . . 5
4 Nabíjení . . . 6
4.1 Způsob nabíjení 1: nabíjecí pouzdro . . . 6
4.2 Způsob nabíjení 2: USB adaptér . . . 7
5 Vysílač (TX) . . . 7
5.1 Zapnutí a vypnutí . . . 7
5.2 Nošení vysílače . . . 8
5.3 Protivětrný kryt . . . 8
6 Přijímač (RX) . . . 8
6.1 Připojení ke smartphonu . . . 8
6.2 Připojení k fotoaparátu . . . 9
6.3 Párování s vysílači . . . 10
7 Funkce a indikace . . . 11
7.1 Potlačení šumu . . . 11
7.2 Dozvuk* . . . 12
7.3 Ovládání spouště* . . . 12
7.4 Ztlumení* . . . 12
7.5 Odposlech v reálném čase* . . . 13
7.6 Zesílení* . . . 13
7.7 Externí mikrofon* . . . 14
7.8 Diktafon . . . 14
8 Technické parametry . . . 15
9 Záruční podmínky výrobce . . . 16
10 Informace o shodě . . . 17

1. Upozornění a vyloučení odpovědnosti

Děkujeme, že jste si zakoupili Hohem MIC-01. Používáním tohoto výrobku potvrzujete, že jste si pozorně přečetli toto upozornění a vyloučení odpovědnosti a že rozumíte zde uvedeným podmínkám a zavazujete se je dodržovat. Berete na vědomí, že za své jednání při používání výrobku a za veškeré jeho důsledky odpovídáte výhradně vy sami. Zavazujete se používat výrobek pouze k řádným účelům a v souladu se všemi platnými zákony, pravidly a předpisy a se všemi podmínkami, bezpečnostními opatřeními, postupy, zásadami a pokyny, které společnost Hohem zveřejnila nebo zveřejní.

Společnost Hohem nenese žádnou odpovědnost za škody, zranění ani jakoukoli právní odpovědnost vzniklou přímo či nepřímo v souvislosti s používáním tohoto výrobku. Uživatel je povinen dodržovat zásady bezpečného a zákonného používání, mimo jiné ty, které jsou uvedeny v tomto dokumentu.

Tento dokument i veškeré související dokumenty mohou být podle výhradního uvážení společnosti Hohem změněny. Aktuální informace o výrobku najdete na www.hohem.com na stránce tohoto výrobku.

Výrobce: Hohem Technology Co., Ltd.
E-mail: service@hohem.com
Web: www.hohem.com

2. Obsah balení

Před použitím výrobku pečlivě zkontrolujte, zda balení obsahuje všechny níže uvedené položky. Pokud některá položka chybí, obraťte se na zákaznický servis Hohem nebo na místního distributora.

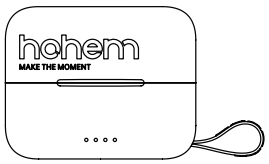

Nabíjecí pouzdro × 1



Vysílač (TX) × 2

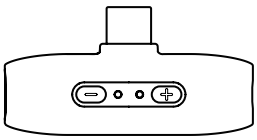

Přijímač (RX) × 1

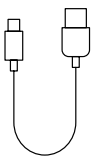

Nabíjecí kabel Type-C × 1



Protivětrný kryt × 2

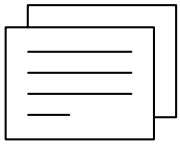

Uživatelská příručka × 1

3. Popis výrobku

3.1. Vysílač (TX)

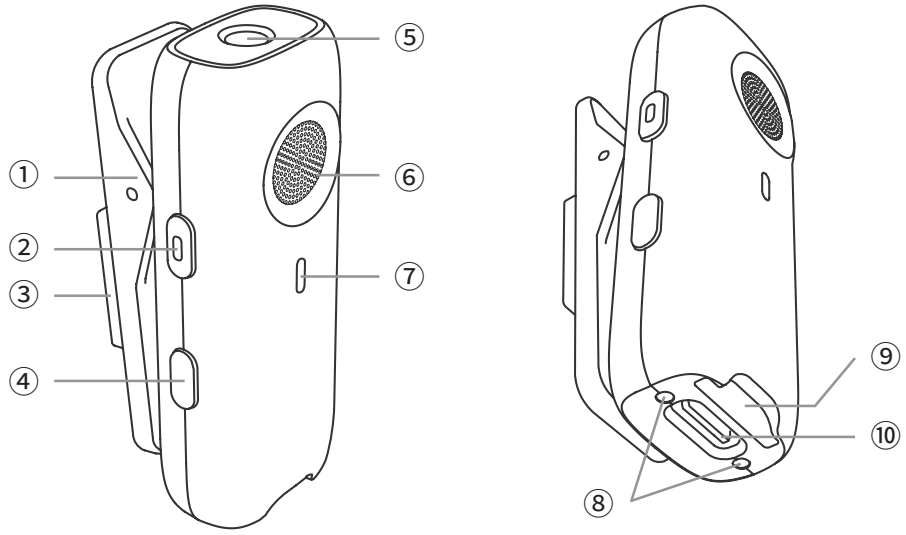

1. Zadní klip
2. Tlačítko napájení (spoušť / ztlumení)
3. Magnet klipu
4. Tlačítko režimu (potlačení šumu / propojení / dozvuk)
5. Výstup 3,5 mm TRS
6. Vestavěný mikrofon
7. Stavový indikátor
8. Nabíjecí kontakty
9. Slot pro kartu TF
10. Nabíjecí port Type-C

3.2. Přijímač (RX)

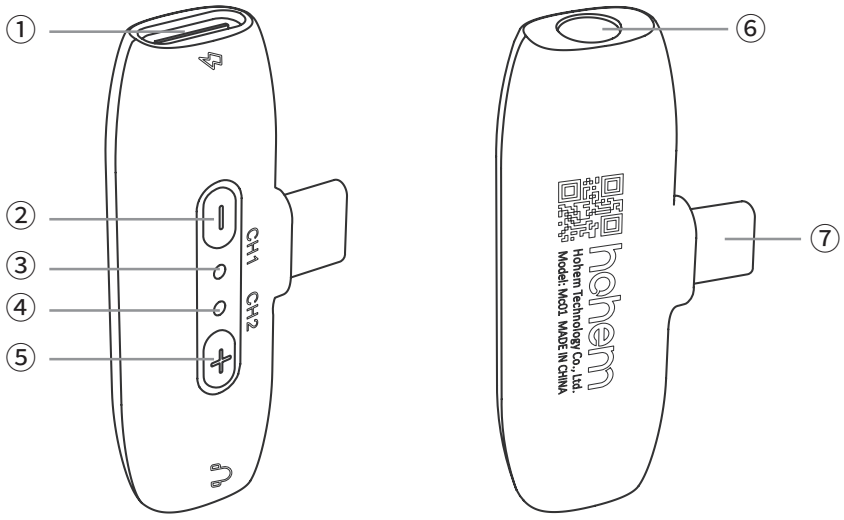

1. Nabíjecí port Type-C
2. Tlačítko − (zesílení / propojení TX1)
3. Indikátor CH1
4. Indikátor CH2
5. Tlačítko + (zesílení / propojení TX2)
6. Port 3,5 mm pro odposlech
7. Konektor Type-C / Lightning

3.3. Nabíjecí pouzdro

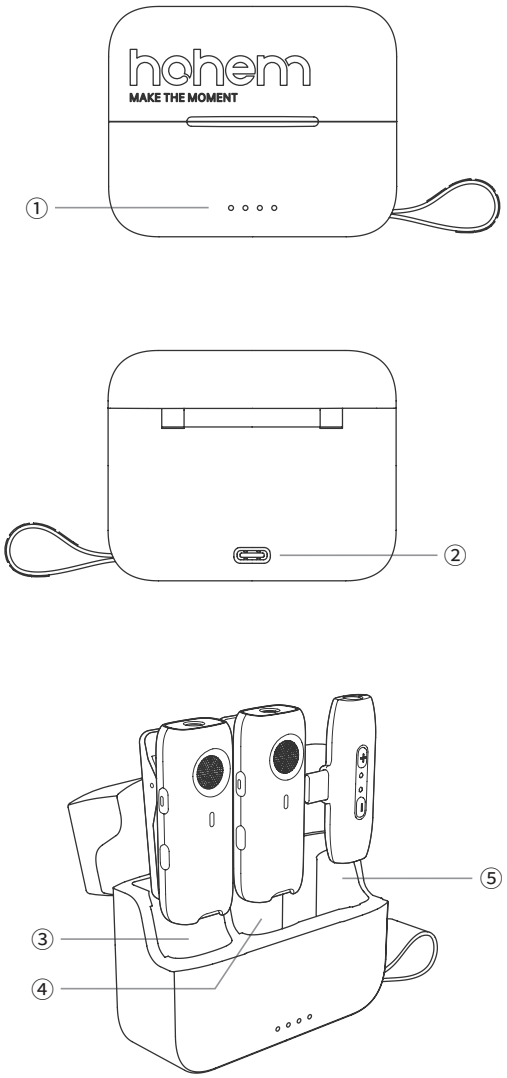

1. Indikátory stavu baterie (LED)
2. Nabíjecí port Type-C
3. Úložný / nabíjecí slot TX 1
4. Úložný / nabíjecí slot TX 2
5. Úložný / nabíjecí slot RX

4. Nabíjení

Před použitím se ujistěte, že je vysílač (TX) dostatečně nabitý.

Vybitá baterie TX:

- Indikátor pomalu bliká červeně: baterie pod 10 %.
- Indikátor rychle bliká červeně: baterie pod 3 %.

Při nízkém stavu baterie má na stavovém indikátoru TX přednost upozornění na baterii a ostatní indikace režimů se nezobrazují.

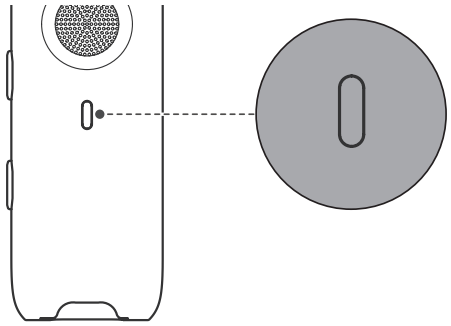

4.1. Způsob nabíjení 1: nabíjecí pouzdro

Vložte vysílače do nabíjecích slotů pouzdra.

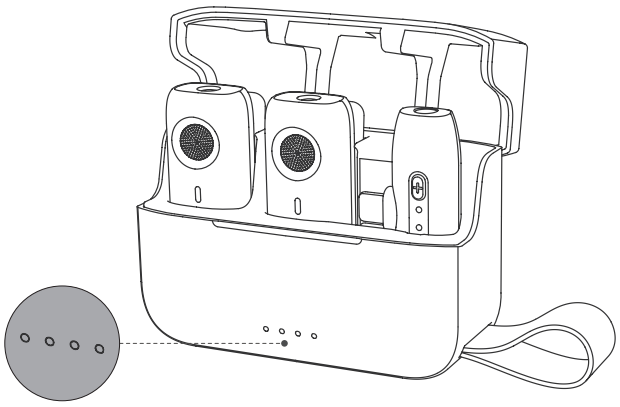

- **TX1 se nabíjí:** bliká první LED.
- **TX1 je plně nabitý:** první LED zhasne.
- **TX2 se nabíjí:** bliká poslední LED.
- **TX2 je plně nabitý:** poslední LED zhasne.

Po otevření nabíjecího pouzdra ukazuje počet trvale svítících LED stav baterie pouzdra:

- 4 LED: 100 %
- 3 LED: 75 %
- 2 LED: 35 %
- 1 LED svítí: 15 %
- 1 LED bliká: méně než 3 % (vybitá baterie – pouzdro přestane napájet vysílače)

Samotné pouzdro nabijete připojením dodaného nabíjecího kabelu USB-C.

- **Pouzdro se nabíjí:** jedna LED pomalu bliká.
- **Pouzdro je plně nabité:** všechny čtyři LED trvale svítí.

4.2. Způsob nabíjení 2: USB adaptér

Připojte TX dodaným nabíjecím kabelem USB-C k USB napájecímu adaptéru. Adaptér není součástí balení; doporučujeme adaptér 5 V / 2 A.

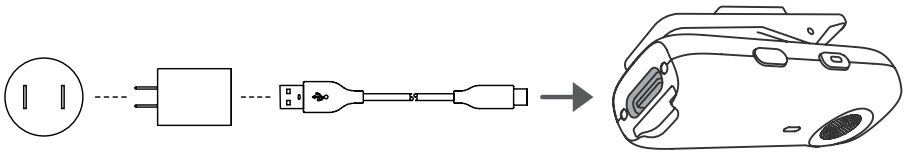

- **TX se nabíjí:** indikátor pomalu bliká červeně.
- **TX je plně nabitý:** indikátor trvale svítí červeně.

5. Vysílač (TX)

5.1. Zapnutí a vypnutí

Stiskněte a podržte tlačítko napájení na 3 sekundy.

- **Zapnutí:** stavový indikátor bliká.
- **Vypnutí:** stavový indikátor zhasne.

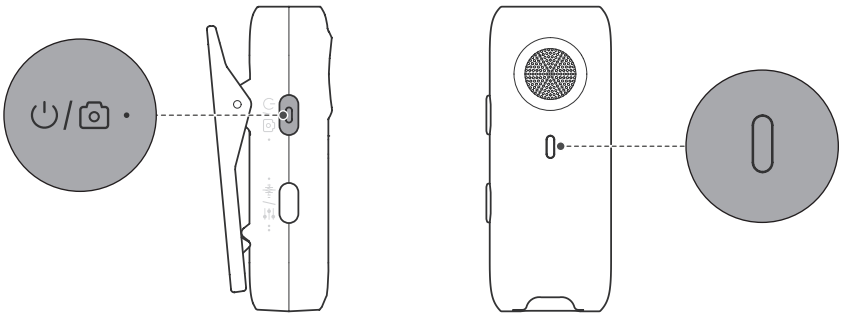

5.2. Nošení vysílače

Připevněte TX ke svému límci pomocí zadního klipu nebo magnetu klipu, přibližně 10 cm od úst.

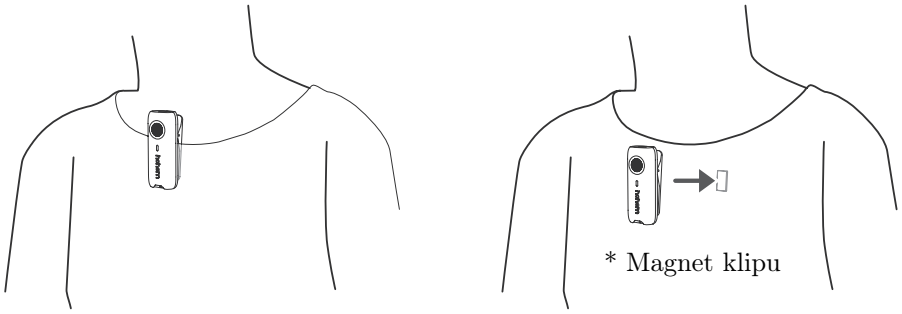

5.3. Protivětrný kryt

Nasaďte na vysílač protivětrný kryt. Chrání membránu mikrofonu před nárazy dechu (plozivami) a hlukem větru.

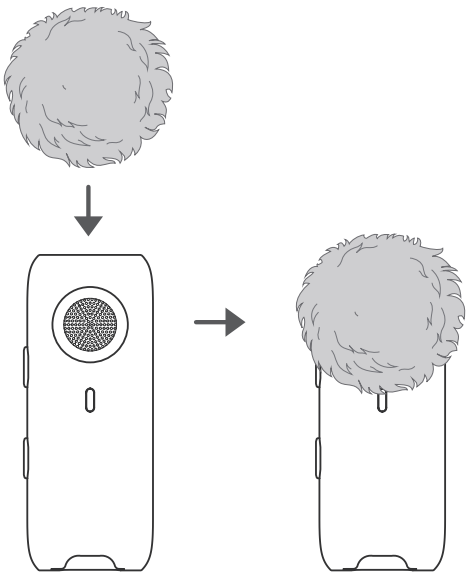

6. Přijímač (RX)

6.1. Připojení ke smartphonu

Přijímač (RX) jednoduše zasuňte do telefonu. Přijímač Hohem MIC-01 se vyrábí ve dvou verzích konektoru, Lightning a Type-C; zvolte verzi, která odpovídá vašemu zařízení.

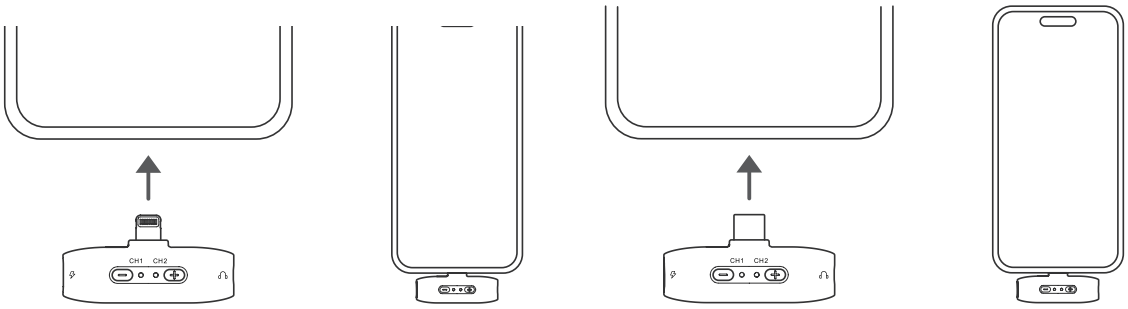

Lightning Type-C

Po navázání spojení indikátor RX zabliká. Pokud používáte silný obal telefonu, doporučujeme jej před připojením přijímače sejmout.

6.2. Připojení k fotoaparátu

RX nemá vestavěnou baterii, proto při použití s fotoaparátem potřebuje externí zdroj napájení.

a. Zasuňte RX do výstupního portu externího zdroje napájení. Poté propojte RX se vstupem pro zvuk na fotoaparátu (obvykle označeným symbolem mikrofonu) pomocí kabelu 3,5 mm TRS.

b. Současně nastavte citlivost mikrofonu ve fotoaparátu na hodnotu 1 až 3.

Kabel 3,5 mm TRS není součástí balení.

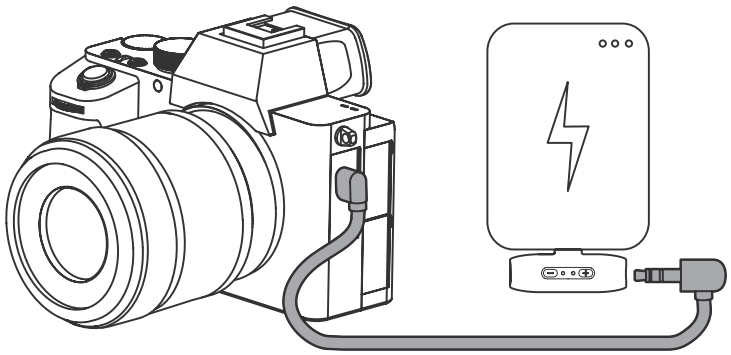

Pro nejlepší výsledky doporučujeme používat fotoaparát se stabilizátorem Hohem iSteady MT2. Ten nejen usnadňuje natáčení, ale může také napájet RX.

Naskenujte QR kód a podívejte se na videonávod.
https://www.hohem.com/youtube/tutorial/Wyq4BxTZ093

6.3. Párování s vysílači

Ujistěte se, že je RX již zasunutý do záznamového zařízení.

2 TX + 1 RX

Jakmile jsou vysílače zapnuté a indikátory CH1 a CH2 na RX trvale svítí, je RX spárován s oběma vysílači.

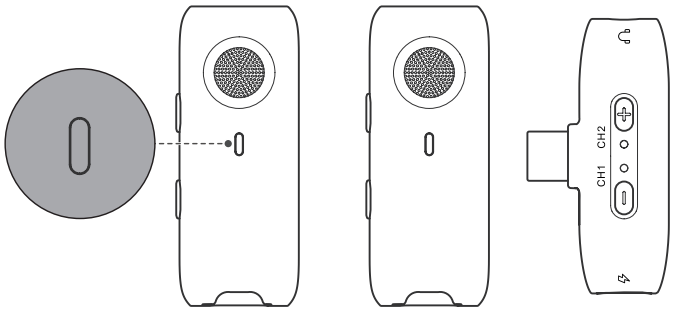

Indikátor CH1 zobrazuje totéž co indikátor režimu na TX1; obdobně indikátor CH2 zobrazuje totéž co indikátor režimu na TX2.

1 TX + 1 RX

a. Zapněte jeden TX. Jakmile stavový indikátor TX i indikátor CH1 nebo CH2 na RX trvale svítí, jsou RX a TX spárovány.

b. Druhý indikátor CH bliká 30 sekund a poté automaticky zhasne.

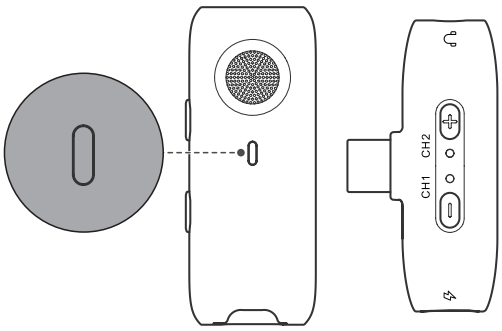

Indikátor CH1/CH2 na RX zobrazuje totéž co aktuální indikátor režimu na TX.

Tip – přidání druhého TX, když je jeden již v provozu:

a. Zapněte další TX a poté krátce stiskněte tlačítko + nebo – na RX; tím spustíte propojení kanálu CH2 nebo CH1.

b. Jakmile stavový indikátor TX i indikátor CH1/CH2 na RX trvale svítí, je nový TX spárován s RX.

Nové spárování

Pokud se párování nezdaří nebo bylo zrušeno, indikátory začnou blikat. Zrušení stávajícího spárování a nové spárování zařízení:

Nové spárování TX1: Stiskněte a podržte tlačítko – na RX na 3 sekundy; indikátor CH1 rychle bliká. Současně stiskněte a podržte tlačítko režimu na TX1 na 3 sekundy; indikátor TX1 rychle bliká. Jakmile indikátory TX1 i CH1 trvale svítí, je párování dokončeno.

Nové spárování TX2: Stiskněte a podržte tlačítko + na RX na 3 sekundy; indikátor CH2 rychle bliká. Současně stiskněte a podržte tlačítko režimu na TX2 na 3 sekundy; indikátor TX2 rychle bliká. Jakmile indikátory TX2 i CH2 trvale svítí, je párování dokončeno.

Naskenujte QR kód a podívejte se na videonávod.
https://www.hohem.com/youtube/tutorial/Wyq4BxTZ090

7. Funkce a indikace

Funkce označené hvězdičkou (*) jsou dostupné pouze tehdy, když jsou TX a RX spárovány.

7.1. Potlačení šumu

Pro následující operace musí být TX zapnutý.

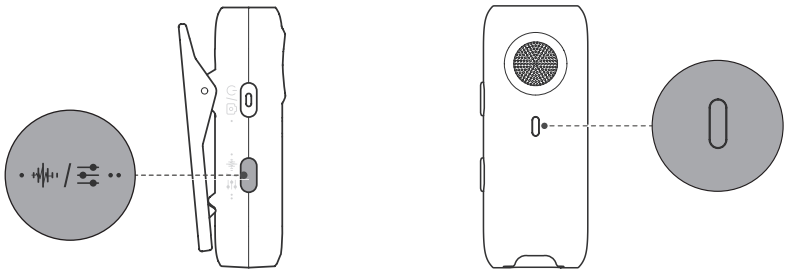

Intenzita: krátkým stisknutím tlačítka režimu přepínáte mezi režimy potlačení šumu:

- **Vypnuto:** indikátor trvale svítí modře.
- **Standardní:** indikátor trvale svítí zeleně.

- **Silné:** indikátor trvale svítí žlutě.

Při prvním použití je nastaven režim Standardní. Po změně si výrobek pamatuje režim, který byl aktivní před posledním vypnutím.

7.2. Dozvuk*

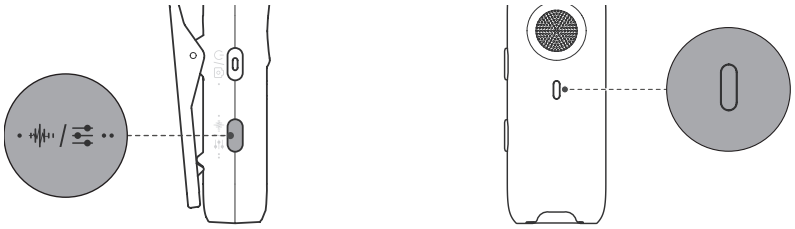

Zapnutí/vypnutí: dvakrát stiskněte tlačítko režimu na TX.

- **Zapnuto:** indikátor střídavě bliká fialově a modře / zeleně / žlutě (podle aktuálního režimu potlačení šumu).
- **Vypnuto:** indikátor ukazuje aktuální režim potlačení šumu.

7.3. Ovládání spouště*

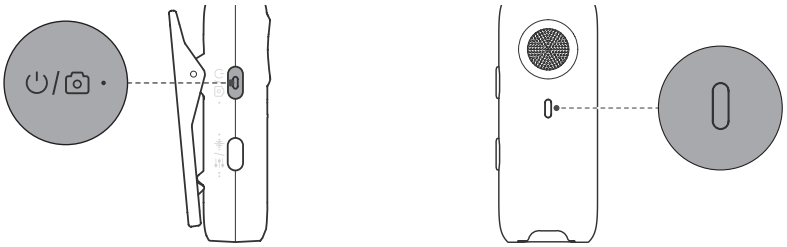

Spoušť telefonu: krátce stiskněte tlačítko napájení na TX. Stavový indikátor jednou blikne a telefon pořídí fotografii nebo spustí / zastaví nahrávání videa.

7.4. Ztlumení*

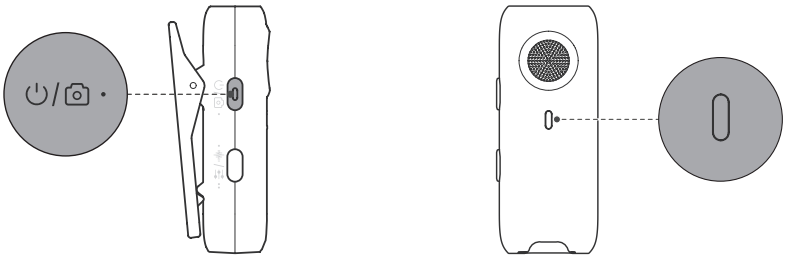

Zapnutí/vypnutí: dvakrát stiskněte tlačítko napájení na TX.

- **Zapnuto:** indikátor trvale svítí bíle.
- **Vypnuto:** indikátor ukazuje aktuální režim potlačení šumu.

7.5. Odposlech v reálném čase*

Zapojte kabelová sluchátka (nejsou součástí balení) do portu 3,5 mm pro odposlech na RX a můžete v reálném čase poslouchat hlas a kontrolovat záznam z připojeného TX.

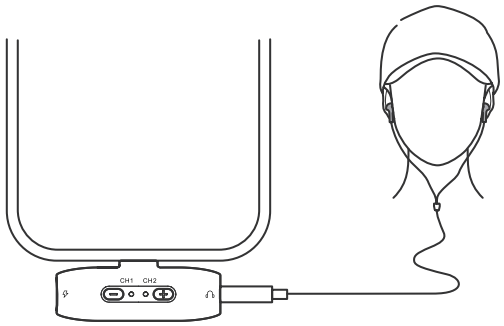

7.6. Zesílení*

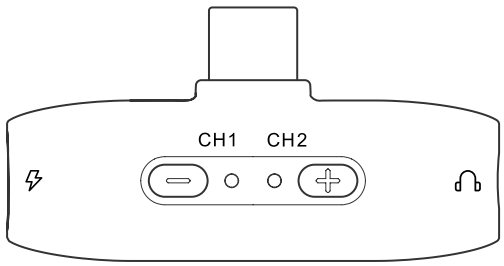

1. Zesílení CH1 (TX1): dvojím stisknutím tlačítka − přejdete do režimu zesílení CH1. Indikátor CH1 trvale svítí červeně.

- **Zvýšení zesílení:** stiskněte tlačítko +.
- **Snížení zesílení:** stiskněte tlačítko −.
- **Ukončení zesílení CH1:** dvakrát stiskněte tlačítko − (nebo 10 sekund nic nemačkejte).

2. Zesílení CH2 (TX2): dvojím stisknutím tlačítka + přejdete do režimu zesílení CH2. Indikátor CH2 trvale svítí červeně.

- **Zvýšení zesílení:** stiskněte tlačítko +.
- **Snížení zesílení:** stiskněte tlačítko −.

- **Ukončení zesílení CH2:** dvakrát stiskněte tlačítko + (nebo 10 sekund nic nemačkejte).

Tipy:

1. Hohem MIC-01 nabízí 5 úrovní zesílení. Úrovně 2 až 4 jsou ve sluchátkách potvrzeny jedním pípnutím, úrovně 5 (nejvyšší) a 1 (nejnižší) dvojitým pípnutím.
2. Při prvním použití je nastavena střední úroveň zesílení (3). Po změně si výrobek pamatuje úroveň nastavenou před posledním vypnutím.
3. Mimo režim zesílení tlačítka zesílení nemají žádnou funkci zesílení.

7.7. Externí mikrofon*

Zapojte externí mikrofon do portu 3,5 mm v horní části TX. Externí mikrofon není součástí balení.

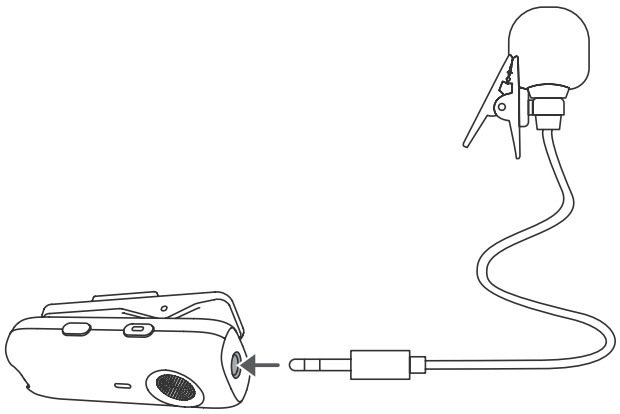

7.8. Diktafon

Ujistěte se, že je TX zapnutý.

TX má slot pro kartu TF (microSD). Pokud TX není připojen k RX a je v něm vložena karta TF, funguje jako samostatný diktafon. Pro nejlepší výsledek zvolte režim potlačení šumu podle prostředí.

TX podporuje karty TF do 32 GB (souborový systém FAT), které stačí až na 94 hodin záznamu.

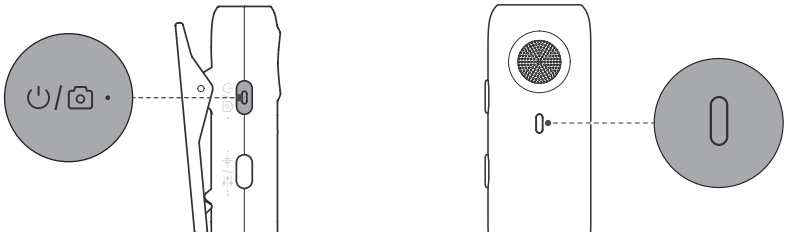

Spuštění/zastavení: krátce stiskněte tlačítko napájení na TX.

- **Nahrávání:** indikátor střídavě bliká bíle a žlutě / modře / zeleně (podle aktuálního režimu potlačení šumu).
- **Zastaveno:** indikátor ukazuje aktuální režim potlačení šumu.

Tipy:

1. Když je TX spárován s RX a je vložena karta TF, zvuk se zároveň automaticky ukládá na kartu TF jako záloha.
2. Nahrávky se ukládají ve formátu WAV, vhodném pro profesionální zpracování zvuku a archivaci.
3. Nahrávky z karty TF lze zkopírovat dvěma způsoby:
   a. vložte kartu TF do čtečky karet připojené k počítači, nebo
   b. připojte TX přímo k počítači datovým kabelem Type-C.
4. Když je karta TF plná a nahrávky nebyly zkopírovány, nové nahrávky přepisují nejstarší.
5. S vloženou kartou TF lze TX používat také jako USB disk pro ukládání a kopírování souborů.

8. Technické parametry

Nabíjecí pouzdro

Rozměry	80 × 64 × 30,6 mm (bez poutka)
Hmotnost	76 g
Vstup	DC 4,8–5,4 V
Doba nabíjení	cca 1,5 h
Kapacita baterie	850 mAh

Vysílač a přijímač

Vysílač	Rozměry: 50,2 × 20,6 × 20,6 mm; hmotnost: 14,9 g
Přijímač	Rozměry: 46 × 23,5 × 9,1 mm; hmotnost: 5 g
Vzorkovací frekvence	48 kHz
Dosah přenosu zvuku	20 m při volném pohybu, 100 m při přímé viditelnosti
Přenosová frekvence	2,4 GHz
Výstupní latence	25 ms
Frekvenční rozsah	20 Hz – 20 kHz
Vstupní napětí	DC 4,8–5,4 V
Citlivost	−38 dBFS
Odstup signálu od šumu (SNR)	64 dB
Provozní teplota	−20 až 60 °C
Jmenovitý příkon	170 mW
Kapacita baterie	150 mAh
Provozní doba	7,5 h (s nabíjecím pouzdrem až 20 h)
Doba nabíjení	cca 1,5 h

Uvedené údaje byly naměřeny ve standardním prostředí v laboratoři Hohem a v jiných podmínkách se mohou lišit. Rozhodující je skutečné použití.

9. Záruční podmínky výrobce

1. Zjistí-li zákazník do sedmi (7) kalendářních dnů od převzetí výrobku vadu kvality nebo funkční poruchu, má nárok na výměnu. Výrobek ani jeho obal nesmí být poškozeny; zcela nový výrobek bude poskytnut poté, co se potvrdí, že závadu nezpůsobil uživatel.
2. Záruční servis se vztahuje pouze na běžné používání.
3. Záruční doba činí 12 měsíců od data prodeje při běžném používání. Příslušenství je ze záruky vyloučeno.
4. Záruka se NEVZTAHUJE na náhodná poškození ani na poškození způsobená uživatelem, mimo jiné neoprávněnou úpravou, rozebráním nebo nesprávným používáním a obsluhou.
5. Uschovejte si záruční list a při uplatnění záruky jej předložte.

Tyto podmínky nemají vliv na vaše zákonná práva spotřebitele podle právních předpisů vaší země.

Zákaznická linka Hohem (bezplatná)

USA	+1 (888) 965 8512	Po–Pá 9:00–17:00 (EST)
Velká Británie	+44 (0)808 273 7578	Po–Pá 14:00–22:00 (GMT)
Kanada	+1 (855) 758-8939	Po–Pá 9:00–17:00 (EST)
Brazílie	+55 (0)800 591 1897	Po–Pá 10:00–18:00 (GMT−3)

Záruční list

Jméno uživatele: _____

Telefon: _____

Adresa: _____

Datum nákupu: _____

Sériové číslo výrobku: _____

Popis závady: _____

10. Informace o shodě

EU prohlášení o shodě

Toto zařízení je v souladu se základními požadavky a dalšími příslušnými ustanoveními směrnice 2014/53/EU (rádiová zařízení) a směrnice 2011/65/EU ve znění (EU) 2015/863 (RoHS).

WEEE – likvidace

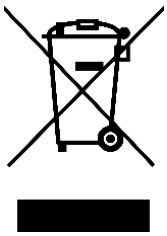

V souladu se směrnicí EU o odpadních elektrických a elektronických zařízeních (WEEE – 2012/19/EU) nesmí být tento výrobek likvidován s běžným domovním odpadem. Vraťte jej v místě nákupu nebo jej odevzdejte na veřejném sběrném místě recyklovatelného odpadu. Správnou likvidací pomůžete předejít možným negativním dopadům na životní prostředí a lidské zdraví, které by jinak mohlo způsobit nevhodné nakládání s tímto odpadem. Další informace získáte u místního úřadu nebo na nejbližším sběrném místě. Nesprávná likvidace tohoto druhu odpadu může být podle vnitrostátních předpisů pokutována.

Vysílače a nabíjecí pouzdro obsahují vestavěnou nabíjecí lithiovou baterii. Nevyhazujte ji do domovního odpadu; baterie musí být odevzdána do odděleného sběru spolu s výrobkem.

CE

Distributor
Sunnysoft s.r.o.
Kovanecká 2390/1a
190 00, Praha 9 - Libeň
www.sunnysoft.cz