DREO Cool & Warm Mist Humidifier 813S

User Manual – Multilanguage Edition

Model No.: DR-HHM013S

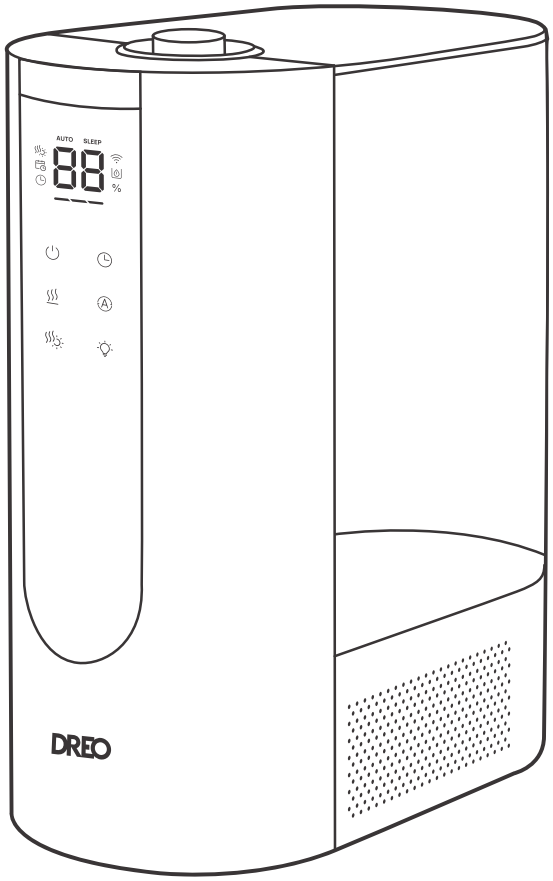

Languages / Sprachen / Jazyky / Języki / Limbi

EN English ..... page 3
CZ Čeština .... page 25
SK Slovenčina .. page 47
PL Polski ..... page 69
HU Magyar .... page 92
RO Română ... page 114
SL Slovenščina page 137
BG Bălgarski .. page 160

DREO Cool & Warm Mist Humidifier 813S

USER MANUAL

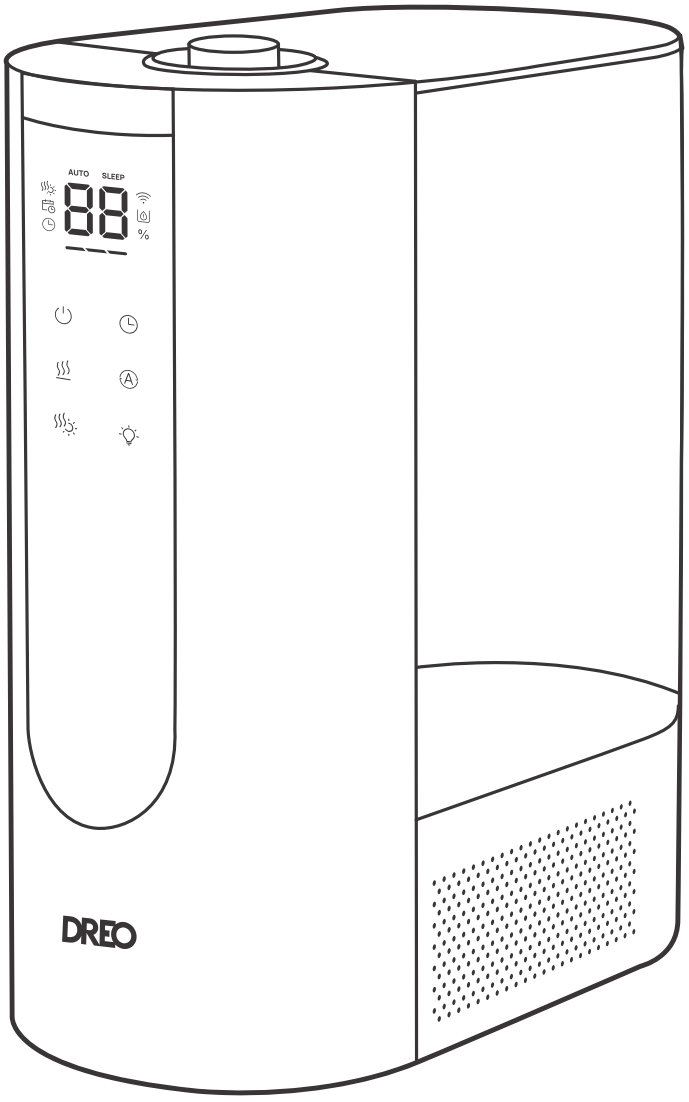

Looking for help? Contact us to get expert support.

eu-support@dreo.com | www.dreo.com

Thanks for Choosing DREO!

Your support means the world to us.
We hope you enjoy our product as much as we did
creating it.

CONTENTS

01 IMPORTANT SAFETY INSTRUCTIONS
1–3

02 KNOWING YOUR APPLIANCE
4–6

03 CONNECTING TO YOUR APPLIANCE
7

04 USING YOUR APPLIANCE
8–9

05 CLEANING AND MAINTENANCE
10–13

06 TROUBLESHOOTING
14–15

07 DREO CUSTOMER CARE
16–18

01 IMPORTANT SAFETY INSTRUCTIONS



READ ALL CAUTIONARY MARKINGS ON THE APPLIANCE AND SAFETY INSTRUCTIONS IN THE USER MANUAL BEFORE USE.

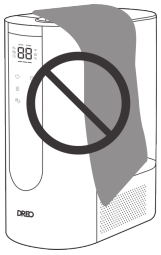

DO NOT block or cover the nozzle while in operation.



DO NOT touch or hold the mains plug with wet hands.



DO NOT let children or pets play with this appliance.

General Safety

1. Children shall not play with the appliance. Cleaning and maintenance shall not be performed by children without supervision.

2. Use the appliance as described in the user manual only. Any other use not recommended in the user manual may cause fire, electrical shock, or personal injury.

3. This appliance is not intended for use by persons (including children) with reduced physical, sensory or mental capabilities, or lack of experience and knowledge, unless they have been given supervision or instruction concerning use of the appliance by a person responsible for their safety. Children should be supervised to ensure that they do not play with the appliance.

Operation Safety

1. Always place this appliance on a firm, flat and level surface to avoid dropping or tilt.

2. Always place this appliance 2 feet (60 cm) above the floor, 12 inches (30 cm) away from the wall or wooden furniture.

3. DO NOT move this appliance while it is in use.

4. DO NOT attempt to repair any parts on this appliance. Doing so will void your warranty. The inside of this appliance contains no user serviceable parts. All servicing should be performed by qualified personnel only.

5. Never leave water in the reservoir when the appliance is not in use.

6. Do not permit the area around the humidifier to become damp or wet. If dampness occurs, turn the output of the humidifier down. If the humidifier output volume cannot be turned down, use the humidifier intermittently. Do not allow absorbent materials, such as carpeting, curtains, drapes, or tablecloths, to become damp.

7. Do not immerse in water and any other liquids.

8. Do not use the appliance until the base is installed.

9. Do not insert your fingers, pencil and any other objects into the grilles while in operation.

10. DO NOT touch the warm mist nozzle during or immediately after operation. The mist and nozzle may be hot and can cause burns.

11. Warning: Micro-organisms that may be present in the water or in the environment where the appliance is used or stored, can grow in the water reservoir and be blown in the air causing very serious health risks when the water is not renewed and the tank is not cleaned properly every 3 days.

Electricity Safety

1. Make sure that the voltage of your electricity supply is the same as that indicated on the appliance.

2. Always unplug before cleaning or leaving the appliance unused for a long period of time. Keep your hands dry when plugging/unplugging.

3. To avoid fire hazard, NEVER put the cord under rugs, near heat registers, radiator, stoves or heaters.

4. Do not use this appliance if the cord has been damaged to avoid fire or electrical hazard.

5. Keep the cord out of heavy traffic areas and where it will not be tripped over.

6. Do not operate any humidifier with a damaged cord or plug. Discard the appliance or return to an authorized service facility for examination and/or repair.

7. Do not run cord under carpeting. Do not cover cord with throw rugs, runners, or similar coverings. Do not route cord under furniture or appliances. Arrange cord away from traffic area and where it will not be tripped over.

8. **WARNING:** To reduce the risk of fire or electric shock, do not use this humidifier with any solid-state speed control device.
9. **WARNING:** If the supply cord is damaged, it must be replaced by the manufacturer, its service agent or similarly qualified persons in order to avoid a hazard.

READ AND SAVE THESE INSTRUCTIONS FOR HOUSEHOLD USE ONLY

Gentle Reminder



Check the appliance regularly and refer to TROUBLESHOOTING or contact our customer support if it shows any of the following signs:

- Power cord or plug is damaged;
- Loud noise, unusual smell or excessive heat.

Specifications

Model No.	DR-HHM013S
Input	AC 220–240V 50–60Hz
Rated Power (Cool Mist)	26W
Rated Power (Warm Mist)	280W
Water Tank Capacity	6L

Correct Disposal of this product

This marking indicates that this product should not be disposed of with other household waste throughout the EU. To prevent possible harm to the environment or human health from uncontrolled waste disposal, recycle it responsibly to promote the sustainable reuse of material resources. To return your used device, please use the return and collection system or contact the retailer where the product was purchased. They can take this product for environmentally safe recycling.

02 KNOWING YOUR APPLIANCE

Package Contents

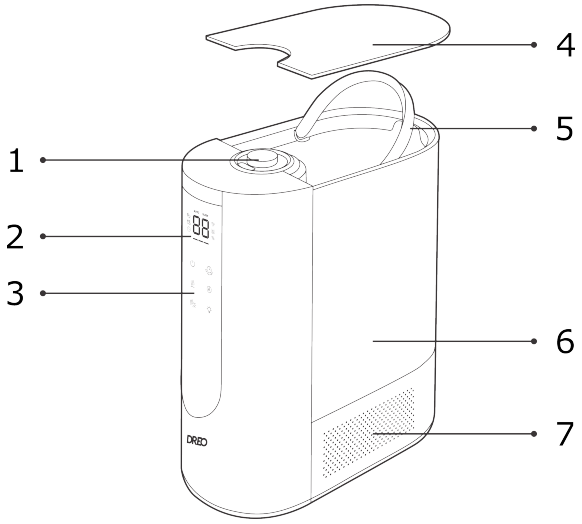

1. Nozzle **2.** LED Display **3.** Water Tank Cover **4.** Water Tank **5.** Mist Tube **6.** Control Panel **7.** Base

Top

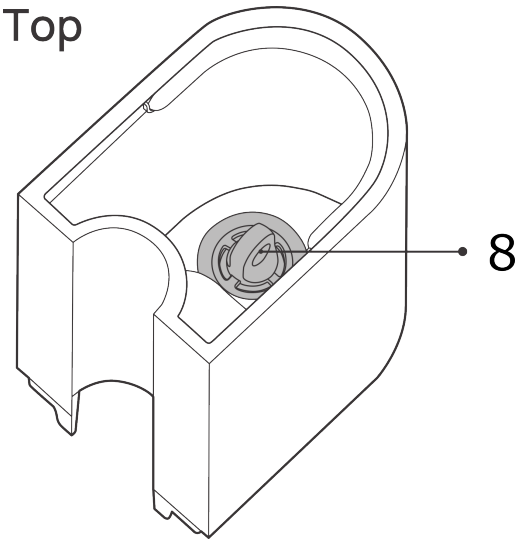

8. Air Inlet

Bottom

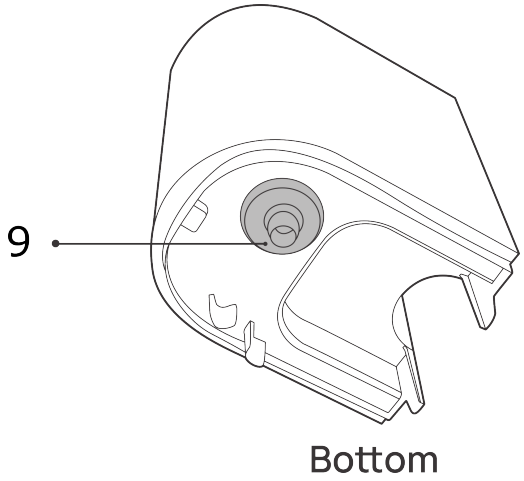

9. Power Plug

Inside

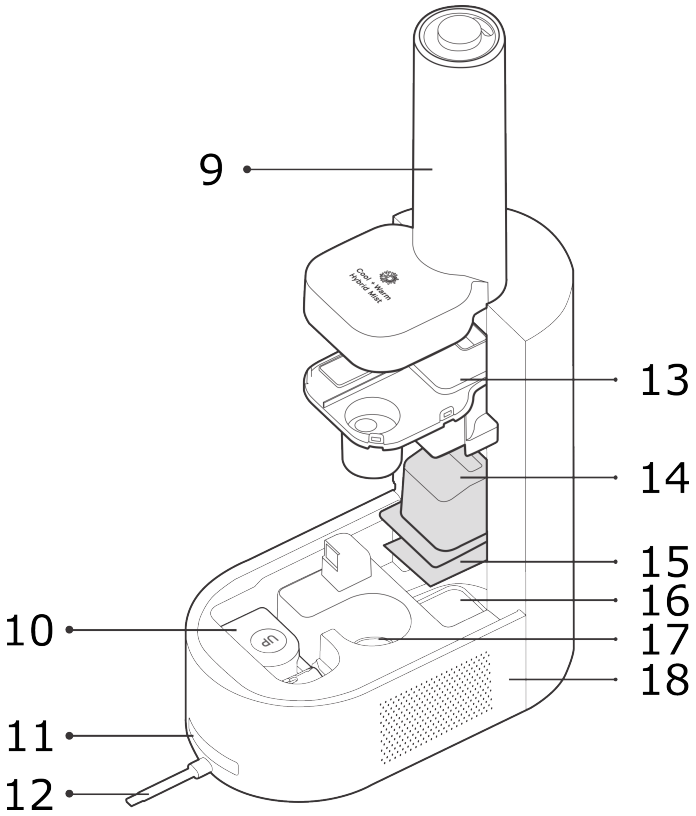

10. Aroma Pad Tray **11.** Cartridge **12.** Water Valve **13.** Water Silencer **14.** Float **15.** Fan **16.** Humidity Indicator Light **17.** Atomizer **18.** PTC Heater



User Manual



Quick Start Guide

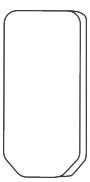

Aroma Pad

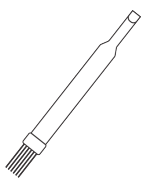

Cleaning Brush

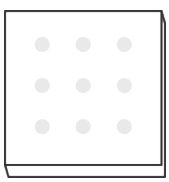

Absorption Pad

LED Display

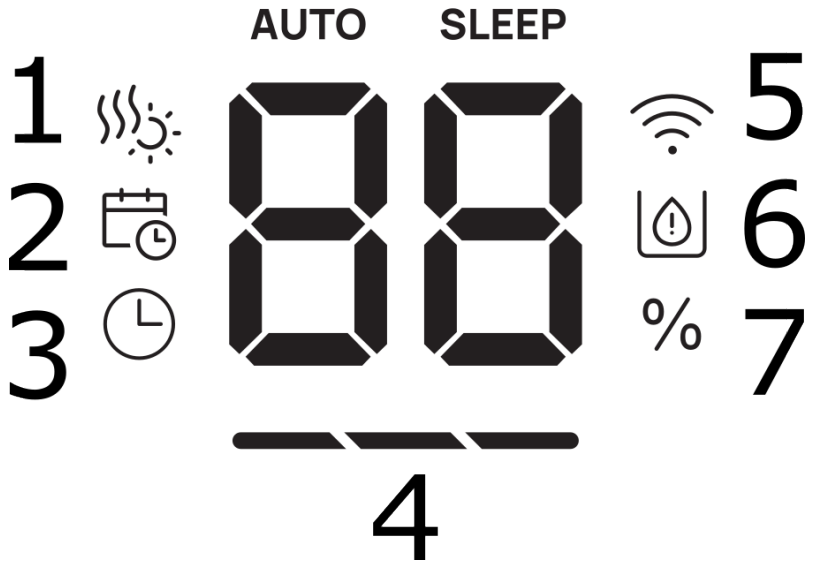

1. Warm Mist Indicator **2.** Schedule **3.** Timer **4.** Mist Level Indicator **5.** WiFi **6.** Low Water Level Indicator **7.** Humidity Percentage Indicator

Note:

- When humidity levels are below 10%, the display will show “LO”.
- When humidity levels are above 90%, the display will show “HI”.
- When the water is low, the Low Water Level Indicator will flash for 5 seconds then the humidifier will switch to standby.
- When receiving Software upgrades, the display will show “UP”, the humidifier can’t be operated until the update ends.

Control Panel

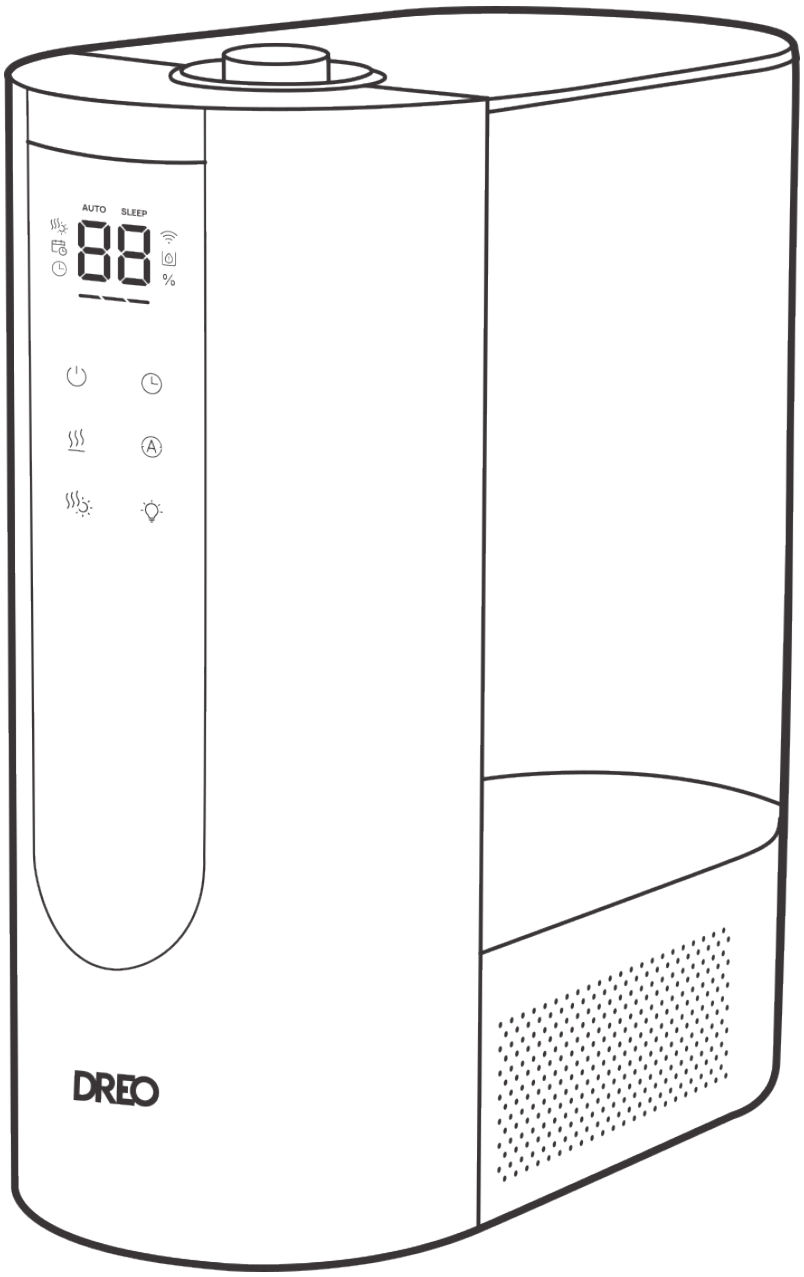

Power Button
– Turn the humidifier on/off.
– Long press for 7 seconds to restore WiFi and factory settings.

Mist Level Button
Switch between Low / Medium / High mist level.

Warm Mist Button
– Turn warm mist on/off.
– When warm mist is on, the warm mist indicator will light up.

Auto Mode Button

– Turn Auto Mode on.
– When first activated, the screen will display the target humidity.
– Tap the button to increase the target humidity by 5% (target humidity range from 30% to 90%).
– In Auto Mode, mist level is adjusted according to your target humidity.
– Press the Mist Level Button to exit Auto Mode.

Timer / WiFi Button
– Tap to set the timer (1H / 2H / 4H / 8H / OFF).
– Long press for 5 seconds to enter WiFi settings.

Humidity Indicator Light
The humidity indicator light will change according to your room humidity level. You can turn off the beep sounds through the DREO app.

Light Color	Humidity Level
Yellow	$\leq 30\%$
Green	31% – 60%
Blue	$\geq 61\%$

03 CONNECTING TO YOUR APPLIANCE

Before connecting the appliance to your mobile device, please scan the QR code on the left or go to the app store and search "**DREO**", then select and download the app.

Look for "**Humidifier 813S**" when connecting your new appliance.



You can use the DREO app to connect your appliance to **Amazon Alexa** or **Google Home**. Please follow the in-app instructions to set up your voice assistant.
NOTE: You must create a DREO account to access voice assistants.

1. Launch DREO and sign in or create account by following in-app instructions.
2. Enable Bluetooth on your mobile device and plug in your appliance.
3. Hold the Timer / WiFi button for 5 seconds to start WiFi connection settings. (Tip: The WiFi icon will keep flashing when pairing.)
4. Tap + **Add Device** and select **Humidifier 813S**.
5. Follow in-app instructions to complete WiFi connection.
6. You're now ready to control the appliance on your app.
   (Tip: To restart connection settings, hold the Timer / WiFi button again for 5 seconds.)
   Long press the Power button for 7 seconds to unpair WiFi and restore factory settings.

You can also use the Timer feature to schedule when the appliance should turn off.

04 USING YOUR APPLIANCE

Before Use

When using your humidifier for the first time, remove the wraps and follow the steps below.

❶

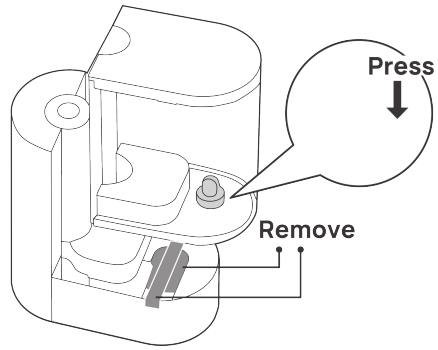

① Make sure the cartridge is installed correctly and the label and the cardboard have been removed.

❷

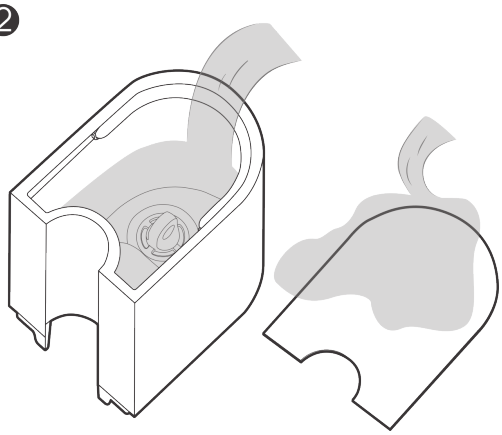

③ Fill the tank with water, making sure the water doesn't pass the MAX line.
Note: DO NOT add water into the mist tube.

❸

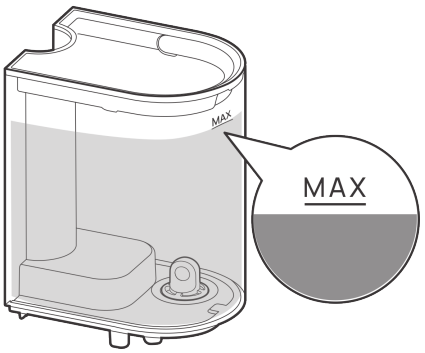

② Detach the cover and water tank from the humidifier and clean thoroughly.

❹

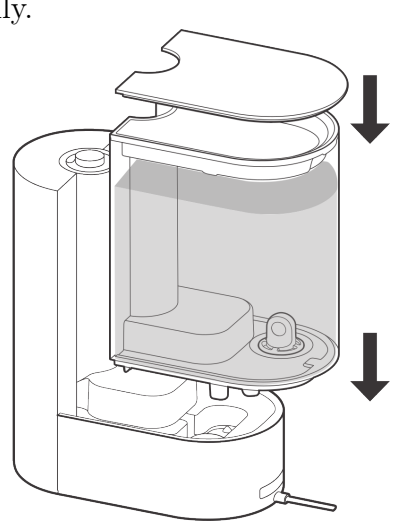

④ Put the water tank back in place and close the top cover.

❺

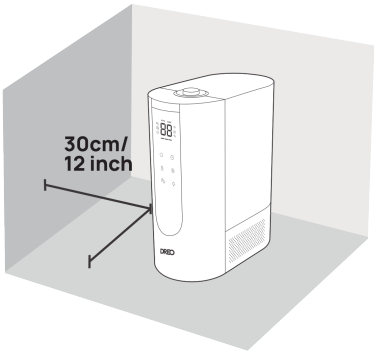

⑤ Place the humidifier on a flat, level surface, keeping at least 30 cm / 12 inch away from walls or any major obstacles.

ATTENTION:

- It is recommended to add purified or distilled water to prevent white powder residue from forming.
- Do not add essential oil into the water tank to avoid damage to the tank.
- Do not place the humidifier on the carpet or floor directly.
- Direct the mist away from walls, furniture and electrical appliances.
- It is recommended to place a water-resistant mat under the humidifier to catch spills and droplets.

Adding Essential Oil

❶

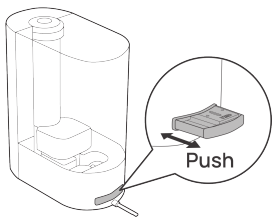

① Push to open the aroma pad tray.

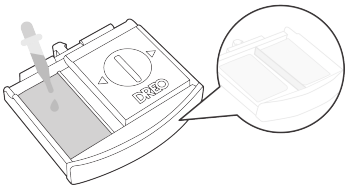

② Add 5–10 drops of essential oil on the aroma pad.

❷

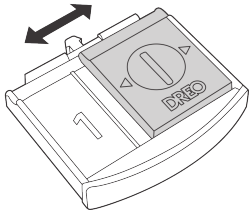

③ Put the aroma pad tray back in place.

Note:

- Add essential oils on the aroma pad only. Do not add into the water tank or any other places.
- The scent may be soft, this humidifier is not intended to work as an aroma diffuser.
- The scent level cannot be adjusted.
- If the aroma pad becomes too stiff, it needs to be replaced.

05 CLEANING AND MAINTENANCE

- Always turn off and UNPLUG the humidifier before any cleaning or maintenance.
- Allow the appliance to cool down completely before cleaning, especially after using warm mist.
- Do not clean the main body under running water.
- Do not let water splash into the air outlets.
- Do not use any chemical agents when cleaning the humidifier.
- Store in a cool dry place and cover it to protect from dust.
- Empty and clean the humidifier before storage. Clean the humidifier before next use.
- Do not overfill the humidifier due to the potential risk of electric shock.

Cleaning

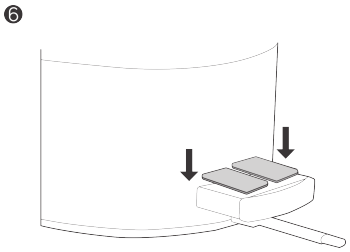

① Detach the water tank from the base.

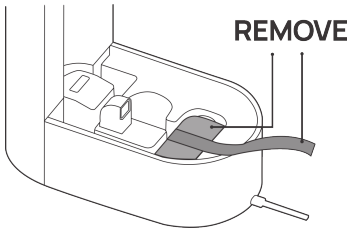

② Take out the water tank cover, drain any remaining water from the tank and the base.

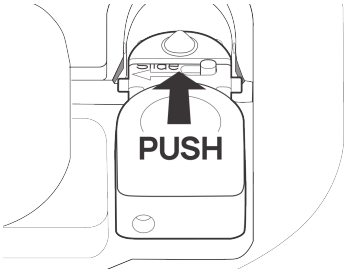

③ Rinse the tank with lukewarm water.

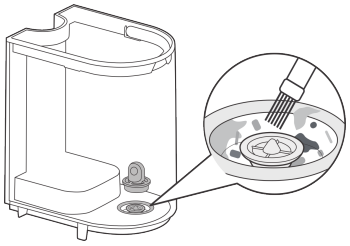

④ Gently clean the base with a soft cloth or the included cleaning brush.

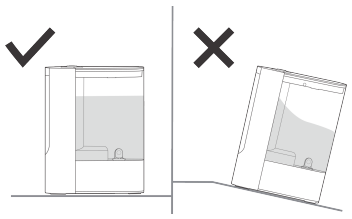

⑤ Wipe the tank clean with a soft, damp cloth.

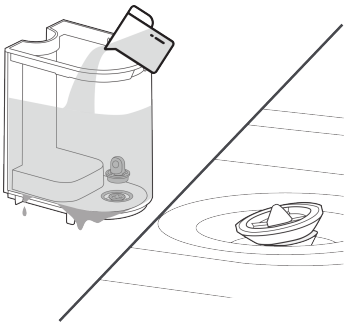

⑥ Fill the tank with room temperature water. Do not fill with hot water.

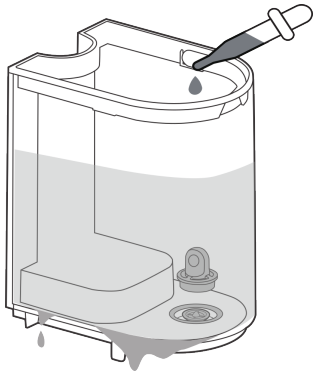

⑦ Attach the water tank to the base, replace the top cover.

Descaling (RECOMMENDED ONCE A MONTH)

1. Detach the water tank from the base. Take out the water tank cover and rinse it with warm water. For a thorough cleaning, you may detach the nozzle from the cover and clean it with the included brush.
2. Drain any remaining water from the tank and the base.
3. Fill the tank with a solution of bleach and water (one teaspoon of bleach for each gallon of water). Replace the tank cover and shake around the tank.
4. Attach the water tank to the base, let it sit for 15–20 minutes.
5. Remove the tank and detach the cover, drain any remaining solution from the tank and the base. Rinse the tank with water.
6. Remove the water silencer, cartridge, droplet collector, and float.
7. Clean all parts with a soft cloth, you may use the included cleaning brush to remove excess of mineral deposit. Make sure all parts are dry before reassembling your humidifier.

Reassembling

After cleaning and descaling, make sure every component is dry and reinstalled in the correct position:

- Place the float back onto the bracket. Fix the left prong on the bracket, then slide the other prong to secure the float in place.
- Reinstall the cartridge, water silencer and droplet collector.
- Replace the aroma pad tray.
- Attach the water tank to the base, then replace the water tank cover.

Cleaning the Aroma Pad Tray (RECOMMENDED ONCE A WEEK)

1. Pull out the aroma pad tray at the back of the base.
2. Rinse with water and place back into the base.

Is Your New Humidifier Leaking?

- Make sure to remove the label and the cardboard.
- Fix the left prong on the bracket, then slide the other prong to secure the float in place.
- Remove any particles or hair blocking the water valve.
- Make sure the humidifier is placed on a flat surface.

Contact Customer Service if...

- The water valve is not flat or the tank leaks water when refilling.
- Your water tank has leakage due to prolonged use of essential oils.

If your humidifier keeps leaking water, please contact customer support (see page 20).

06 TROUBLESHOOTING

My humidifier does not work.

1. Make sure that the cord is connected to a powered outlet and the mains voltage corresponds with the voltage indicated on the humidifier.
2. The humidifier will shut down automatically in the event of low water.
3. Check if the water tank is installed properly.
4. In Auto Mode, the humidifier will stop adding moisture when it reaches the room humidity target.

My humidifier is not misting.

1. Turn the mist level to a higher setting.
2. The base has too much water. Empty the base and refill the water tank (not the base).
3. Please check whether the air inlet is blocked.
4. Make sure the nozzle is not blocked.
5. Make sure the humidifier is on a flat surface.
6. The water temperature may be too low. Turn the mist level to the highest setting and let it run for a while, then adjust to the desired setting.
7. If the water tank or base have been washed with detergent, rinse thoroughly with clean water to remove any remaining detergent.

The warm mist function does not work.

1. Make sure the warm mist button has been pressed and the warm mist indicator is on.
2. It takes a few minutes for the PTC heater to warm the water; please wait briefly before the warm mist becomes noticeable.
3. Make sure there is enough water in the tank.

There is white dust in the water tank.

You should descale the humidifier regularly. Using purified or distilled water can help prevent the formation of scale.

The mist produces an unpleasant smell.

1. Use purified or distilled water only. It is not recommended to use tap water.
2. Change water regularly to avoid dirty water accumulation.
3. Clean the humidifier and keep it dry for 12 hours with the cover detached.
4. Clean the aroma pad tray, change the aroma pad.

Water leaks from my humidifier.

1. Make sure the silicone sealing ring around the water outlet valve is secure.
2. Avoid running the humidifier in a room with over 60% relative humidity.
3. Wipe any excess water.
4. Do not shake the humidifier.
5. Make sure to place the humidifier on a flat, level surface.
6. Check the water tank for leaks. If there are leaks, contact Customer Support (see page 20).

If your problem is not listed or still persists, contact our Customer Support (see page 20).

07 DREO CUSTOMER CARE

24-MONTH LIMITED WARRANTY

What is Covered
DREO warrants to you that your product will be free from original defects in materials and workmanship for a period of twenty four (24) months from the date of your purchase, when you use your product for intended purposes in accordance with this User Manual.
Please retain your proof of purchase. If you do not retain your proof of purchase, your warranty will start two (2) months from the date of manufacture printed on your product label.

What is Not Covered
This limited warranty only applies to the original purchaser of your product and is non-transferable. This warranty is only valid if your product is used in the country in which you originally purchased it. In addition, this warranty will not apply, and DREO will not be liable for any costs, damages, or repairs, in connection with any of the following:

- Accidents or use of your product with inappropriate force;
- Damage or destruction caused by wrong voltage or unstable electric current;
- Normal wear and tear;
- Careless operation or handling, misuse, abuse, neglect, and/or failure to maintain or use your product in accordance with this User Manual;
- Any partially or completely altered, modified and/or dismantled products;
- Reduction in battery discharge time due to battery age or use (as applicable);
- Products with altered or removed serial numbers;
- Clearing any blockages from the product;
- Purchases from retailers and distributors not authorized by DREO to sell this product;
- Defects caused by or resulting from damages from shipping or handling by any third party not authorized by DREO to ship or handle your product; or
- Defects caused by or resulting from repairs, service, improper maintenance, or alteration to your product or any of its components by anyone other than a repair person authorized by DREO.

Any service and customer support that DREO provides to you under this limited warranty will not extend the duration of this limited warranty.

Warranty Limitations and Exclusions

ANY IMPLIED WARRANTIES RELATING TO YOUR PRODUCT, INCLUDING BUT NOT LIMITED TO THE WARRANTY OF MERCHANTABILITY AND THE WARRANTY OF FITNESS FOR A PARTICULAR PURPOSE, ARE LIMITED TO THE DURATION OF THE LIMITED WARRANTY SET FORTH ABOVE AND ARE OTHERWISE DISCLAIMED.

THIS LIMITED WARRANTY SHALL BE THE SOLE REMEDY OF THE PURCHASER OR USER OF THE PRODUCT, AND DREO SHALL NOT BE LIABLE FOR AN ALLEGEDLY DEFECTIVE OR DAMAGED PRODUCT EXCEPT TO REPAIR OR REPLACE IT IN ACCORDANCE WITH THIS LIMITED WARRANTY. DREO WILL NOT BE LIABLE FOR SPECIAL, INCIDENTAL, INDIRECT, CONTINGENT, OR CONSEQUENTIAL DAMAGES OR LOSSES OF ANY NATURE THAT YOU MAY INCUR IN CONNECTION WITH YOUR PURCHASE OR USE OF YOUR PRODUCT.

Some jurisdictions do not allow limitations on how long an implied warranty lasts, or the exclusion or limitation of incidental or consequential damages, so the above limitations or exclusions may not apply to you. This limited warranty gives you specific legal rights, and you also may have other rights which vary from jurisdiction to jurisdiction.

Limited Remedies

If your product fails because of an original defect in material and/or workmanship during the warranty period, DREO will repair or replace (in DREO's sole discretion) your product. To obtain warranty service for your product, contact us at eu-support@dreo.com for further instructions.

IN THE EVENT OF AN ORIGINAL DEFECT IN MATERIAL AND/OR WORKMANSHIP, TO THE EXTENT PERMITTED BY LAW, THE REMEDIES SET FORTH IMMEDIATELY ABOVE ARE YOUR SOLE AND EXCLUSIVE REMEDIES.

Energy Consumption



This appliance complies with applicable EU regulations on energy consumption and electromagnetic compatibility. For more detailed information, please refer to the product label or contact our customer support.

Model No.: DR-HHM013S
Rev_1.1_EU

We're Here to Help!
Email: eu-support@dreo.com
Web: www.dreo.com

Distributor
Sunnysoft s.r.o.
Kovanecka 2390/1a
190 00, Praha 9 - Liben
www.sunnysoft.cz

DREO Zvlhčovač vzduchu se studenou a teplou mlhou 813S

UŽIVATELSKÁ PŘÍRUČKA

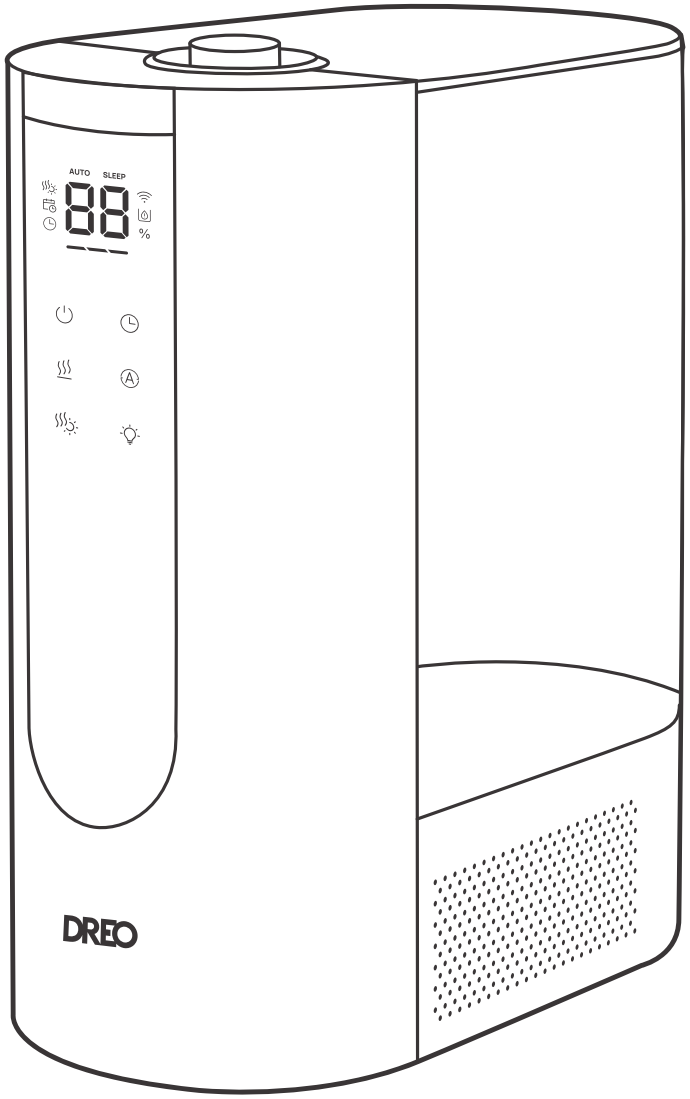

Hledáte pomoc? Kontaktujte nás pro odbornou podporu.

eu-support@dreo.com | www.dreo.com

Děkujeme, že jste si vybrali DREO!

Vaše podpora pro nás znamená velmi mnoho.
Doufáme, že si náš výrobek užijete stejně tak, jako jsme si užili jeho výrobu.

OBSAH

01 DŮLEŽITÉ BEZPEČNOSTNÍ POKYNY
1–3

02 SEZNÁMENÍ SE SPOTŘEBIČEM
4–6

03 PŘIPOJENÍ KE SPOTŘEBIČI
7

04 POUŽÍVÁNÍ SPOTŘEBIČE
8–9

05 ČIŠTĚNÍ A ÚDRŽBA
10–13

06 ŘEŠENÍ PROBLÉMŮ
14–15

07 ZÁKAZNICKÁ PODPORA DREO
16–18

01 DŮLEŽITÉ BEZPEČNOSTNÍ POKYNY



PŘED POUŽITÍM SI PŘEČTĚTE VŠECHNA VAROVNÁ OZNAČENÍ NA SPOTŘEBIČI A BEZPEČNOSTNÍ POKYNY V UŽIVATELSKÉ PŘÍRUČCE.

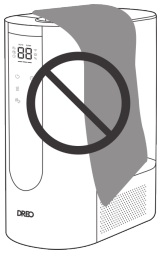

NEUCPÁVEJTE ani nezakrývejte trysku během provozu.



NEDOTÝKEJTE SE síťové zástrčky mokrýma rukama ani ji nedržte.



NEDOVOLTE, aby si se spotřebičem hrály děti nebo domácí mazlíčci.

Obecná bezpečnost

1. Děti si se spotřebičem nesmějí hrát. Čištění a údržbu nesmějí provádět děti bez dozoru.

2. Spotřebič používejte pouze tak, jak je popsáno v uživatelské příručce. Jakékoli jiné použití, které není doporučeno v uživatelské příručce, může způsobit požár, úraz elektrickým proudem nebo zranění osob.

3. Tento spotřebič není určen k používání osobami (včetně dětí) se sníženými fyzickými, smyslovými nebo duševními schopnostmi nebo s nedostatkem zkušeností a znalostí, pokud nejsou pod dohledem nebo nedostaly pokyny týkající se použití spotřebiče od osoby odpovědné za jejich bezpečnost. Děti by měly být pod dohledem, aby si se spotřebičem nehrály.

Bezpečnost provozu

1. Spotřebič vždy umístěte na pevný, rovný povrch, abyste zabránili jeho pádu nebo naklonění.

2. Spotřebič vždy umístěte 60 cm nad podlahu a 30 cm od stěn nebo dřevěného nábytku.

3. NEPŘEMÍSŤUJTE spotřebič během používání.

4. NEPOKOUŠEJTE se opravovat žádné části spotřebiče. Pokud tak učiníte, ztratíte záruku. Uvnitř spotřebiče nejsou žádné součásti, které by mohl opravovat uživatel. Veškerý servis smí provádět pouze kvalifikovaný personál.

5. Nikdy nenechávejte vodu v nádržce, pokud spotřebič nepoužíváte.

6. Nedovolte, aby okolí zvlhčovače bylo vlhké nebo mokré. Pokud k vlhkosti dojde, snižte výkon zvlhčovače. Pokud výstupní množství zvlhčovače nelze snížit, používejte zvlhčovač přerušovaně. Nedovolte, aby savé materiály, jako jsou koberce, závěsy, závěsy nebo ubrusy, navlhly.

7. Neponořujte do vody ani do jiných kapalin.

8. Spotřebič nepoužívejte, dokud není instalována základna.

9. Během provozu nevkládejte do mřížek prsty, tužku ani žádné jiné předměty.

10. NEDOTÝKEJTE se trysky teplé mlhy během provozu ani bezprostředně po něm. Mlha a tryska mohou být horké a mohou způsobit popáleniny.

11. Varování: Mikroorganismy, které mohou být přítomny ve vodě nebo v prostředí, kde je spotřebič používán nebo uskladněn, se mohou rozmnožovat ve vodní nádržce a být rozprašovány do vzduchu, což může způsobit velmi vážná zdravotní rizika, pokud voda není obměňována a nádržka řádně čištěna každé 3 dny.

Elektrická bezpečnost

1. Ujistěte se, že napětí vašeho zdroje elektrické energie odpovídá napětí uvedenému na spotřebiči.

2. Před čištěním nebo dlouhodobým nepoužíváním spotřebič vždy odpojte. Při zapojování či odpojování mějte ruce suché.

3. Aby nedošlo k riziku požáru, NIKDY nedávejte kabel pod koberce, do blízkosti topných registrů, radiátorů, sporáků ani topných těles.

4. Nepoužívejte spotřebič, pokud je poškozený kabel, abyste předešli riziku požáru nebo úrazu elektrickým proudem.

5. Kabel udržujte mimo dosah rušných míst a tam, kde se o něj nelze zakopnout.

6. Neprovozujte žádný zvlhčovač s poškozeným kabelem nebo zástrčkou. Spotřebič vyhoďte nebo jej vraťte do autorizovaného servisního střediska ke kontrole nebo opravě.

7. Nepokládejte kabel pod koberec. Nepřikrývejte kabel rohožkami, běhouny ani podobnými krytinami. Neveďte kabel pod nábytkem ani spotřebiči. Kabel veďte mimo dosah lidí, aby nemohlo dojít k zakopnutí.

8. **VAROVÁNÍ:** Aby se snížilo riziko požáru nebo úrazu elektrickým proudem, nepoužívejte tento zvlhčovač s žádným polovodičovým regulátorem rychlosti.
9. **VAROVÁNÍ:** Pokud je napájecí kabel poškozený, musí jej vyměnit výrobce, jeho servisní zástupce nebo podobně kvalifikovaná osoba, aby se zabránilo nebezpečí.

TYTO POKYNY SI PŘEČTĚTE A USCHOVEJTE PRO POUŽITÍ V DOMÁCNOSTI

Jemná připomínka



Spotřebič pravidelně kontrolujte a pokud vykazuje některý z následujících příznaků, řiďte se kapitolou ŘEŠENÍ PROBLÉMŮ nebo kontaktujte naši zákaznickou podporu:

- Napájecí kabel nebo zástrčka jsou poškozené;
- Hlučný provoz, neobvyklý zápach nebo nadměrné teplo.

Technické údaje

Model č.	DR-HHM013S
Napájení	AC 220–240V 50–60
Jmenovitý výkon (studená mlha)	26 W
Jmenovitý výkon (teplá mlha)	280 W
Objem nádržky na vodu	6 l

Správná likvidace tohoto výrobku

Toto označení znamená, že tento výrobek by neměl být v celé EU likvidován s ostatním domácím odpadem. Aby se zabránilo možnému poškození životního prostředí nebo lidského zdraví v důsledku nekontrolované likvidace odpadu, recyklujte jej zodpovědně a podporujte tak udržitelné opětovné využívání materiálových zdrojů. Pokud chcete použité zařízení vrátit, využijte systém zpětného odběru a sběru nebo se obraťte na prodejce, u kterého byl výrobek zakoupen. Mohou tento výrobek převzít k ekologicky bezpečné recyklaci.

02 SEZNÁMENÍ SE SPOTŘEBIČEM

Obsah balení

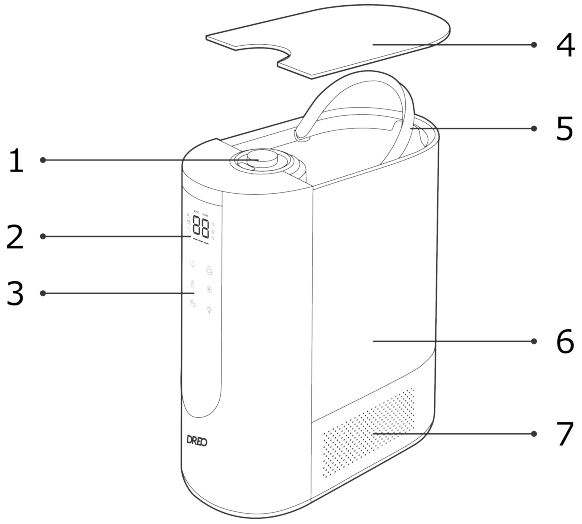

1. Tryska **2.** LED displej **3.** Kryt nádržky na vodu **4.** Nádržka na vodu **5.** Trubice mlhy **6.** Ovládací panel **7.** Základna

Horní strana

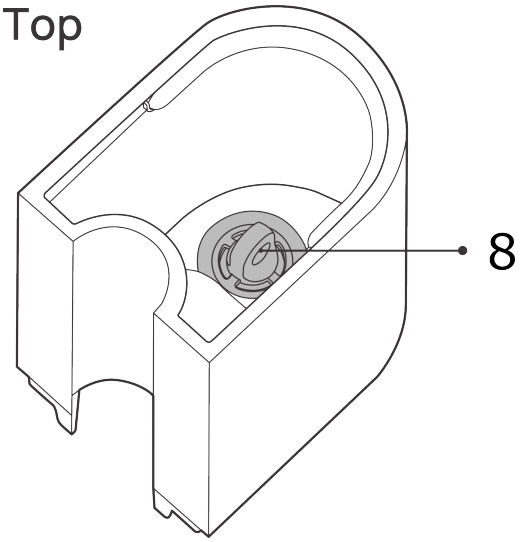

8. Přívod vzduchu

Spodní strana

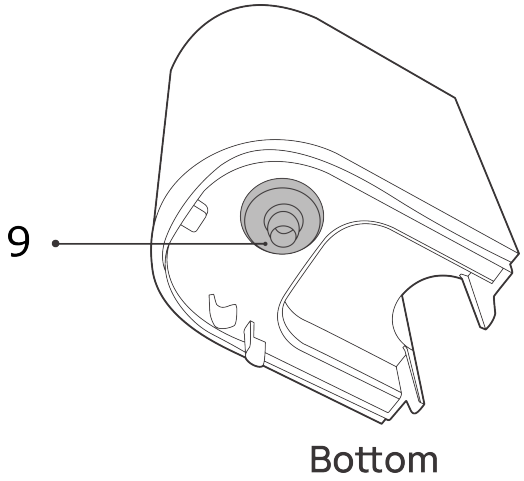

9. Napájecí zástrčka

Vnitřek

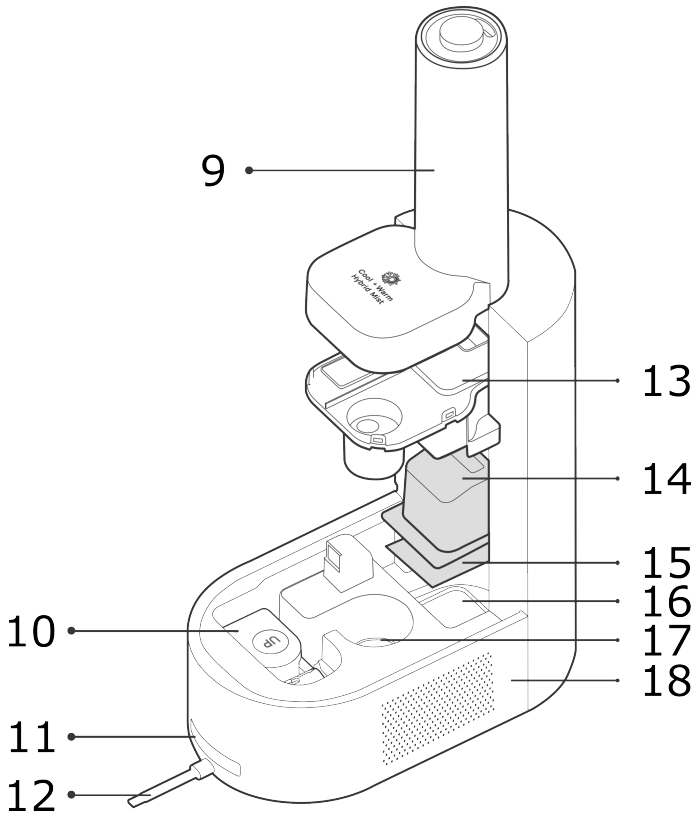

10. Zásobník aroma podložky **11.** Filtr **12.** Vodní ventil **13.** Tlumič vody **14.** Plovák **15.** Ventilátor **16.** Kontrolka vlhkosti **17.** Rozprašovač **18.** PTC ohřívač



Uživatelská příručka



Stručná příručka

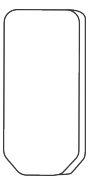

Aroma podložka

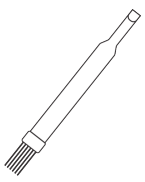

Čisticí kartáček

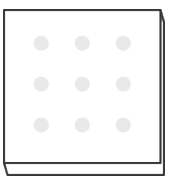

Savá podložka

LED displej

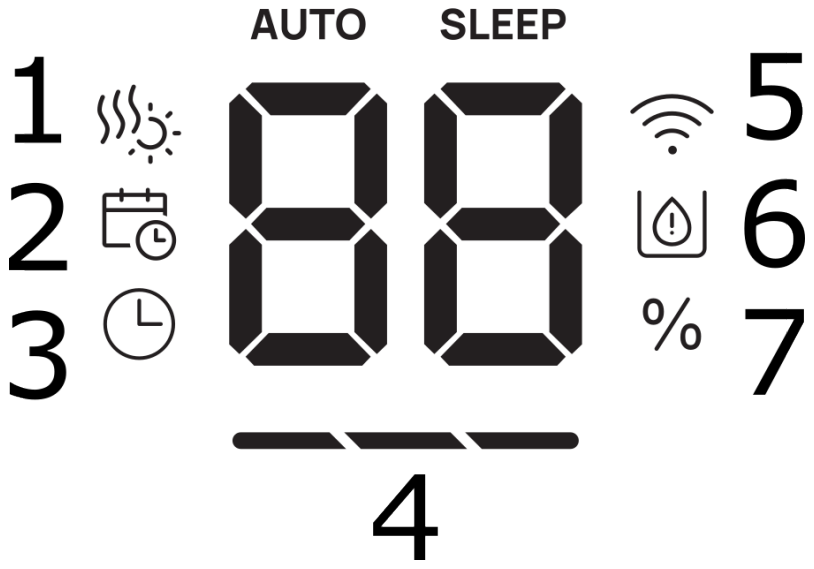

1. Indikátor teplé mlhy **2.** Plán **3.** Časovač **4.** Indikátor úrovně mlhy **5.** WiFi **6.** Indikátor nízké hladiny vody **7.** Indikátor procenta vlhkosti

Poznámka:

- Pokud je vlhkost nižší než 10 %, na displeji se zobrazí „LO”.
- Pokud je vlhkost vyšší než 90 %, na displeji se zobrazí „HI”.
- Pokud je málo vody, indikátor nízké hladiny vody bude blikat po dobu 5 sekund a poté se zvlhčovač přepne do pohotovostního režimu.
- Při přijímání aktualizací softwaru se na displeji zobrazí „UP” a zvlhčovač nelze do dokončení aktualizace ovládat.

Ovládací panel

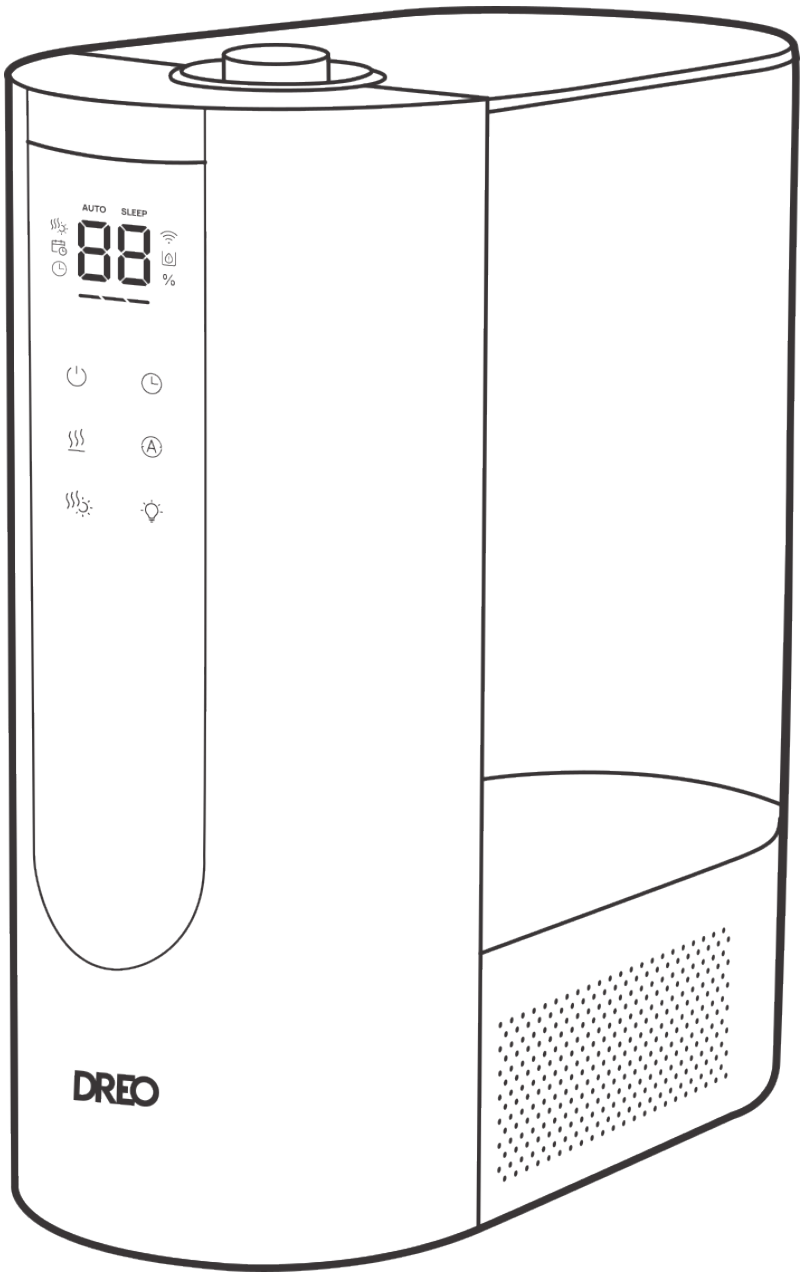

Tlačítko napájení
– Zapnutí/vypnutí zvlhčovače.
– Dlouhým stiskem na 7 sekund obnovíte WiFi a tovární nastavení.

Tlačítko úrovně mlhy
Přepínání mezi nízkou / střední / vysokou úrovní mlhy.

Tlačítko teplé mlhy
– Zapnutí/vypnutí teplé mlhy.
– Když je teplá mlha zapnuta, rozsvítí se indikátor teplé mlhy.

Tlačítko automatického režimu

– Zapne automatický režim.
– Při prvním aktivování se na displeji zobrazí cílová vlhkost.
– Stisknutím tlačítka zvýšíte cílovou vlhkost o 5 % (rozsah cílové vlhkosti je 30 % až 90 %).
– V automatickém režimu se úroveň mlhy upravuje podle nastavené cílové vlhkosti.
– Stisknutím tlačítka úrovně mlhy opustíte automatický režim.

Tlačítko časovače / WiFi
– Stisknutím nastavíte časovač (1H / 2H / 4H / 8H / OFF).
– Dlouhým stiskem na 5 sekund vstoupíte do nastavení WiFi.

Kontrolka vlhkosti
Kontrolka vlhkosti se mění podle úrovně vlhkosti ve vaší místnosti. Pomocí aplikace DREO můžete vypnout zvuky pípání.

Barva kontrolky	Úroveň vlhkosti
Žlutá	$\leq 30\,\%$
Zelená	$31\,\%$ – $60\,\%$
Modrá	$\geq 61\,\%$

03 PŘIPOJENÍ KE SPOTŘEBIČI

Před připojením spotřebiče k mobilnímu zařízení naskenujte QR kód vlevo, nebo přejděte do obchodu s aplikacemi a vyhledejte „**DREO**", poté aplikaci vyberte a stáhněte.

Při připojování nového spotřebiče vyhledejte „**Humidifier 813S**".

Download on the App Store GET IT ON Google Play

Pomocí aplikace DREO můžete spotřebič připojit k **Amazon Alexa** nebo **Google Home**. Postupujte podle pokynů v aplikaci pro nastavení hlasového asistenta.
POZNÁMKA: Pro přístup k hlasovým asistentům musíte mít vytvořený účet DREO.

1. Spusťte aplikaci DREO a přihlaste se nebo si vytvořte účet podle pokynů v aplikaci.
2. Povolte Bluetooth na svém mobilním zařízení a zapojte spotřebič.
3. Podržte tlačítko časovače / WiFi po dobu 5 sekund pro spuštění nastavení připojení WiFi.
   (Tip: Ikona WiFi bude během párování blikat.)
4. Klepněte na + **Přidat zařízení** a vyberte **Humidifier 813S**.
5. Postupujte podle pokynů v aplikaci pro dokončení připojení WiFi.
6. Nyní můžete spotřebič ovládat prostřednictvím aplikace.
   (Tip: Pro restart nastavení připojení podržte tlačítko časovače / WiFi znovu po dobu 5 sekund.)
   Dlouhým stiskem tlačítka napájení po dobu 7 sekund odpárujete WiFi a obnovíte tovární nastavení.

Můžete také použít funkci časovače k naplánování, kdy se má spotřebič vypnout.

04 POUŽÍVÁNÍ SPOTŘEBIČE

Před použitím

Při prvním použití zvlhčovače odstraňte obalový materiál a postupujte podle níže uvedených kroků.

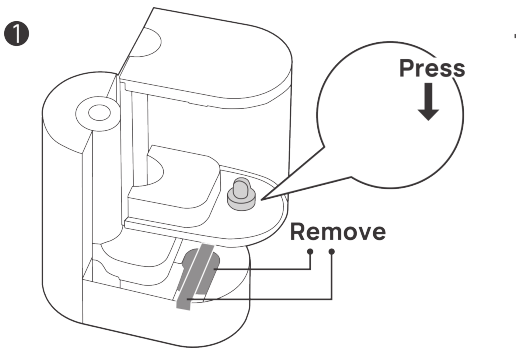

① Ujistěte se, že je filtr správně nainstalován a že byl odstraněn štítek a lepenka.

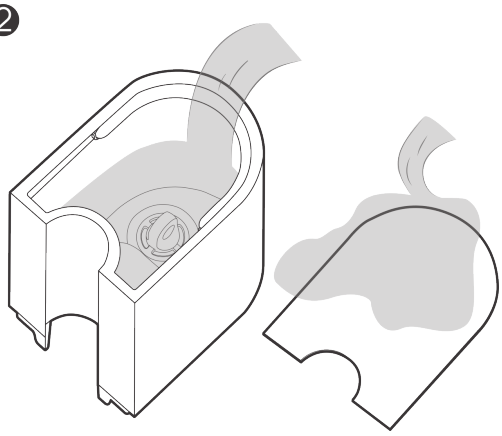

③ Naplňte nádržku vodou, ujistěte se, že voda nepřesahuje rysku MAX. *Pozn.: Do trubice mlhy NELIJTE vodu.*

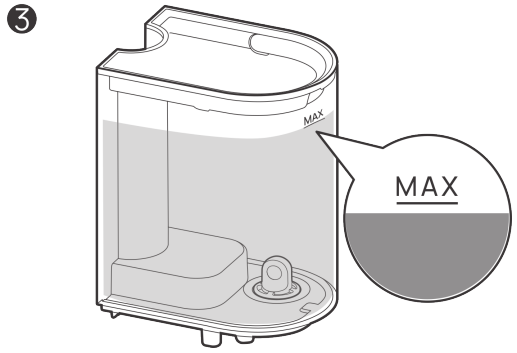

② Sejměte kryt a nádržku na vodu ze zvlhčovače a důkladně je vyčistěte.

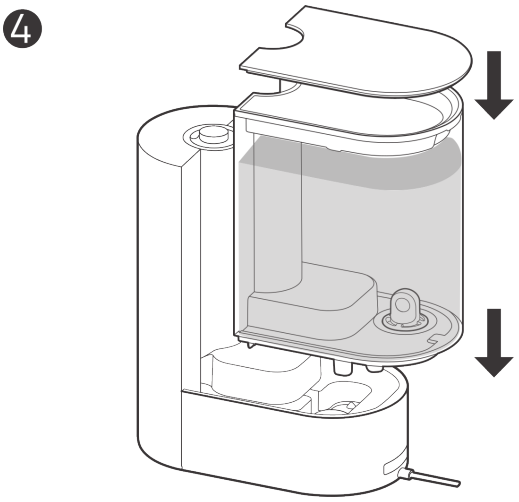

④ Vložte nádržku na vodu zpět na své místo a zavřete horní kryt.

❺

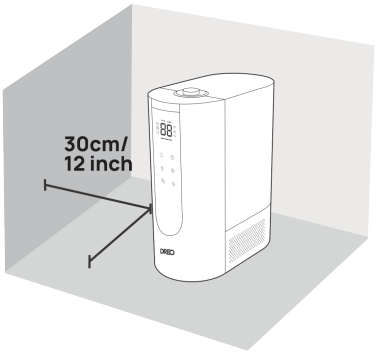

⑤ Umístěte zvlhčovač na rovný povrch a udržujte vzdálenost alespoň 30 cm / 12 palců od stěn nebo jiných větších překážek.

POZOR:

- Pro zabránění vzniku bílého prachového usazení doporučujeme používat čištěnou nebo destilovanou vodu.
- Nepřidávejte do nádržky na vodu esenciální olej, abyste předešli poškození nádržky.
- Neumísťujte zvlhčovač přímo na koberec nebo podlahu.
- Mlhu nasměrujte od stěn, nábytku a elektrických spotřebičů.
- Pod zvlhčovač doporučujeme umístit nepromokavou podložku, která zachytí rozlití a kapky.

Přidání esenciálního oleje

❶

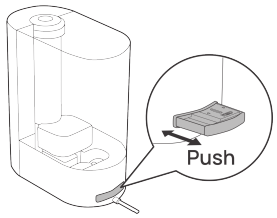

① Zatlačením otevřete zásobník aroma podložky.

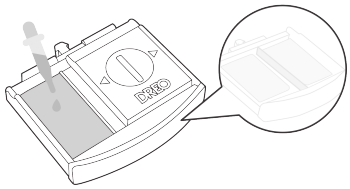

② Na aroma podložku přidejte 5–10 kapek esenciálního oleje.

❷

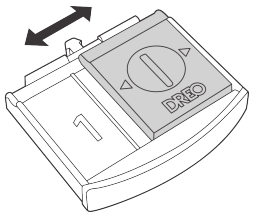

③ Vraťte zásobník aroma podložky zpět na své místo.

Poznámka:

- Esenciální oleje přidávejte pouze na aroma podložku. Nepřidávejte je do nádržky na vodu ani na žádné jiné místo.
- Vůně může být jemná, tento zvlhčovač není určen k použití jako aroma difuzér.
- Úroveň vůně nelze upravit.
- Pokud aroma podložka příliš ztuhne, je třeba ji vyměnit.

05 ČIŠTĚNÍ A ÚDRŽBA

- Před jakýmkoli čištěním nebo údržbou zvlhčovač vždy vypněte a ODPOJTE ze zásuvky.
- Před čištěním nechte spotřebič zcela vychladnout, zejména po použití teplé mlhy.
- Nečistěte hlavní tělo pod tekoucí vodou.
- Nedovolte, aby voda stříkala do vzduchových výstupů.
- Při čištění zvlhčovače nepoužívejte žádné chemické prostředky.
- Skladujte na chladném a suchém místě a přikryjte jej, aby byl chráněn před prachem.
- Před uskladněním zvlhčovač vyprázdněte a vyčistěte. Před dalším použitím zvlhčovač vyčistěte.
- Zvlhčovač nepřeplňujte kvůli možnému riziku úrazu elektrickým proudem.

Čištění

❻

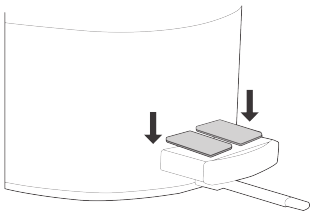

① Odpojte nádržku na vodu od základny.

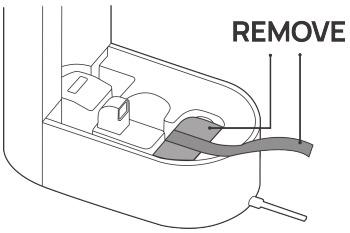

② Vyjměte kryt nádržky na vodu a vylijte zbývající vodu z nádržky a základny.

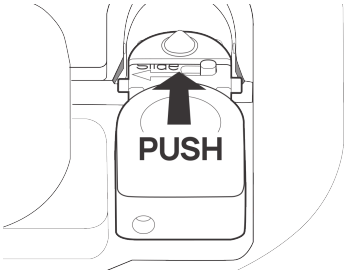

③ Vypláchněte nádržku vlažnou vodou.

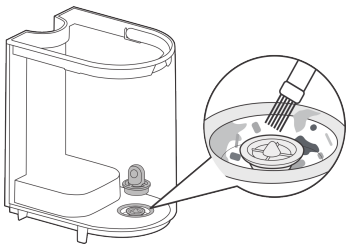

④ Jemně vyčistěte základnu měkkou utěrkou nebo přiloženým čisticím kartáčkem.

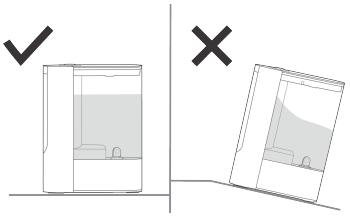

⑤ Otřete nádržku do čista měkkou vlhkou utěrkou.

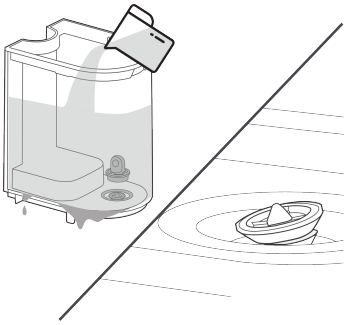

⑥ Naplňte nádržku vodou o pokojové teplotě. Nepoužívejte horkou vodu.

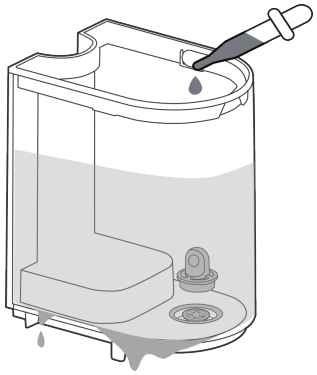

⑦ Připojte nádržku na vodu k základně a nasaďte horní kryt.

Odstranění vodního kamene (DOPORUČUJE SE JEDNOU MĚSÍČNĚ)

1. Odpojte nádržku na vodu od základny. Vyjměte kryt nádržky a opláchněte jej teplou vodou. Pro důkladné vyčištění můžete odpojit trysku od krytu a vyčistit ji přiloženým kartáčkem.
2. Vylijte zbývající vodu z nádržky a základny.
3. Naplňte nádržku roztokem bělidla a vody (jedna čajová lžička bělidla na každé 4 litry vody). Nasaďte kryt nádržky a zatřeste nádržkou.
4. Připojte nádržku na vodu k základně, nechte působit 15–20 minut.
5. Sejměte nádržku a odpojte kryt, vylijte zbývající roztok z nádržky a základny. Vypláchněte nádržku vodou.
6. Vyjměte tlumič vody, filtr, zachycovač kapek a plovák.
7. Všechny součásti vyčistěte měkkou utěrkou, pro odstranění zbytků minerálních usazenin můžete použít přiložený čisticí kartáček. Před opětovným složením zvlhčovače se ujistěte, že všechny součásti jsou suché.

Opětovné sestavení

Po čištění a odstranění vodního kamene se ujistěte, že je každá součást suchá a znovu nainstalovaná ve správné poloze:

- Vraťte plovák zpět na držák. Zafixujte levý kolíček na držáku a poté zasuňte druhý kolíček, abyste plovák zajistili na místě.
- Znovu nainstalujte filtr, tlumič vody a zachycovač kapek.
- Vraťte zásobník aroma podložky.
- Připojte nádržku na vodu k základně a poté nasaďte kryt nádržky na vodu.

Čištění zásobníku aroma podložky (DOPORUČUJE SE JEDNOU TÝDNĚ)

1. Vytáhněte zásobník aroma podložky v zadní části základny.
2. Opláchněte vodou a vraťte zpět do základny.

Uniká voda z vašeho nového zvlhčovače?

- Nezapomeňte odstranit štítek a lepenku.
- Zafixujte levý kolíček na držáku a poté zasuňte druhý kolíček, abyste plovák zajistili na místě.
- Odstraňte případné částečky nebo vlasy, které blokují vodní ventil.
- Ujistěte se, že je zvlhčovač umístěn na rovném povrchu.

Kontaktujte zákaznický servis pokud...

- Vodní ventil není v rovině nebo z nádržky při doplňování uniká voda.
- Vaše nádržka na vodu má únik kvůli dlouhodobému používání esenciálních olejů.

Pokud z vašeho zvlhčovače stále uniká voda, kontaktujte zákaznickou podporu (viz stranu 20).

06 ŘEŠENÍ PROBLÉMŮ

Můj zvlhčovač nefunguje.

1. Ujistěte se, že je kabel připojen do zásuvky pod napětím a že síťové napětí odpovídá napětí uvedenému na zvlhčovači.
2. Zvlhčovač se v případě nízké hladiny vody automaticky vypne.
3. Zkontrolujte, zda je nádržka na vodu správně nainstalována.
4. V automatickém režimu zvlhčovač přestane přidávat vlhkost, jakmile dosáhne cílové vlhkosti v místnosti.

Můj zvlhčovač nevypouští mlhu.

1. Nastavte úroveň mlhy na vyšší hodnotu.
2. V základně je příliš mnoho vody. Vyprázdněte základnu a doplňte nádržku na vodu (nikoli základnu).
3. Zkontrolujte, zda není ucpán přívod vzduchu.
4. Ujistěte se, že tryska není ucpaná.
5. Ujistěte se, že je zvlhčovač na rovném povrchu.
6. Teplota vody může být příliš nízká. Nastavte úroveň mlhy na nejvyšší a nechte spotřebič chvíli běžet, poté přepněte na požadovanou úroveň.
7. Pokud byla nádržka na vodu nebo základna umyta saponátem, důkladně je opláchněte čistou vodou, aby se odstranily zbytky saponátu.

Funkce teplé mlhy nefunguje.

1. Ujistěte se, že bylo stisknuto tlačítko teplé mlhy a že je rozsvícen indikátor teplé mlhy.
2. Než PTC ohřívač ohřeje vodu, trvá to několik minut; chvíli vyčkejte, než bude teplá mlha patrná.
3. Ujistěte se, že je v nádržce dostatek vody.

V nádržce na vodu je bílý prach.

Zvlhčovač by měl být pravidelně odvápňován. Použití čištěné nebo destilované vody pomáhá zabránit tvorbě vodního kamene.

Mlha vydává nepříjemný zápach.

1. Používejte pouze čištěnou nebo destilovanou vodu. Nedoporučuje se používat vodu z kohoutku.
2. Vodu pravidelně měňte, aby nedocházelo k hromadění znečištěné vody.
3. Vyčistěte zvlhčovač a nechte jej 12 hodin se sejmutým krytem vyschnout.
4. Vyčistěte zásobník aroma podložky a vyměňte aroma podložku.

Z mého zvlhčovače uniká voda.

1. Ujistěte se, že silikonové těsnění kolem výstupního vodního ventilu je správně usazené.
2. Vyhněte se provozu zvlhčovače v místnosti s relativní vlhkostí nad 60 %.
3. Otřete přebytečnou vodu.
4. Zvlhčovačem netřeste.
5. Ujistěte se, že je zvlhčovač umístěn na rovném povrchu.
6. Zkontrolujte, zda nádržka na vodu neuniká. Pokud zjistíte únik, kontaktujte zákaznickou podporu (viz stranu 20).

Pokud váš problém není uveden nebo přetrvává, kontaktujte naši zákaznickou podporu (viz stranu 20).

07 ZÁKAZNICKÁ PODPORA DREO

24MĚSÍČNÍ OMEZENÁ ZÁRUKA

Co je kryto
Společnost DREO vám zaručuje, že váš výrobek bude bez původních vad materiálu a zpracování po dobu dvaceti čtyř (24) měsíců od data zakoupení, pokud výrobek používáte k zamýšlenému účelu v souladu s touto uživatelskou příručkou.
Uschovejte si doklad o koupi. Pokud si doklad o koupi neuschováte, vaše záruka začíná dva (2) měsíce od data výroby uvedeného na štítku výrobku.

Co není kryto
Tato omezená záruka se vztahuje pouze na původního kupujícího výrobku a je nepřenosná. Tato záruka je platná pouze v zemi, ve které byl výrobek původně zakoupen. Kromě toho se tato záruka nevztahuje a společnost DREO neodpovídá za žádné náklady, škody ani opravy v souvislosti s:

- Nehodami nebo používáním výrobku s nepřiměřenou silou;
- Poškozením nebo zničením způsobeným nesprávným napětím nebo nestabilním elektrickým proudem;
- Běžným opotřebením;
- Neopatrným provozem nebo manipulací, nesprávným použitím, zneužitím, zanedbáním nebo nedodržením údržby či používání výrobku v souladu s touto uživatelskou příručkou;
- Jakýmikoli částečně nebo zcela upravenými, pozměněnými nebo demontovanými výrobky;
- Snížením doby vybíjení baterie v důsledku stáří nebo používání baterie (pokud je to relevantní);
- Výrobky s upravenými nebo odstraněnými sériovými čísly;
- Odstraňováním jakýchkoli ucpání z výrobku;
- Nákupy od prodejců a distributorů, kteří nejsou autorizováni společností DREO k prodeji tohoto výrobku;
- Vady způsobené nebo vyplývající z poškození během přepravy nebo manipulace třetí stranou, která není autorizována společností DREO k přepravě nebo manipulaci s výrobkem; nebo
- Vady způsobené nebo vyplývající z oprav, servisu, nesprávné údržby nebo úprav výrobku nebo jeho součástí osobou jinou, než je opravář autorizovaný společností DREO.

Jakákoli servisní a zákaznická podpora, kterou vám společnost DREO poskytuje v rámci této omezené záruky, neprodlužuje její trvání.

Omezení a vyloučení záruky

JAKÉKOLI IMPLICITNÍ ZÁRUKY VZTAHUJÍCÍ SE K VAŠEMU VÝROBKU, VČETNĚ MIMO JINÉ ZÁRUKY OBCHODOVATELNOSTI A ZÁRUKY VHODNOSTI PRO KONKRÉTNÍ ÚČEL, JSOU OMEZENY NA DOBU TRVÁNÍ VÝŠE UVEDENÉ OMEZENÉ ZÁRUKY A JSOU JINAK VYLOUČENY.

TATO OMEZENÁ ZÁRUKA JE JEDINÝM PROSTŘEDKEM NÁHRADY KUPUJÍCÍHO NEBO UŽIVATELE VÝROBKU A SPOLEČNOST DREO NEPONESE ODPOVĚDNOST ZA ÚDAJNĚ VADNÝ NEBO POŠKOZENÝ VÝROBEK S VÝJIMKOU OPRAVY NEBO VÝMĚNY V SOULADU S TOUTO OMEZENOU ZÁRUKOU. DREO NEPONESE ODPOVĚDNOST ZA ZVLÁŠTNÍ, NÁHODNÉ, NEPŘÍMÉ, PODMÍNĚNÉ NEBO NÁSLEDNÉ ŠKODY NEBO ZTRÁTY JAKÉKOLI POVAHY, KTERÉ VÁM MOHOU VZNIKNOUT V SOUVISLOSTI S NÁKUPEM NEBO POUŽÍVÁNÍM VAŠEHO VÝROBKU.

Některé jurisdikce neumožňují omezení doby trvání implicitní záruky ani vyloučení nebo omezení náhodných či následných škod, takže výše uvedená omezení nebo vyloučení se vás nemusí týkat. Tato omezená záruka vám poskytuje konkrétní zákonná práva a můžete mít také další práva, která se liší v závislosti na jurisdikci.

Omezené opravné prostředky

Pokud váš výrobek selže v důsledku původní vady materiálu nebo zpracování v záruční době, společnost DREO výrobek opraví nebo vymění (podle vlastního uvážení DREO). Pro získání záručního servisu kontaktujte eu-support@dreo.com pro další pokyny.

V PŘÍPADĚ PŮVODNÍ VADY MATERIÁLU NEBO ZPRACOVÁNÍ JSOU V ROZSAHU POVOLENÉM ZÁKONEM VÝŠE UVEDENÉ NÁHRADY VAŠIMI JEDINÝMI A VÝLUČNÝMI PROSTŘEDKY NÁHRADY.

Spotřeba energie

Tento spotřebič splňuje příslušné předpisy EU týkající se spotřeby energie a elektromagnetické kompatibility. Pro podrobnější informace si přečtěte štítek výrobku nebo kontaktujte naši zákaznickou podporu.

Model č.: DR-HHM013S
Rev_1.1_EU

Jsme tu pro vás!
E-mail: eu-support@dreo.com
Web: www.dreo.com

Distributor
Sunnysoft s.r.o.
Kovanecká 2390/1a
190 00, Praha 9 - Libeň
www.sunnysoft.cz

DREO Zvlhčovač so studenou a teplou hmlou 813S

POUŽÍVATEĽSKÁ PRÍRUČKA

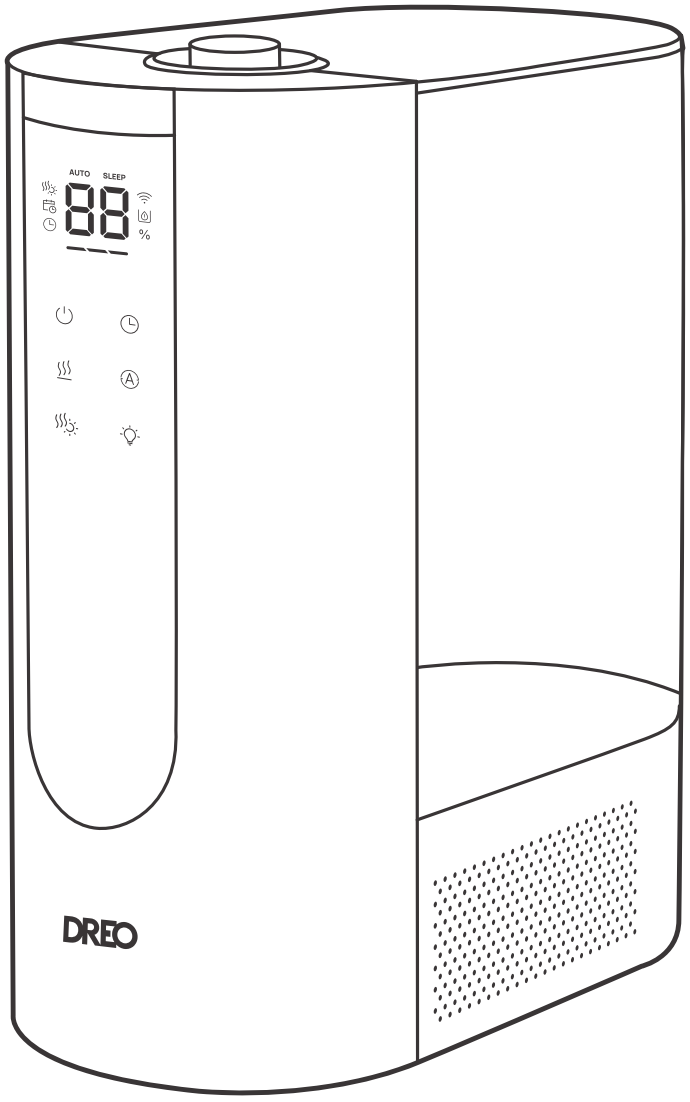

Hľadáte pomoc? Kontaktujte nás pre odbornú podporu.

eu-support@dreo.com | www.dreo.com

Ďakujeme, že ste si vybrali DREO!

Vaša podpora pre nás znamená veľmi veľa.
Dúfame, že si náš výrobok užijete rovnako, ako sme si užili jeho výrobu.

OBSAH

01 DÔLEŽITÉ BEZPEČNOSTNÉ POKYNY
1–3

02 ZOZNÁMENIE SO SPOTREBIČOM
4–6

03 PRIPOJENIE K SPOTREBIČU
7

04 POUŽÍVANIE SPOTREBIČA
8–9

05 ČISTENIE A ÚDRŽBA
10–13

06 RIEŠENIE PROBLÉMOV
14–15

07 ZÁKAZNÍCKA PODPORA DREO
16–18

01 DÔLEŽITÉ BEZPEČNOSTNÉ POKYNY



PRED POUŽITÍM SI PREČÍTAJTE VŠETKY VAROVNÉ OZNAČENIA NA SPOTREBIČI A BEZPEČNOSTNÉ POKYNY V POUŽÍVATEĽSKEJ PRÍRUČKE.

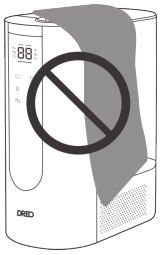

NEUPCHÁVAJTE ani nezakrývajte trysku počas prevádzky.



NEDOTÝKAJTE SA sieťovej zástrčky mokrými rukami ani ju nedržte.



NEDOVOĽTE, aby sa so spotrebičom hrali deti alebo domáce zvieratá.

Všeobecná bezpečnosť

1. Deti sa so spotrebičom nesmú hrať. Čistenie a údržbu nesmú vykonávať deti bez dozoru.

2. Spotrebič používajte len tak, ako je popísané v používateľskej príručke. Akékoľvek iné použitie, ktoré nie je odporúčané v používateľskej príručke, môže spôsobiť požiar, úraz elektrickým prúdom alebo zranenie osôb.

3. Tento spotrebič nie je určený na používanie osobami (vrátane detí) so zníženými fyzickými, zmyslovými alebo duševnými schopnosťami alebo s nedostatkom skúseností a znalostí, pokiaľ nie sú pod dozorom alebo nedostali pokyny týkajúce sa použitia spotrebiča od osoby zodpovednej za ich bezpečnosť. Deti by mali byť pod dozorom, aby sa so spotrebičom nehrali.

Bezpečnosť prevádzky

1. Spotrebič vždy umiestnite na pevný, rovný povrch, aby ste zabránili jeho pádu alebo nakloneniu.

2. Spotrebič vždy umiestnite 60 cm nad podlahu a 30 cm od stien alebo dreveného nábytku.

3. NEPREMIESTŇUJTE spotrebič počas používania.

4. NEPOKÚŠAJTE sa opravovať žiadne časti spotrebiča. Ak tak urobíte, stratíte záruku. Vnútri spotrebiča nie sú žiadne súčasti, ktoré by mohol opravovať používateľ. Všetok servis smie vykonávať len kvalifikovaný personál.

5. Nikdy nenechávajte vodu v nádržke, pokiaľ spotrebič nepoužívate.

6. Nedovoľte, aby okolie zvlhčovača bolo vlhké alebo mokré. Ak k vlhkosti dôjde, znížte výkon zvlhčovača. Ak výstupné množstvo zvlhčovača nemožno znížiť, používajte zvlhčovač prerušovane. Nedovoľte, aby savé materiály, ako sú koberce, závesy alebo obrusy, navlhli.

7. Neponárajte do vody ani do iných kvapalín.

8. Spotrebič nepoužívajte, kým nie je nainštalovaná základňa.

9. Počas prevádzky nevkladajte do mriežok prsty, ceruzku ani žiadne iné predmety.

10. NEDOTÝKAJTE SA trysky teplej hmly počas alebo bezprostredne po prevádzke. Hmla a tryska môžu byť horúce a môžu spôsobiť popáleniny.

11. Varovanie: Mikroorganizmy, ktoré môžu byť prítomné vo vode alebo v prostredí, kde sa spotrebič používa alebo skladuje, sa môžu rozmnožovať vo vodnej nádržke a byť rozprašované do vzduchu, čo môže spôsobiť veľmi vážne zdravotné riziká, ak voda nie je vymieňaná a nádržka riadne čistená každé 3 dni.

Elektrická bezpečnosť

1. Uistite sa, že napätie vášho zdroja elektrickej energie zodpovedá napätiu uvedenému na spotrebiči.

2. Pred čistením alebo dlhodobým nepoužívaním spotrebič vždy odpojte. Pri zapájaní či odpájaní majte ruky suché.

3. Aby nedošlo k riziku požiaru, NIKDY nedávajte kábel pod koberce, do blízkosti vykurovacích registrov, radiátorov, sporákov ani vykurovacích telies.

4. Nepoužívajte spotrebič, ak je poškodený kábel, aby ste predišli riziku požiaru alebo úrazu elektrickým prúdom.

5. Kábel udržujte mimo dosahu rušných miest a tam, kde sa oň nedá zakopnúť.

6. Neprevádzkujte žiadny zvlhčovač s poškodeným káblom alebo zástrčkou. Spotrebič vyhoďte alebo ho vráťte do autorizovaného servisného strediska na kontrolu alebo opravu.

7. Neukladajte kábel pod koberec. Neprikrývajte kábel rohožkami, behúňmi ani podobnými krytinami. Nevedte kábel pod nábytkom ani spotrebičmi. Kábel vedte mimo dosahu ľudí, aby nemohlo dôjsť k zakopnutiu.

8. **VAROVANIE:** Aby sa znížilo riziko požiaru alebo úrazu elektrickým prúdom, nepoužívajte tento zvlhčovač so žiadnym polovodičovým regulátorom rýchlosti.

9. **VAROVANIE:** Ak je napájací kábel poškodený, musí ho vymeniť výrobca, jeho servisný zástupca alebo podobne kvalifikovaná osoba, aby sa zabránilo nebezpečenstvu.

TIETO POKYNY SI PREČÍTAJTE A USCHOVAJTE NA POUŽITIE V DOMÁCNOSTI

Jemné upozornenie



Spotrebič pravidelne kontrolujte a ak vykazuje niektorý z nasledujúcich príznakov, riaďte sa kapitolou RIEŠENIE PROBLÉMOV alebo kontaktujte našu zákaznícku podporu:

- Napájací kábel alebo zástrčka sú poškodené;
- Hlučná prevádzka, nezvyčajný zápach alebo nadmerné teplo.

Technické údaje

Model č.	DR-HHM013S
Napájanie	AC 220–240V 50–60I
Menovitý výkon (studená hmla)	26 W
Menovitý výkon (teplá hmla)	280 W
Objem nádržky na vodu	6 l

Správna likvidácia tohto výrobku

Toto označenie znamená, že tento výrobok by sa nemal v celej EÚ likvidovať s ostatným domovým odpadom. Aby sa zabránilo možnému poškodeniu životného prostredia alebo ľudského zdravia v dôsledku nekontrolovanej likvidácie odpadu, recyklujte ho zodpovedne a podporujte tak udržateľné opätovné využívanie materiálových zdrojov. Ak chcete použité zariadenie vrátiť, využite systém spätného odberu a zberu alebo sa obráťte na predajcu, u ktorého bol výrobok zakúpený. Môžu tento výrobok prevziať na ekologicky bezpečnú recykláciu.

02 ZOZNÁMENIE SO SPOTREBIČOM

Obsah balenia

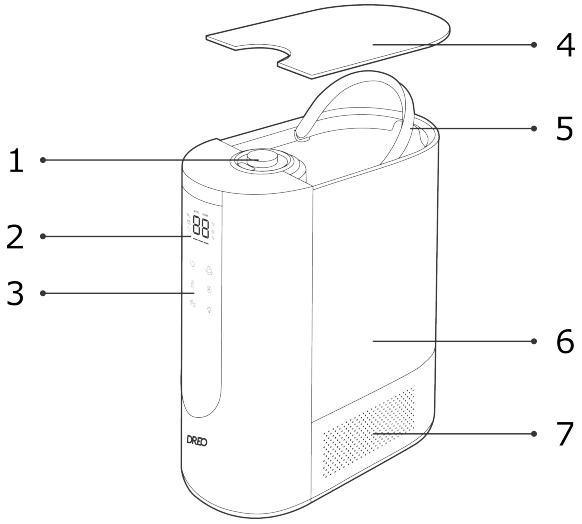

1. Tryska **2.** LED displej **3.** Kryt nádržky na vodu **4.** Nádržka na vodu **5.** Trubica hmly **6.** Ovládací panel **7.** Základňa

Horná strana

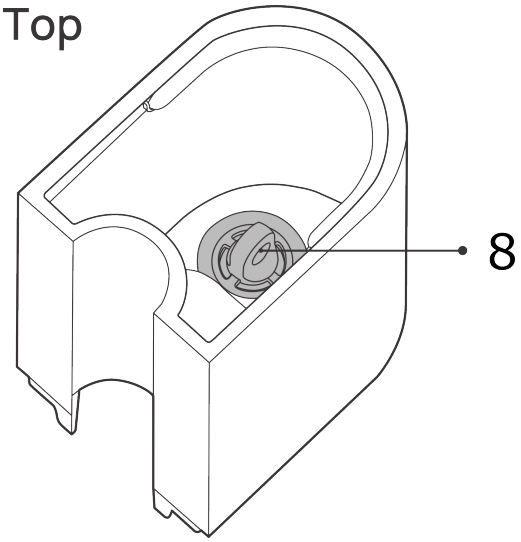

8. Prívod vzduchu

Spodná strana

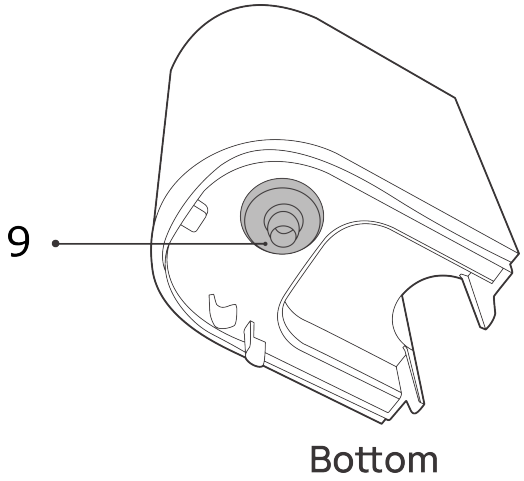

9. Napájacia zástrčka

Vnútro

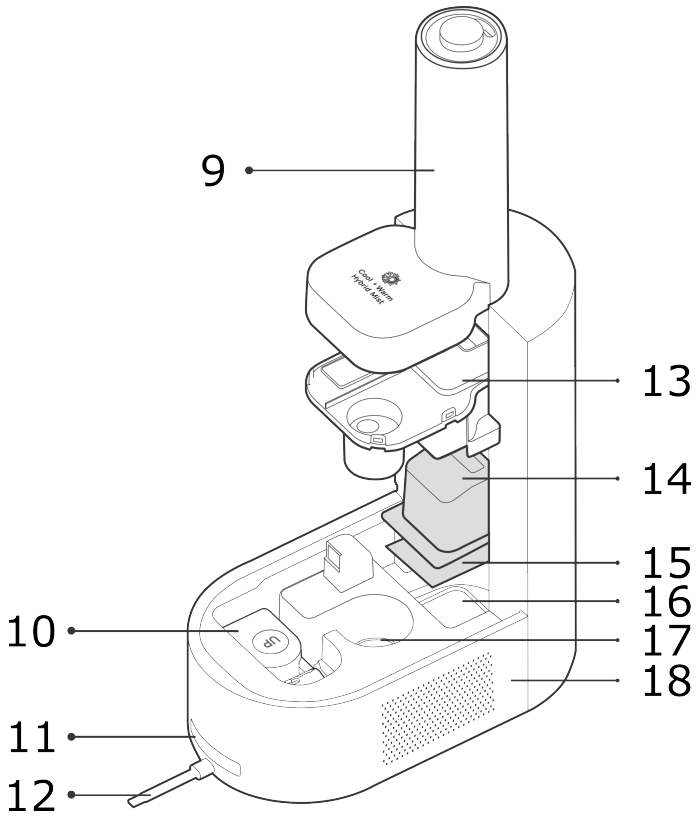

10. Zásobník aroma podložky **11.** Filter **12.** Vodný ventil **13.** Tlmič vody **14.** Plavák **15.** Ventilátor **16.** Kontrolka vlhkosti **17.** Rozprašovač **18.** PTC ohrievač



Používateľská príručka



Stručná príručka

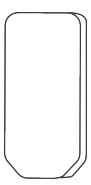

Aroma podložka

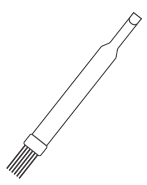

Čistiaca kefka

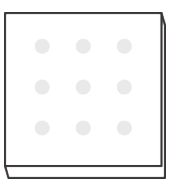

Absorpčná podložka

LED displej

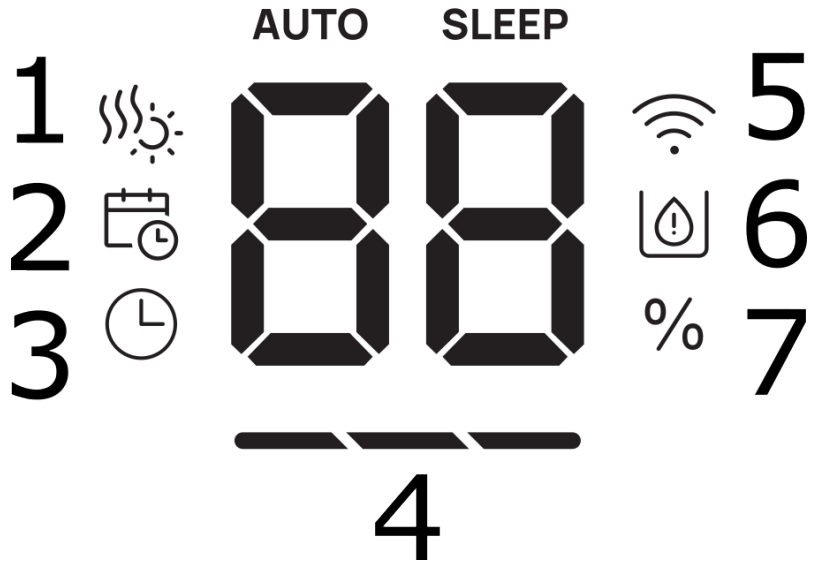

1. Indikátor teplej hmly **2.** Plán **3.** Časovač **4.** Indikátor úrovne hmly **5.** WiFi **6.** Indikátor nízkej hladiny vody **7.** Indikátor percenta vlhkosti

Poznámka:

- Ak je vlhkosť nižšia ako 10 %, na displeji sa zobrazí „LO”.
- Ak je vlhkosť vyššia ako 90 %, na displeji sa zobrazí „HI”.
- Ak je málo vody, indikátor nízkej hladiny vody bude blikať počas 5 sekúnd a potom sa zvlhčovač prepne do pohotovostného režimu.
- Pri prijímaní aktualizácií softvéru sa na displeji zobrazí „UP” a zvlhčovač nemožno ovládať, kým sa aktualizácia neukončí.

Ovládací panel

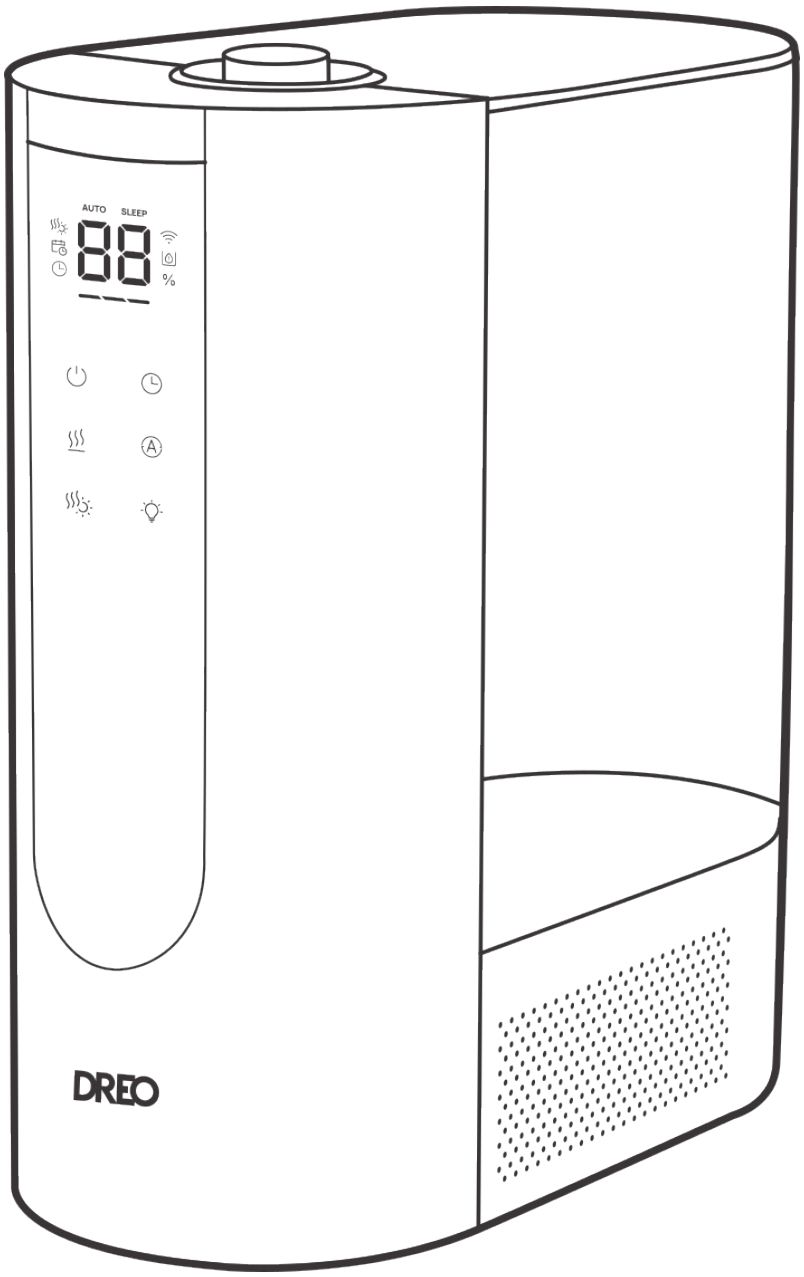

Tlačidlo napájania
– Zapnutie/vypnutie zvlhčovača.
– Dlhým stlačením na 7 sekúnd obnovíte WiFi a továrenské nastavenia.

Tlačidlo úrovne hmly
Prepínanie medzi nízkou/strednou/vysokou úrovňou hmly.

Tlačidlo teplej hmly
– Zapnutie/vypnutie teplej hmly.
– Keď je teplá hmla zapnutá, rozsvieti sa indikátor teplej hmly.

Tlačidlo automatického režimu

– Zapne automatický režim.
– Pri prvom aktivovaní sa na displeji zobrazí cieľová vlhkosť.
– Stlačením tlačidla zvýšite cieľovú vlhkosť o 5 % (rozsah cieľovej vlhkosti je 30 % až 90 %).
– V automatickom režime sa úroveň hmly upravuje podľa nastavenej cieľovej vlhkosti.
– Stlačením tlačidla úrovne hmly opustíte automatický režim.

Tlačidlo časovača / WiFi
– Klepnutím nastavte časovač (1H / 2H / 4H / 8H / OFF).
– Dlhým stlačením na 5 sekúnd vstúpite do nastavení WiFi.

Kontrolka vlhkosti
Kontrolka vlhkosti sa mení podľa úrovne vlhkosti vo vašej miestnosti. Zvuky pípania môžete vypnúť pomocou aplikácie DREO.

Farba kontrolky	Úroveň vlhkosti
Žltá	$\leq 30\,\%$
Zelená	$31\,\%$ – $60\,\%$
Modrá	$\geq 61\,\%$

03 PRIPOJENIE K SPOTREBIČU

Pred pripojením spotrebiča k mobilnému zariadeniu naskenujte QR kód vľavo, alebo prejdite do obchodu s aplikáciami a vyhľadajte „**DREO**", potom aplikáciu vyberte a stiahnite.

Pri pripájaní nového spotrebiča vyhľadajte „**Humidifier 813S**".

Pomocou aplikácie DREO môžete spotrebič pripojiť k **Amazon Alexa** alebo **Google Home**. Postupujte podľa pokynov v aplikácii pre nastavenie hlasového asistenta.
POZNÁMKA: Pre prístup k hlasovým asistentom musíte mať vytvorený účet DREO.

1. Spustite aplikáciu DREO a prihláste sa alebo si vytvorte účet podľa pokynov v aplikácii.
2. Povoľte Bluetooth na svojom mobilnom zariadení a zapojte spotrebič.
3. Podržte tlačidlo časovača / WiFi po dobu 5 sekúnd pre spustenie nastavení pripojenia WiFi.
   (Tip: Ikona WiFi bude počas párovania blikať.)
4. Klepnite na + **Pridať zariadenie** a vyberte **Humidifier 813S**.
5. Postupujte podľa pokynov v aplikácii pre dokončenie pripojenia WiFi.
6. Teraz môžete spotrebič ovládať prostredníctvom aplikácie.
   (Tip: Pre reštart nastavení pripojenia podržte tlačidlo časovača / WiFi znovu po dobu 5 sekúnd.)
   Dlhým stlačením tlačidla napájania po dobu 7 sekúnd odpárujete WiFi a obnovíte továrenské nastavenia.

Môžete tiež použiť funkciu časovača na naplánovanie, kedy sa má spotrebič vypnúť.

04 POUŽÍVANIE SPOTREBIČA

Pred použitím

Pri prvom použití zvlhčovača odstráňte obalový materiál a postupujte podľa nižšie uvedených krokov.

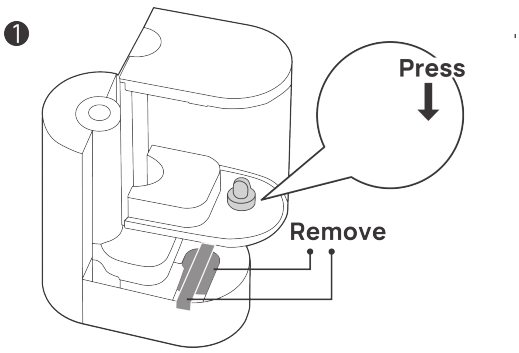

① Uistite sa, že je filter správne nainštalovaný a že bol odstránený štítok a lepenka.

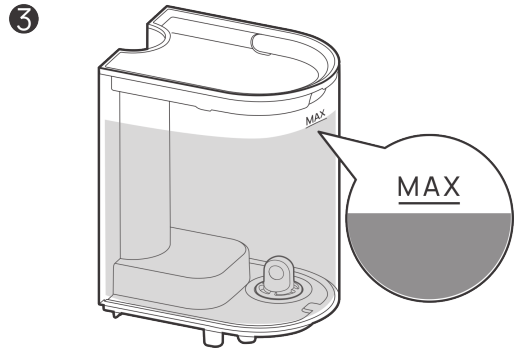

② Zložte kryt a nádržku na vodu zo zvlhčovača a dôkladne ich vyčistite.

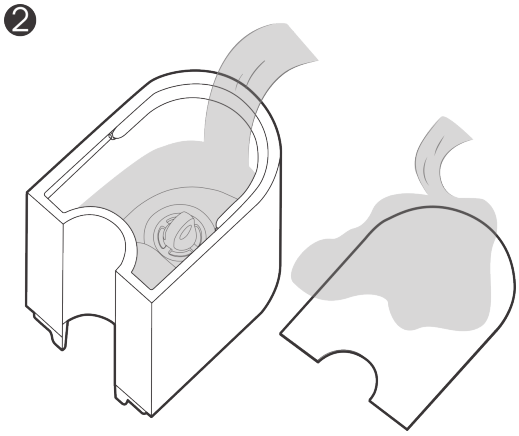

③ Naplňte nádržku vodou, uistite sa, že voda nepresahuje rysku MAX.
Pozn.: Do trubice hmly NELEJTE vodu.

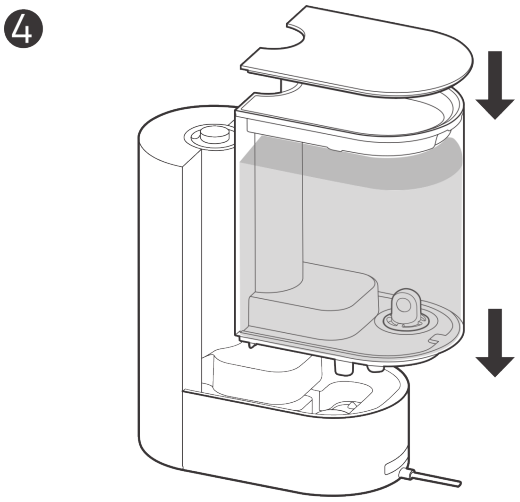

④ Vložte nádržku na vodu späť na svoje miesto a zatvorte horný kryt.

❺

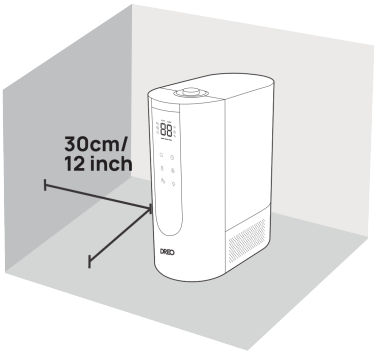

⑤ Umiestnite zvlhčovač na rovný povrch a udržujte vzdialenosť aspoň 30 cm / 12 palcov od stien alebo iných väčších prekážok.

POZOR:

- Pre zabránenie vzniku bieleho prachového usadenia odporúčame používať čistenú alebo destilovanú vodu.
- Nepridávajte do nádržky na vodu esenciálny olej, aby ste predišli poškodeniu nádržky.
- Neumiestňujte zvlhčovač priamo na koberec alebo podlahu.
- Hmlu nasmerujte od stien, nábytku a elektrických spotrebičov.
- Pod zvlhčovač odporúčame umiestniť nepremokavú podložku, ktorá zachytí rozliatie a kvapky.

Pridanie esenciálneho oleja

❶

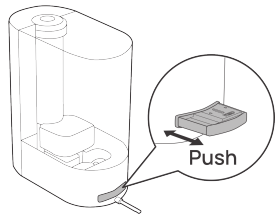

① Zatlačením otvorte zásobník aroma podložky.

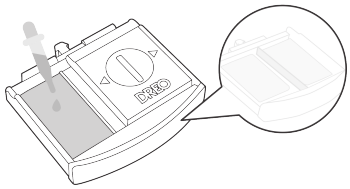

② Na aroma podložku pridajte 5–10 kvapiek esenciálneho oleja.

❷

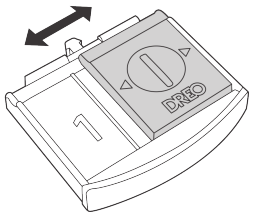

③ Vráťte zásobník aroma podložky späť na svoje miesto.

Poznámka:

- Esenciálne oleje pridávajte iba na aroma podložku. Nepridávajte ich do nádržky na vodu ani na žiadne iné miesto.
- Vôňa môže byť jemná, tento zvlhčovač nie je určený na použitie ako aroma difuzér.
- Úroveň vône nemožno upraviť.
- Ak aroma podložka príliš stuhne, je potrebné ju vymeniť.

05 ČISTENIE A ÚDRŽBA

- Pred akýmkoľvek čistením alebo údržbou zvlhčovač vždy vypnite a ODPOJTE zo zásuvky.
- Pred čistením nechajte spotrebič úplne vychladnúť, najmä po použití teplej hmly.
- Nečistite hlavné telo pod tečúcou vodou.
- Nedovoľte, aby voda striekala do vzduchových výstupov.
- Pri čistení zvlhčovača nepoužívajte žiadne chemické prostriedky.
- Skladujte na chladnom a suchom mieste a prikryte ho, aby bol chránený pred prachom.
- Pred uskladnením zvlhčovač vyprázdnite a vyčistite. Pred ďalším použitím zvlhčovač vyčistite.
- Zvlhčovač nepreplňujte kvôli možnému riziku úrazu elektrickým prúdom.

Čistenie

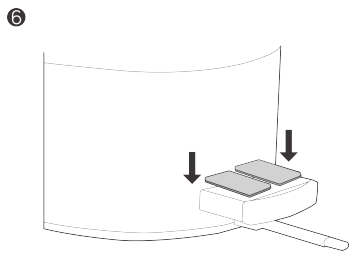

① Odpojte nádržku na vodu od základne.

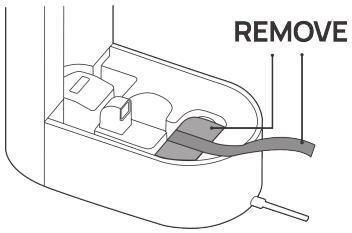

② Vyberte kryt nádržky na vodu a vylejte zvyšnú vodu z nádržky a základne.

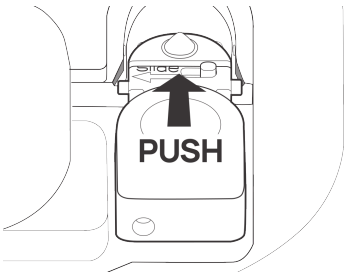

③ Vypláchnite nádržku vlažnou vodou.

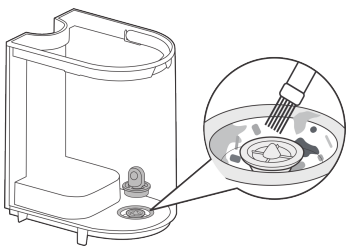

④ Jemne vyčistite základňu mäkkou utierkou alebo priloženou čistiacou kefkou.

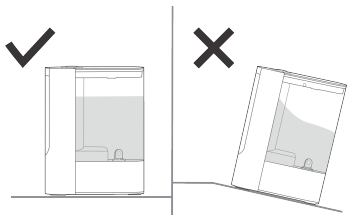

⑤ Utrite nádržku do čista mäkkou vlhkou utierkou.

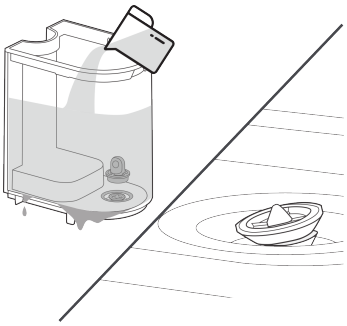

⑥ Naplňte nádržku vodou s izbovou teplotou. Nepoužívajte horúcu vodu.

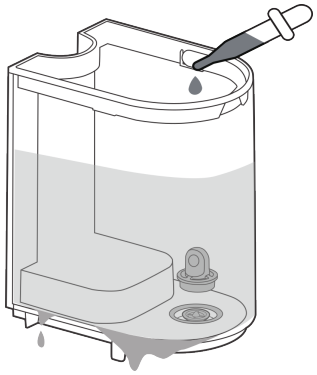

⑦ Pripojte nádržku na vodu k základni a nasaďte horný kryt.

Odstránenie vodného kameňa (ODPORÚČA SA RAZ MESAČNE)

1. Odpojte nádržku na vodu od základne. Vyberte kryt nádržky a opláchnite ho teplou vodou. Pre dôkladné vyčistenie môžete odpojiť trysku od krytu a vyčistiť ju priloženou kefkou.
2. Vylejte zvyšnú vodu z nádržky a základne.
3. Naplňte nádržku roztokom bielidla a vody (jedna čajová lyžička bielidla na každý galón vody). Nasaďte kryt nádržky a zatraste nádržkou.
4. Pripojte nádržku na vodu k základni, nechajte pôsobiť 15–20 minút.
5. Zložte nádržku a odpojte kryt, vylejte zvyšný roztok z nádržky a základne. Vypláchnite nádržku vodou.
6. Vyberte tlmič vody, filter, zachytávač kvapiek a plavák.
7. Všetky súčasti vyčistite mäkkou utierkou, pre odstránenie zvyškov minerálnych usadenín môžete použiť priloženú čistiacu kefku. Pred opätovným zložením zvlhčovača sa uistite, že všetky súčasti sú suché.

Opätovné zloženie

Po čistení a odvápnení sa uistite, že každá súčasť je suchá a opätovne nainštalovaná na správnom mieste:

- Vráťte plavák späť na držiak. Zafixujte ľavý kolík na držiaku, potom zasuňte druhý kolík, aby ste plavák zaistili na mieste.
- Znovu nainštalujte filter, tlmič vody a zachytávač kvapiek.
- Vráťte zásobník aroma podložky.
- Pripojte nádržku na vodu k základni a potom nasaďte kryt nádržky na vodu.

Čistenie zásobníka aroma podložky (ODPORÚČA SA RAZ TÝŽDENNE)

1. Vytiahnite zásobník aroma podložky v zadnej časti základne.
2. Opláchnite vodou a vráťte späť do základne.

Uniká voda z vášho nového zvlhčovača?

- Nezabudnite odstrániť štítok a lepenku.
- Zafixujte ľavý kolík na držiaku a potom zasuňte druhý kolík, aby ste plavák zaistili na mieste.
- Odstráňte prípadné častice alebo vlasy, ktoré blokujú vodný ventil.
- Uistite sa, že je zvlhčovač umiestnený na rovnom povrchu.

Kontaktujte zákaznícky servis ak...

- Vodný ventil nie je v rovine alebo z nádržky pri doplňovaní uniká voda.
- Vaša nádržka na vodu má únik kvôli dlhodobému používaniu esenciálnych olejov.

Ak z vášho zvlhčovača stále uniká voda, kontaktujte zákaznícku podporu (pozri stranu 20).

06 RIEŠENIE PROBLÉMOV

Môj zvlhčovač nefunguje.

1. Uistite sa, že je kábel pripojený do zásuvky pod napätím a že sieťové napätie zodpovedá napätiu uvedenému na zvlhčovači.
2. Zvlhčovač sa v prípade nízkej hladiny vody automaticky vypne.
3. Skontrolujte, či je nádržka na vodu správne nainštalovaná.
4. V automatickom režime zvlhčovač prestane pridávať vlhkosť, akonáhle dosiahne cieľovú vlhkosť v miestnosti.

Môj zvlhčovač nevypúšťa hmlu.

1. Nastavte úroveň hmly na vyššiu hodnotu.
2. V základni je príliš veľa vody. Vyprázdnite základňu a doplňte nádržku na vodu (nie základňu).
3. Skontrolujte, či nie je upchatý prívod vzduchu.
4. Uistite sa, že tryska nie je upchatá.
5. Uistite sa, že je zvlhčovač na rovnom povrchu.
6. Teplota vody môže byť príliš nízka. Nastavte úroveň hmly na najvyššiu a nechajte spotrebič chvíľu bežať, potom prepnite na požadovanú úroveň.
7. Ak bola nádržka na vodu alebo základňa umytá saponátom, dôkladne ich opláchnite čistou vodou, aby sa odstránili zvyšky saponátu.

Funkcia teplej hmly nefunguje.

1. Uistite sa, že bolo stlačené tlačidlo teplej hmly a indikátor teplej hmly svieti.
2. PTC ohrievaču trvá niekoľko minút, kým vodu zohreje; pred tým, ako bude teplá hmla viditeľná, prosím chvíľu počkajte.
3. Uistite sa, že je v nádržke dostatok vody.

V nádržke na vodu je biely prach.

Zvlhčovač by mal byť pravidelne odvápňovaný. Použitie čistenej alebo destilovanej vody pomáha zabrániť tvorbe vodného kameňa.

Hmla vydáva nepríjemný zápach.

1. Používajte iba čistenú alebo destilovanú vodu. Neodporúča sa používať vodu z kohútika.
2. Vodu pravidelne meňte, aby nedochádzalo k hromadeniu znečistenej vody.
3. Vyčistite zvlhčovač a nechajte ho 12 hodín so zloženým krytom vyschnúť.
4. Vyčistite zásobník aroma podložky a vymeňte aroma podložku.

Z môjho zvlhčovača uniká voda.

1. Uistite sa, že silikónové tesnenie okolo výstupného vodného ventilu je správne usadené.
2. Vyhnite sa prevádzke zvlhčovača v miestnosti s relatívnou vlhkosťou nad 60 %.
3. Utrite prebytočnú vodu.
4. Zvlhčovačom netraste.
5. Uistite sa, že je zvlhčovač umiestnený na rovnom povrchu.
6. Skontrolujte, či nádržka na vodu neuniká. Ak zistíte únik, kontaktujte zákaznícku podporu (pozri stranu 20).

Ak váš problém nie je uvedený alebo pretrváva, kontaktujte našu zákaznícku podporu (pozri stranu 20).

07 ZÁKAZNÍCKA PODPORA DREO

24-MESAČNÁ OBMEDZENÁ ZÁRUKA

Čo je kryté
Spoločnosť DREO vám zaručuje, že váš výrobok bude bez pôvodných vád materiálu a spracovania po dobu dvadsiatich štyroch (24) mesiacov od dátumu zakúpenia, ak výrobok používate na zamýšľaný účel v súlade s touto používateľskou príručkou. Uschovajte si doklad o kúpe. Ak si doklad o kúpe neuschováte, vaša záruka začína dva (2) mesiace od dátumu výroby uvedeného na štítku výrobku.

Čo nie je kryté
Táto obmedzená záruka sa vzťahuje iba na pôvodného kupujúceho výrobku a je neprenosná. Táto záruka je platná iba v krajine, v ktorej bol výrobok pôvodne zakúpený. Okrem toho sa táto záruka nevzťahuje a spoločnosť DREO nezodpovedá za žiadne náklady, škody ani opravy v súvislosti s:

- Nehodami alebo používaním výrobku s neprimeranou silou;
- Poškodením alebo zničením spôsobeným nesprávnym napätím alebo nestabilným elektrickým prúdom;
- Bežným opotrebovaním;
- Neopatrnou prevádzkou alebo manipuláciou, nesprávnym použitím, zneužitím, zanedbaním alebo nedodržaním údržby či používania výrobku v súlade s touto používateľskou príručkou;
- Akýmikoľvek čiastočne alebo úplne upravenými, pozmenenými alebo demontovanými výrobkami;
- Znížením doby vybíjania batérie v dôsledku veku alebo používania batérie (ak je to relevantné);
- Výrobkami s upravenými alebo odstránenými sériovými číslami;
- Odstraňovaním akýchkoľvek upchatí z výrobku;
- Nákupmi od predajcov a distribútorov, ktorí nie sú autorizovaní spoločnosťou DREO na predaj tohto výrobku;
- Vady spôsobené alebo vyplývajúce z poškodenia počas prepravy alebo manipulácie treťou stranou, ktorá nie je autorizovaná spoločnosťou DREO na prepravu alebo manipuláciu s výrobkom; alebo
- Vady spôsobené alebo vyplývajúce z opráv, servisu, nesprávnej údržby alebo úprav výrobku alebo jeho súčastí osobou inou, než je opravár autorizovaný spoločnosťou DREO.

Akákoľvek servisná a zákaznícka podpora, ktorú vám spoločnosť DREO poskytuje v rámci tejto obmedzenej záruky, nepredlžuje jej trvanie.

Obmedzenia a vylúčenia záruky

AKÉKOĽVEK IMPLICITNÉ ZÁRUKY VZŤAHUJÚCE SA NA VÁŠ VÝROBOK, VRÁTANE OKREM INÉHO ZÁRUKY OBCHODOVATEĽNOSTI A ZÁRUKY VHODNOSTI NA KONKRÉTNY ÚČEL, SÚ OBMEDZENÉ NA DOBU TRVANIA VYŠŠIE UVEDENEJ OBMEDZENEJ ZÁRUKY A INAK SÚ VYLÚČENÉ.

TÁTO OBMEDZENÁ ZÁRUKA JE JEDINÝM PROSTRIEDKOM NÁHRADY KUPUJÚCEHO ALEBO POUŽÍVATEĽA VÝROBKU A SPOLOČNOSŤ DREO NENESIE ZODPOVEDNOSŤ ZA ÚDAJNE CHYBNÝ ALEBO POŠKODENÝ VÝROBOK S VÝNIMKOU OPRAVY ALEBO VÝMENY V SÚLADE S TOUTO OBMEDZENOU ZÁRUKOU. DREO NENESIE ZODPOVEDNOSŤ ZA OSOBITNÉ, NÁHODNÉ, NEPRIAME, PODMIENENÉ ALEBO NÁSLEDNÉ ŠKODY ALEBO STRATY AKEJKOĽVEK POVAHY, KTORÉ VÁM MÔŽU VZNIKNÚŤ V SÚVISLOSTI S NÁKUPOM ALEBO POUŽÍVANÍM VÁŠHO VÝROBKU.

Niektoré jurisdikcie neumožňujú obmedzenia doby trvania implicitnej záruky ani vylúčenie alebo obmedzenie náhodných či následných škôd, takže vyššie uvedené obmedzenia alebo vylúčenia sa vás nemusia týkať. Táto obmedzená záruka vám poskytuje konkrétne zákonné práva a môžete mať aj ďalšie práva, ktoré sa líšia v závislosti od jurisdikcie.

Obmedzené opravné prostriedky

Ak váš výrobok zlyhá v dôsledku pôvodnej vady materiálu alebo spracovania v záručnej dobe, spoločnosť DREO výrobok opraví alebo vymení (podľa vlastného uváženia DREO). Pre získanie záručného servisu kontaktujte eu-support@dreo.com pre ďalšie pokyny.

V PRÍPADE PÔVODNEJ VADY MATERIÁLU ALEBO SPRACOVANIA SÚ V ROZSAHU POVOLENOM ZÁKONOM VYŠŠIE UVEDENÉ NÁHRADY VAŠIMI JEDINÝMI A VÝLUČNÝMI PROSTRIEDKAMI NÁHRADY.

Spotreba energie



Tento spotrebič spĺňa platné predpisy EÚ týkajúce sa spotreby energie a elektromagnetickej kompatibility. Podrobnejšie informácie nájdete na štítku výrobku alebo kontaktujte našu zákaznícku podporu.

Model č.: DR-HHM013S
Rev_1.1_EU

Sme tu pre vás!
E-mail: eu-support@dreo.com
Web: www.dreo.com

Distribútor
Sunnysoft s.r.o.
Kovanecká 2390/1a
190 00, Praha 9 - Libeň
www.sunnysoft.sk

DREO Nawilżacz z zimną i ciepłą mgłą 813S

INSTRUKCJA OBSŁUGI

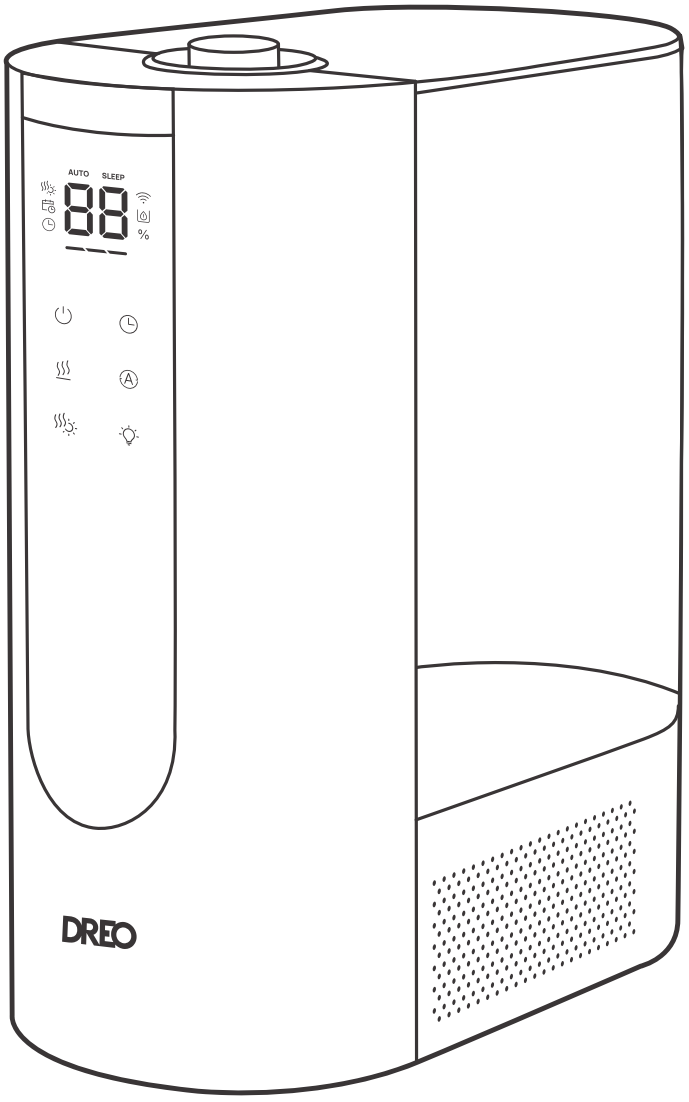

Szukasz pomocy? Skontaktuj się z nami, aby uzyskać profesjonalne wsparcie.

eu-support@dreo.com | www.dreo.com

Dziękujemy za wybór DREO!

Twoje wsparcie znaczy dla nas bardzo wiele.
Mamy nadzieję, że nasz produkt sprawi Ci tyle radości, ile nam dało jego tworzenie.

SPIS TREŚCI

01 WAŻNE INSTRUKCJE BEZPIECZEŃSTWA
1–3

02 POZNAJ SWOJE URZĄDZENIE
4–6

03 PODŁĄCZANIE URZĄDZENIA
7

04 UŻYTKOWANIE URZĄDZENIA
8–9

05 CZYSZCZENIE I KONSERWACJA
10–13

06 ROZWIĄZYWANIE PROBLEMÓW
14–15

07 OBSŁUGA KLIENTA DREO
16–18

01 WAŻNE INSTRUKCJE BEZPIECZEŃSTWA



PRZED UŻYCIEM PRZECZYTAJ WSZYSTKIE OSTRZEŻENIA UMIESZCZONE NA URZĄDZENIU ORAZ INSTRUKCJE BEZPIECZEŃSTWA ZAWARTE W INSTRUKCJI OBSŁUGI.

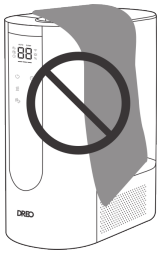

NIE blokuj ani nie zakrywaj dyszy podczas pracy.



NIE dotykaj ani nie trzymaj wtyczki sieciowej mokrymi rękami.



NIE pozwalaj dzieciom ani zwierzętom bawić się tym urządzeniem.

Bezpieczeństwo ogólne

1. Dzieci nie mogą bawić się urządzeniem. Czyszczenie i konserwacja nie mogą być wykonywane przez dzieci bez nadzoru.

2. Używaj urządzenia wyłącznie zgodnie z opisem w instrukcji obsługi. Każde inne użycie niezalecane w instrukcji może spowodować pożar, porażenie prądem lub obrażenia ciała.

3. To urządzenie nie jest przeznaczone do użytku przez osoby (w tym dzieci) o ograniczonych zdolnościach fizycznych, sensorycznych lub umysłowych, lub bez doświadczenia i wiedzy, chyba że są pod nadzorem lub otrzymały instrukcje dotyczące użytkowania urządzenia od osoby odpowiedzialnej za ich bezpieczeństwo. Dzieci powinny być nadzorowane, aby nie bawiły się urządzeniem.

Bezpieczeństwo użytkowania

1. Zawsze stawiaj urządzenie na twardej, płaskiej i poziomej powierzchni, aby uniknąć upadku lub przechylenia.

2. Zawsze umieszczaj urządzenie 60 cm nad podłogą i 30 cm od ściany lub drewnianych mebli.

3. NIE przenoś urządzenia podczas pracy.
4. NIE próbuj naprawiać żadnych części urządzenia. Spowoduje to utratę gwarancji. Wnętrze urządzenia nie zawiera części nadających się do naprawy przez użytkownika. Wszelkie naprawy powinny być wykonywane wyłącznie przez wykwalifikowany personel.
5. Nigdy nie pozostawiaj wody w zbiorniku, gdy urządzenie nie jest używane.
6. Nie dopuszczaj do zawilgocenia obszaru wokół nawilżacza. Jeśli wystąpi wilgoć, zmniejsz moc nawilżania. Jeśli ilość pary nie może być zmniejszona, używaj nawilżacza z przerwami. Nie dopuść do zawilgocenia materiałów chłonnych, takich jak dywany, zasłony lub obrusy.
7. Nie zanurzaj w wodzie ani innych cieczach.
8. Nie używaj urządzenia, dopóki podstawa nie zostanie zamontowana.
9. Podczas pracy nie wkładaj palców, ołówka ani innych przedmiotów do kratek.
10. NIE dotykaj dyszy ciepłej mgły podczas pracy ani bezpośrednio po niej. Mgła i dysza mogą być gorące i mogą powodować oparzenia.
11. Ostrzeżenie: Drobnoustroje obecne w wodzie lub w otoczeniu, w którym urządzenie jest używane lub przechowywane, mogą rozwijać się w zbiorniku wody i być rozprowadzane w powietrzu, powodując bardzo poważne zagrożenia dla zdrowia, jeśli woda nie jest wymieniana, a zbiornik nie jest prawidłowo czyszczony co 3 dni.

Bezpieczeństwo elektryczne

1. Upewnij się, że napięcie zasilania odpowiada napięciu wskazanemu na urządzeniu.
2. Zawsze odłączaj urządzenie przed czyszczeniem lub na czas dłuższego nieużywania. Trzymaj ręce suche podczas podłączania/odłączania.
3. Aby uniknąć ryzyka pożaru, NIGDY nie umieszczaj kabla pod dywanem, w pobliżu kaloryferów, grzejników, kuchenek ani innych źródeł ciepła.
4. Nie używaj urządzenia, jeśli kabel jest uszkodzony, aby uniknąć ryzyka pożaru lub porażenia prądem.
5. Trzymaj kabel z dala od miejsc o dużym natężeniu ruchu i tam, gdzie nie będzie można się o niego potknąć.
6. Nie używaj nawilżacza z uszkodzonym kablem lub wtyczką. Wyrzuć urządzenie lub odeślij je do autoryzowanego punktu serwisowego w celu sprawdzenia lub naprawy.

7. Nie prowadź kabla pod wykładziną. Nie zakrywaj kabla dywanikami, chodnikami ani podobnymi pokryciami. Nie prowadź kabla pod meblami ani urządzeniami. Prowadź kabel z dala od ciągów komunikacyjnych i tam, gdzie nie będzie można się o niego potknąć.
8. **OSTRZEŻENIE:** Aby zmniejszyć ryzyko pożaru lub porażenia prądem, nie używaj tego nawilżacza z żadnym półprzewodnikowym regulatorem prędkości.
9. **OSTRZEŻENIE:** Jeśli przewód zasilający jest uszkodzony, musi zostać wymieniony przez producenta, jego serwisanta lub podobnie wykwalifikowane osoby, aby uniknąć zagrożenia.

PRZECZYTAJ I ZACHOWAJ TE INSTRUKCJE WYŁĄCZNIE DO UŻYTKU DOMOWEGO

Przyjazne przypomnienie



Regularnie sprawdzaj urządzenie i postępuj zgodnie z rozdziałem ROZWIĄZYWANIE PROBLEMÓW lub skontaktuj się z naszą obsługą klienta, jeśli pojawi się któryś z następujących objawów:

- Uszkodzony kabel zasilający lub wtyczka;
- Głośny hałas, nietypowy zapach lub nadmierne ciepło.

Specyfikacja

Nr modelu	DR-HHM013S
Zasilanie	AC 220–240V 50–60H
Moc znamionowa (zimna mgła)	26 W
Moc znamionowa (ciepła mgła)	280 W
Pojemność zbiornika	6 l

Prawidłowa utylizacja tego produktu

To oznaczenie informuje, że produkt nie powinien być utylizowany razem z innymi odpadami domowymi na terenie UE. Aby zapobiec możliwym szkodom dla środowiska lub zdrowia ludzkiego spowodowanym niekontrolowaną utylizacją odpadów, należy poddać go odpowiedzialnemu recyklingowi w celu promowania zrównoważonego ponownego wykorzystania zasobów materiałowych. Aby zwrócić zużyte urządzenie, skorzystaj z systemu zwrotu i odbioru lub skontaktuj się ze sprzedawcą, u którego produkt został zakupiony. Mogą oni przyjąć produkt do bezpiecznego dla środowiska recyklingu.

02 POZNAJ SWOJE URZĄDZENIE

Zawartość opakowania

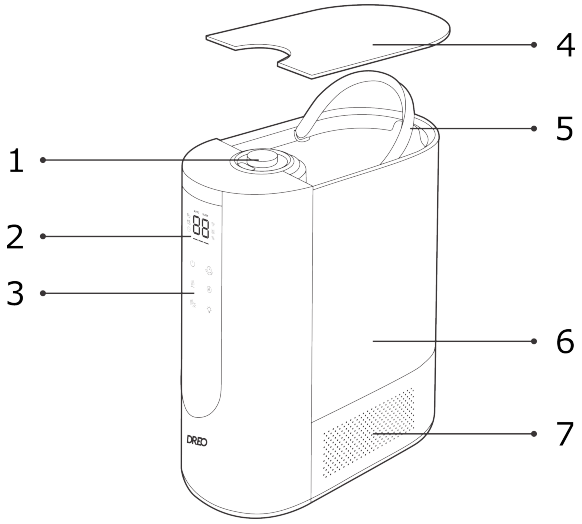

1. Dysza **2.** Wyświetlacz LED **3.** Pokrywa zbiornika wody **4.** Zbiornik wody **5.** Rura wylotu mgły **6.** Panel sterowania **7.** Podstawa

Góra

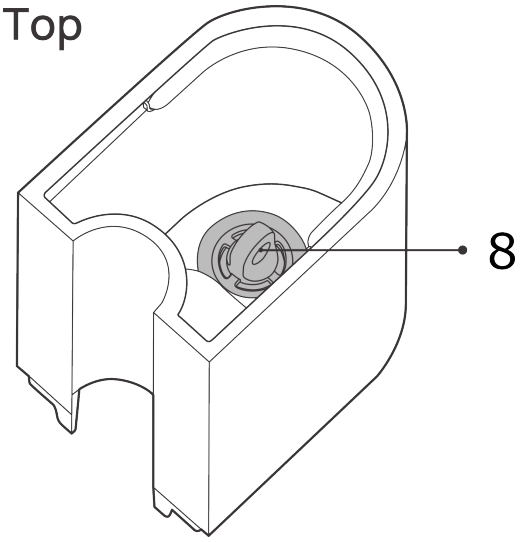

8. Wlot powietrza

Spód

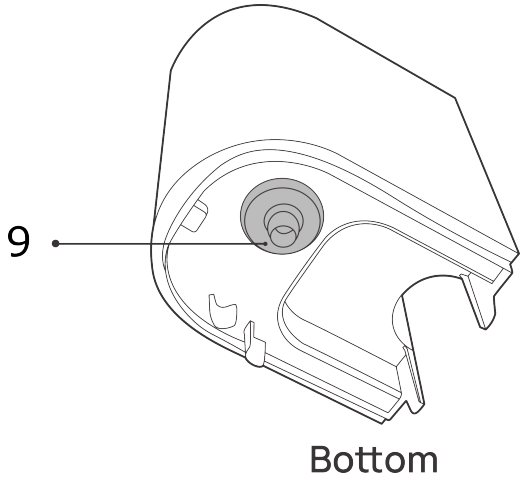

9. Wtyczka zasilania

Wnętrze

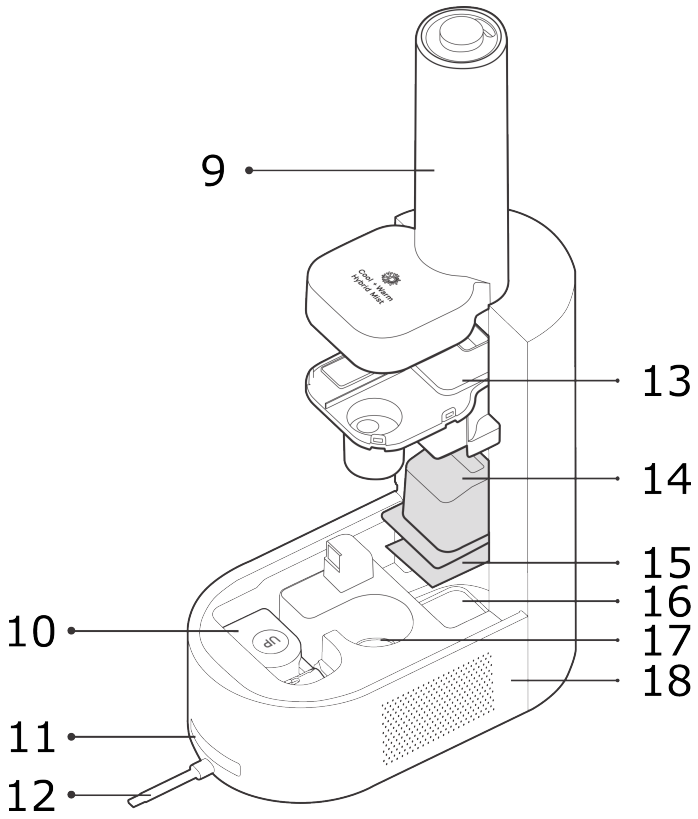

10. Tacka aromaterapeutyczna **11.** Wkład filtra **12.** Zawór wody **13.** Tłumik wody **14.** Pływak **15.** Wentylator **16.** Kontrolka wilgotności **17.** Rozpylacz **18.** Grzałka PTC



Instrukcja obsługi



Skrócona instrukcja

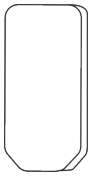

Wkład zapachowy

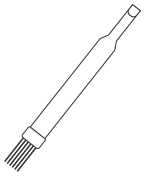

Szczoteczka do czyszczenia

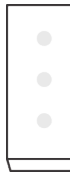

Wkład

Wyświetlacz LED

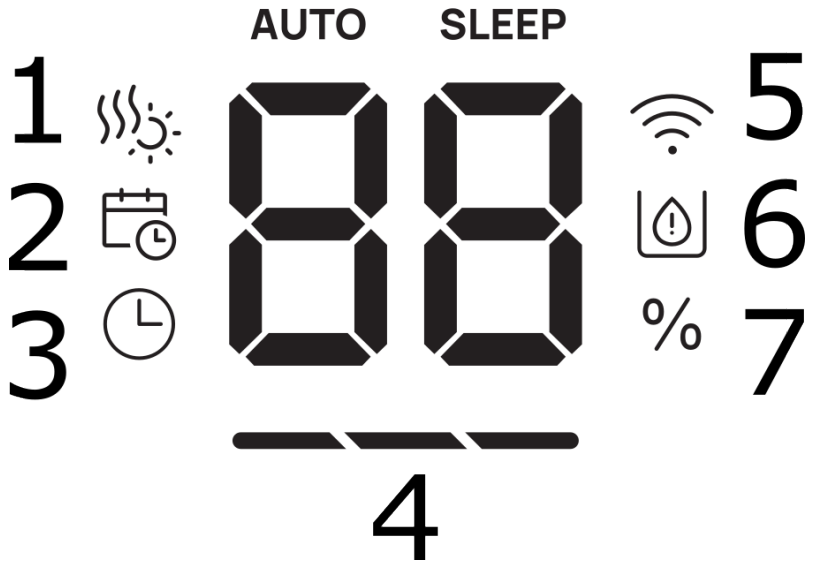

1. Wskaźnik ciepłej mgły **2.** Harmonogram **3.** Timer **4.** Wskaźnik poziomu mgły **5.** WiFi **6.** Wskaźnik niskiego poziomu wody **7.** Wskaźnik procentowej wilgotności

Uwaga:

- Gdy poziom wilgotności jest niższy niż 10 %, na wyświetlaczu pojawi się „LO”.
- Gdy poziom wilgotności jest wyższy niż 90 %, na wyświetlaczu pojawi się „HI”.
- Gdy poziom wody jest niski, wskaźnik niskiego poziomu wody będzie migać przez 5 sekund, a następnie nawilżacz przejdzie w tryb czuwania.
- Podczas pobierania aktualizacji oprogramowania na wyświetlaczu pojawi się „UP”, a nawilżacza nie można obsługiwać do zakończenia aktualizacji.

Panel sterowania

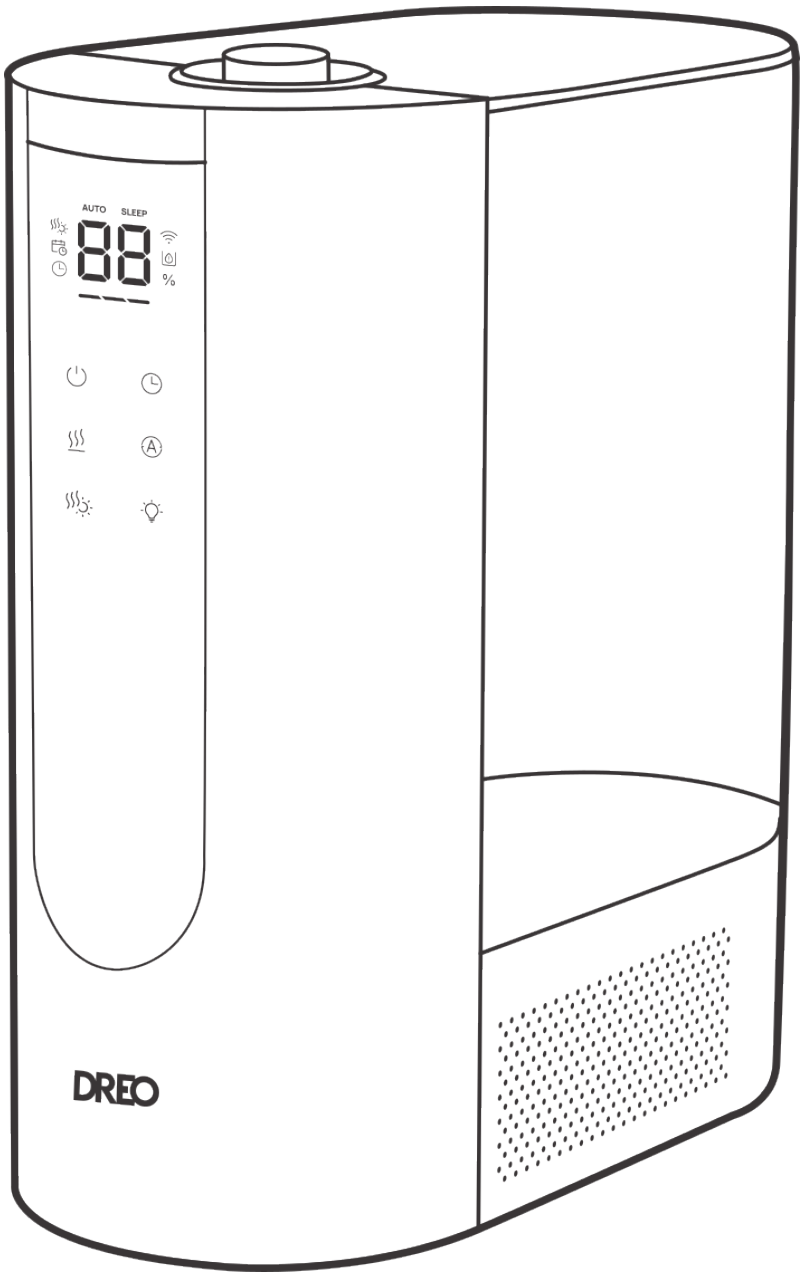

Przycisk zasilania
– Włączanie/wyłączanie nawilżacza.
– Naciśnij i przytrzymaj przez 7 sekund, aby przywrócić WiFi i ustawienia fabryczne.

Przycisk poziomu mgły
Przełączanie między niskim/średnim/wysokim poziomem mgły.

Przycisk ciepłej mgły
– Włączanie/wyłączanie ciepłej mgły.
– Gdy ciepła mgła jest włączona, zaświeci się wskaźnik ciepłej mgły.

Przycisk trybu automatycznego

– Włączenie trybu automatycznego.
– Po pierwszym uruchomieniu na ekranie pojawi się docelowa wilgotność.
– Naciśnij przycisk, aby zwiększyć docelową wilgotność o 5 % (zakres docelowej wilgotności od 30 % do 90 %).
– W trybie automatycznym poziom mgły jest dostosowywany do docelowej wilgotności.
– Naciśnij przycisk poziomu mgły, aby wyjść z trybu automatycznego.

Przycisk Timer / WiFi
– Naciśnij, aby ustawić timer (1H / 2H / 4H / 8H / WYŁ).
– Naciśnij i przytrzymaj przez 5 sekund, aby wejść w ustawienia WiFi.

Kontrolka wilgotności
Kontrolka wilgotności będzie się zmieniać w zależności od poziomu wilgotności w pomieszczeniu. Możesz wyłączyć dźwięki sygnałów za pomocą aplikacji DREO.

Kolor kontrolki	Poziom wilgotności
Żółty	$\leq 30\,\%$
Zielony	$31\,\%$ – $60\,\%$
Niebieski	$\geq 61\,\%$

03 PODŁĄCZANIE URZĄDZENIA

Przed podłączeniem urządzenia do urządzenia mobilnego zeskanuj kod QR po lewej stronie lub przejdź do sklepu z aplikacjami i wyszukaj „**DREO**”, następnie wybierz i pobierz aplikację.

Podczas podłączania nowego urządzenia szukaj „**Humidifier 813S**”.

Download on the App Store

GET IT ON Google Play

Za pomocą aplikacji DREO możesz podłączyć urządzenie do **Amazon Alexa** lub **Google Home**. Postępuj zgodnie z instrukcjami w aplikacji, aby skonfigurować asystenta głosowego.
UWAGA: Aby uzyskać dostęp do asystentów głosowych, musisz utworzyć konto DREO.

1. Uruchom aplikację DREO i zaloguj się lub utwórz konto zgodnie z instrukcjami w aplikacji.
2. Włącz Bluetooth w urządzeniu mobilnym i podłącz urządzenie do zasilania.
3. Przytrzymaj przycisk Timer / WiFi przez 5 sekund, aby rozpocząć konfigurację połączenia WiFi.
   (Wskazówka: Ikona WiFi będzie migać podczas parowania.)
4. Stuknij + **Dodaj urządzenie** i wybierz **Humidifier 813S**.
5. Postępuj zgodnie z instrukcjami w aplikacji, aby zakończyć połączenie WiFi.
6. Możesz teraz sterować urządzeniem za pomocą aplikacji.
   (Wskazówka: Aby zresetować ustawienia połączenia, przytrzymaj ponownie przycisk Timer / WiFi przez 5 sekund.)
   Naciśnij i przytrzymaj przycisk zasilania przez 7 sekund, aby rozłączyć WiFi i przywrócić ustawienia fabryczne.

Możesz również użyć funkcji Timer, aby zaplanować, kiedy urządzenie ma się wyłączyć.

04 UŻYTKOWANIE URZĄDZENIA

Przed użyciem

Przy pierwszym użyciu nawilżacza usuń opakowania i postępuj zgodnie z poniższymi krokami.

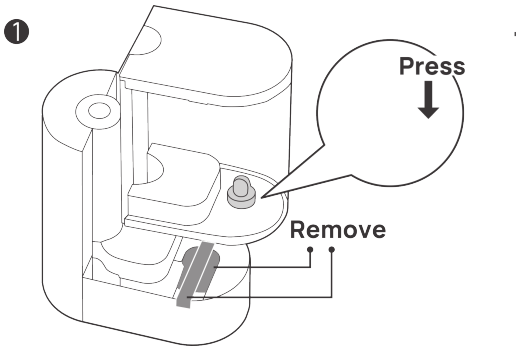

① Upewnij się, że wkład filtra jest prawidłowo zamontowany oraz że etykieta i karton zostały usunięte.

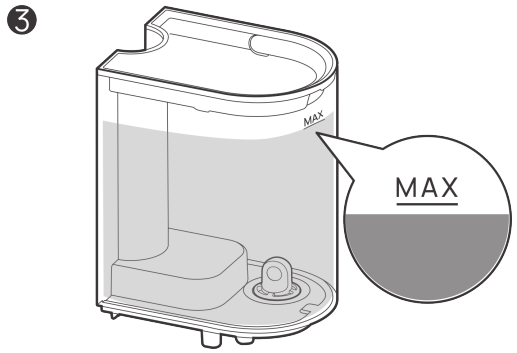

② Zdejmij pokrywę i zbiornik wody z nawilżacza i dokładnie wyczyść.

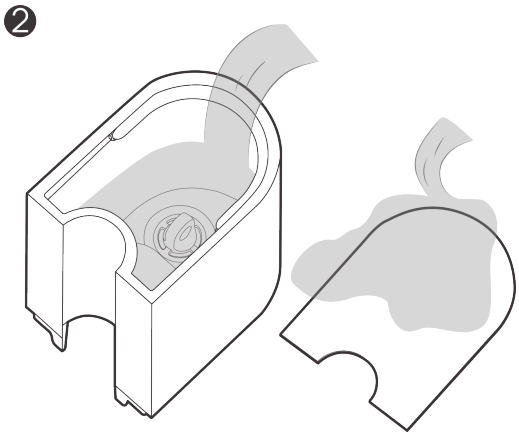

③ Napełnij zbiornik wodą, upewniając się, że woda nie przekracza linii MAX.
Uwaga: NIE wlewaj wody do rury wylotu mgły.

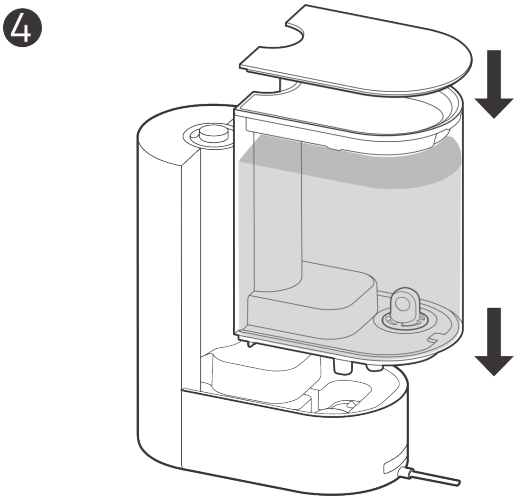

④ Włóż zbiornik z powrotem na miejsce i zamknij górną pokrywę.

❺

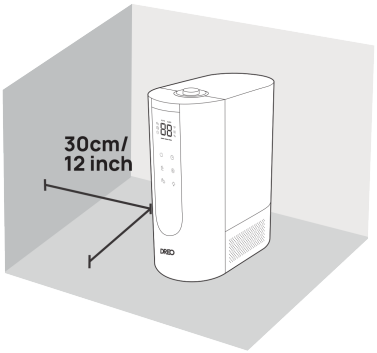

⑤ Ustaw nawilżacz na płaskiej, poziomej powierzchni, zachowując co najmniej 30 cm / 12 cali odległości od ścian lub większych przeszkód.

UWAGA:

- Zaleca się stosowanie wody oczyszczonej lub destylowanej, aby zapobiec powstawaniu białego osadu.
- Nie dodawaj olejku eterycznego do zbiornika wody, aby uniknąć uszkodzenia zbiornika.
- Nie stawiaj nawilżacza bezpośrednio na dywanie ani podłodze.
- Kieruj mgłę z dala od ścian, mebli i urządzeń elektrycznych.
- Zaleca się umieszczenie pod nawilżaczem wodoodpornej maty w celu zebrania rozprysków i kropelek.

Dodawanie olejku eterycznego

❶

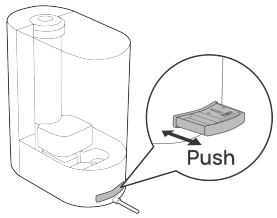

① Naciśnij, aby otworzyć tackę aromaterapeutyczną.

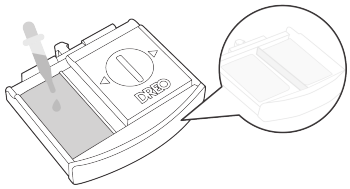

② Nanieś 5–10 kropli olejku eterycznego na wkład zapachowy.

❷

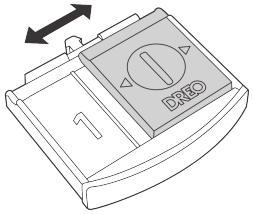

③ Umieść tackę aromaterapeutyczną z powrotem na miejscu.

Uwaga:

- Olejki eteryczne dodawaj wyłącznie na wkład zapachowy. Nie dodawaj ich do zbiornika wody ani w innych miejscach.
- Zapach może być delikatny, ten nawilżacz nie jest przeznaczony do działania jako dyfuzor zapachowy.
- Intensywności zapachu nie można regulować.
- Jeśli wkład zapachowy stanie się zbyt sztywny, należy go wymienić.

05 CZYSZCZENIE I KONSERWACJA

- Przed jakimkolwiek czyszczeniem lub konserwacją zawsze wyłącz nawilżacz i ODŁĄCZ od zasilania.
- Przed czyszczeniem pozwól urządzeniu całkowicie ostygnąć, zwłaszcza po użyciu ciepłej mgły.
- Nie myj korpusu pod bieżącą wodą.
- Nie pozwól, aby woda dostała się do otworów wylotowych powietrza.
- Do czyszczenia nawilżacza nie używaj żadnych środków chemicznych.
- Przechowuj w chłodnym i suchym miejscu, przykrytym, aby chronić przed kurzem.
- Przed przechowywaniem opróżnij i wyczyść nawilżacz. Wyczyść nawilżacz przed kolejnym użyciem.
- Nie przepełniaj nawilżacza ze względu na potencjalne ryzyko porażenia prądem.

Czyszczenie

❻

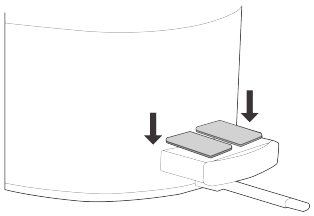

① Odłącz zbiornik wody od podstawy.

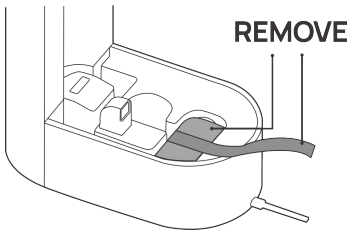

② Wyjmij pokrywę zbiornika i wylej pozostałą wodę ze zbiornika i podstawy.

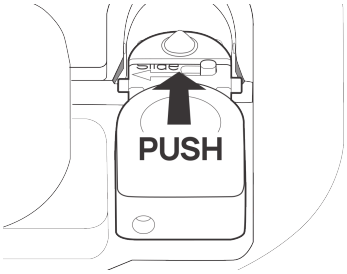

③ Wypłucz zbiornik letnią wodą.

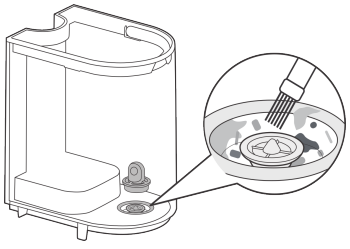

④ Delikatnie wyczyść podstawę miękką szmatką lub dołączoną szczoteczką.

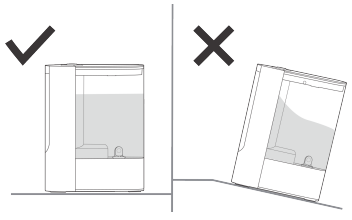

⑤ Wytrzyj zbiornik do czysta miękką, wilgotną szmatką.

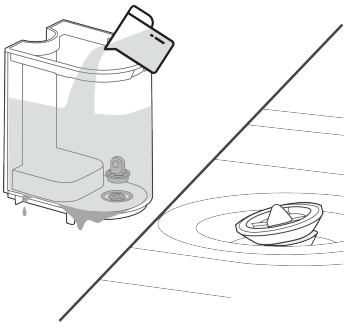

⑥ Napełnij zbiornik wodą o temperaturze pokojowej. Nie używaj gorącej wody.

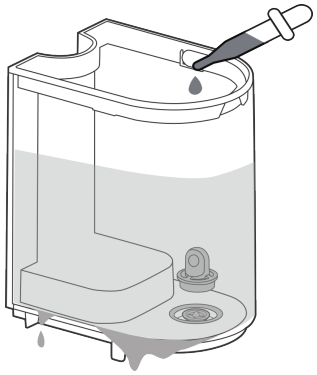

⑦ Załóż zbiornik na podstawę i zamknij górną pokrywę.

Odkamienianie (ZALECANE RAZ W MIESIĄCU)

1. Odłącz zbiornik wody od podstawy. Wyjmij pokrywę zbiornika i opłucz ją ciepłą wodą. Aby dokładnie wyczyścić, możesz odłączyć dyszę od pokrywy i wyczyścić ją dołączoną szczoteczką.
2. Wylej pozostałą wodę ze zbiornika i podstawy.
3. Napełnij zbiornik roztworem wybielacza i wody (jedna łyżeczka wybielacza na każde 3,8 litra wody). Załóż pokrywę zbiornika i potrząśnij zbiornikiem.
4. Załóż zbiornik na podstawę, odstaw na 15–20 minut.
5. Zdejmij zbiornik i pokrywę, wylej pozostały roztwór ze zbiornika i podstawy. Wypłucz zbiornik wodą.
6. Wyjmij tłumik wody, wkład filtra, zbieracz kropli i pływak.
7. Wszystkie części wyczyść miękką szmatką, dołączoną szczoteczką możesz usunąć resztki osadów mineralnych. Przed ponownym złożeniem nawilżacza upewnij się, że wszystkie części są suche.

Ponowne składanie

Po czyszczeniu i odkamienianiu upewnij się, że każdy element jest suchy i zamontowany w prawidłowej pozycji:

- Włóż pływak z powrotem na wspornik. Zamocuj lewy bolec na wsporniku, a następnie przesuń drugi bolec, aby zabezpieczyć pływak na miejscu.
- Zamontuj ponownie wkład filtra, tłumik wody i zbieracz kropli.
- Załóż tackę aromaterapeutyczną.
- Załóż zbiornik wody na podstawę, a następnie załóż pokrywę zbiornika.

Czyszczenie tacki aromaterapeutycznej (ZALECANE RAZ W TYGODNIU)

1. Wyciągnij tackę aromaterapeutyczną z tyłu podstawy.
2. Opłucz wodą i włóż z powrotem do podstawy.

Czy z nowego nawilżacza wycieka woda?

- Upewnij się, że etykieta i karton zostały usunięte.
- Zamocuj lewy bolec na wsporniku, a następnie przesuń drugi bolec, aby zabezpieczyć pływak.
- Usuń wszelkie zanieczyszczenia lub włosy blokujące zawór wody.
- Upewnij się, że nawilżacz stoi na płaskiej powierzchni.

Skontaktuj się z obsługą klienta, jeśli...

- Zawór wody nie leży płasko lub zbiornik przecieka podczas napełniania.
- Zbiornik wody przecieka z powodu długotrwałego stosowania olejków eterycznych.

Jeśli nawilżacz nadal przecieka, skontaktuj się z obsługą klienta (patrz strona 21).

06 ROZWIĄZYWANIE PROBLEMÓW

Mój nawilżacz nie działa.

1. Upewnij się, że kabel jest podłączony do gniazdka pod napięciem, a napięcie sieci odpowiada napięciu wskazanemu na nawilżaczu.
2. W przypadku niskiego poziomu wody nawilżacz wyłącza się automatycznie.
3. Sprawdź, czy zbiornik wody jest prawidłowo zamontowany.
4. W trybie automatycznym nawilżacz przestaje nawilżać po osiągnięciu docelowej wilgotności.

Mój nawilżacz nie wytwarza mgły.

1. Ustaw poziom mgły wyżej.
2. W podstawie jest zbyt dużo wody. Opróżnij podstawę i napełnij zbiornik wody (nie podstawę).
3. Sprawdź, czy wlot powietrza nie jest zablokowany.
4. Upewnij się, że dysza nie jest zablokowana.
5. Upewnij się, że nawilżacz stoi na płaskiej powierzchni.
6. Temperatura wody może być zbyt niska. Ustaw poziom mgły na najwyższy i pozwól, aby pracował przez chwilę, następnie wybierz pożądany poziom.
7. Jeśli zbiornik wody lub podstawa były myte detergentem, dokładnie wypłucz czystą wodą, aby usunąć pozostałości detergentu.

Funkcja ciepłej mgły nie działa.

1. Upewnij się, że przycisk ciepłej mgły został naciśnięty, a wskaźnik ciepłej mgły świeci się.
2. Podgrzanie wody przez grzałkę PTC zajmuje kilka minut; poczekaj chwilę, aż ciepła mgła stanie się widoczna.
3. Upewnij się, że w zbiorniku jest wystarczająca ilość wody.

W zbiorniku wody pojawia się biały osad.

Należy regularnie odkamieniać nawilżacz. Stosowanie wody oczyszczonej lub destylowanej pomaga zapobiegać powstawaniu kamienia.

Mgła wydziela nieprzyjemny zapach.

1. Używaj wyłącznie wody oczyszczonej lub destylowanej. Nie zaleca się używania wody z kranu.
2. Regularnie wymieniaj wodę, aby uniknąć gromadzenia się brudnej wody.
3. Wyczyść nawilżacz i pozostaw go suchego przez 12 godzin ze zdjętą pokrywą.
4. Wyczyść tackę aromaterapeutyczną i wymień wkład zapachowy.

Z nawilżacza wycieka woda.

1. Upewnij się, że silikonowy pierścień uszczelniający wokół zaworu wylotowego wody jest prawidłowo osadzony.
2. Unikaj używania nawilżacza w pomieszczeniu o wilgotności względnej powyżej 60 %.
3. Wytrzyj nadmiar wody.
4. Nie potrząsaj nawilżaczem.
5. Upewnij się, że nawilżacz stoi na płaskiej, poziomej powierzchni.
6. Sprawdź zbiornik wody pod kątem wycieków. W przypadku wycieków skontaktuj się z obsługą klienta (patrz strona 21).

Jeśli Twojego problemu nie ma na liście lub nadal występuje, skontaktuj się z naszą obsługą klienta (patrz strona 21).

07 OBSŁUGA KLIENTA DREO

24-MIESIĘCZNA OGRANICZONA GWARANCJA

Co jest objęte
DREO gwarantuje, że produkt będzie wolny od pierwotnych wad materiałowych i wykonania przez okres dwudziestu czterech (24) miesięcy od daty zakupu, gdy produkt jest używany zgodnie z przeznaczeniem oraz niniejszą instrukcją obsługi. Zachowaj dowód zakupu. Jeśli nie zachowasz dowodu zakupu, gwarancja zacznie obowiązywać dwa (2) miesiące od daty produkcji wydrukowanej na etykiecie produktu.

Co nie jest objęte
Ta ograniczona gwarancja dotyczy wyłącznie pierwotnego nabywcy produktu i nie podlega przeniesieniu. Gwarancja jest ważna tylko wtedy, gdy produkt jest używany w kraju, w którym został pierwotnie zakupiony. Ponadto gwarancja nie obejmuje, a firma DREO nie ponosi odpowiedzialności za jakiekolwiek koszty, szkody ani naprawy w związku z:

- Wypadkami lub użyciem produktu z nadmierną siłą;
- Uszkodzeniem lub zniszczeniem spowodowanym nieprawidłowym napięciem lub niestabilnym prądem elektrycznym;
- Normalnym zużyciem;
- Nieostrożną obsługą, nieprawidłowym użyciem, nadużywaniem, zaniedbaniem i/lub niedotrzymaniem konserwacji lub używaniem produktu niezgodnie z niniejszą instrukcją;
- Wszelkimi częściowo lub całkowicie zmienionymi, zmodyfikowanymi lub zdemontowanymi produktami;
- Skróceniem czasu rozładowywania baterii z powodu jej wieku lub użytkowania (jeśli dotyczy);
- Produktami ze zmienionymi lub usuniętymi numerami seryjnymi;
- Usuwaniem zatorów z produktu;
- Zakupami od sprzedawców i dystrybutorów nieautoryzowanych przez DREO do sprzedaży tego produktu;
- Wadami spowodowanymi lub wynikającymi z uszkodzeń podczas transportu lub obsługi przez osoby trzecie nieautoryzowane przez DREO; lub
- Wadami spowodowanymi lub wynikającymi z napraw, serwisowania, niewłaściwej konserwacji lub modyfikacji produktu lub jego części przez osobę inną niż uprawniony serwisant DREO.

Żadne usługi serwisowe ani obsługa klienta świadczone w ramach niniejszej gwarancji nie przedłużają czasu jej trwania.

Ograniczenia i wyłączenia gwarancji

WSZELKIE DOROZUMIANE GWARANCJE DOTYCZĄCE TWOJEGO PRODUKTU, W TYM, MIĘDZY INNYMI, GWARANCJA PRZYDATNOŚCI HANDLOWEJ ORAZ GWARANCJA PRZYDATNOŚCI DO OKREŚLONEGO CELU, SĄ OGRANICZONE DO OKRESU OBOWIĄZYWANIA POWYŻSZEJ OGRANICZONEJ GWARANCJI I W INNYM PRZYPADKU SĄ WYŁĄCZONE.

TA OGRANICZONA GWARANCJA STANOWI JEDYNY ŚRODEK ZARADCZY DLA NABYWCY LUB UŻYTKOWNIKA PRODUKTU, A FIRMA DREO NIE PONOSI ODPOWIEDZIALNOŚCI ZA RZEKOMO WADLIWY LUB USZKODZONY PRODUKT, Z WYJĄTKIEM NAPRAWY LUB WYMIANY ZGODNIE Z NINIEJSZĄ OGRANICZONĄ GWARANCJĄ. DREO NIE PONOSI ODPOWIEDZIALNOŚCI ZA JAKIEKOLWIEK SZKODY SZCZEGÓLNE, PRZYPADKOWE, POŚREDNIE, WARUNKOWE LUB WTÓRNE ANI STRATY JAKIEGOKOLWIEK CHARAKTERU, KTÓRE MOGĄ POWSTAĆ W ZWIĄZKU Z ZAKUPEM LUB UŻYTKOWANIEM PRODUKTU.

Niektóre jurysdykcje nie zezwalają na ograniczenia czasu trwania dorozumianej gwarancji ani na wyłączenie lub ograniczenie szkód przypadkowych lub wtórnych, więc powyższe ograniczenia lub wyłączenia mogą Cię nie dotyczyć. Niniejsza ograniczona gwarancja daje Ci określone prawa, a możesz mieć również inne prawa, które różnią się w zależności od jurysdykcji.

Ograniczone środki zaradcze

Jeśli produkt ulegnie awarii z powodu pierwotnej wady materiału i/lub wykonania w okresie gwarancyjnym, DREO naprawi lub wymieni produkt (według wyłącznego uznania DREO). Aby uzyskać serwis gwarancyjny, skontaktuj się z eu-support@dreo.com w celu uzyskania dalszych instrukcji.

W PRZYPADKU PIERWOTNEJ WADY MATERIAŁU I/LUB WYKONANIA, W ZAKRESIE DOZWOLONYM PRZEZ PRAWO, ŚRODKI ZARADCZE OKREŚLONE POWYŻEJ SĄ TWOIMI JEDYNYMI I WYŁĄCZNYMI ŚRODKAMI ZARADCZYMI.

Zużycie energii



To urządzenie jest zgodne z obowiązującymi przepisami UE dotyczącymi zużycia energii i kompatybilności elektromagnetycznej. Aby uzyskać bardziej szczegółowe informacje, zapoznaj się z etykietą produktu lub skontaktuj się z naszą obsługą klienta.

Nr modelu: DR-HHM013S
Rev_1.1_EU

Jesteśmy tu, aby pomóc!

E-mail: eu-support@dreo.com
Web: www.dreo.com

Dystrybutor
Sunnysoft s.r.o.
Kovanecká 2390/1a
190 00, Praha 9 - Libeň
www.sunnysoft.pl

DREO Hideg és meleg ködös párásító 813S

HASZNÁLATI ÚTMUTATÓ

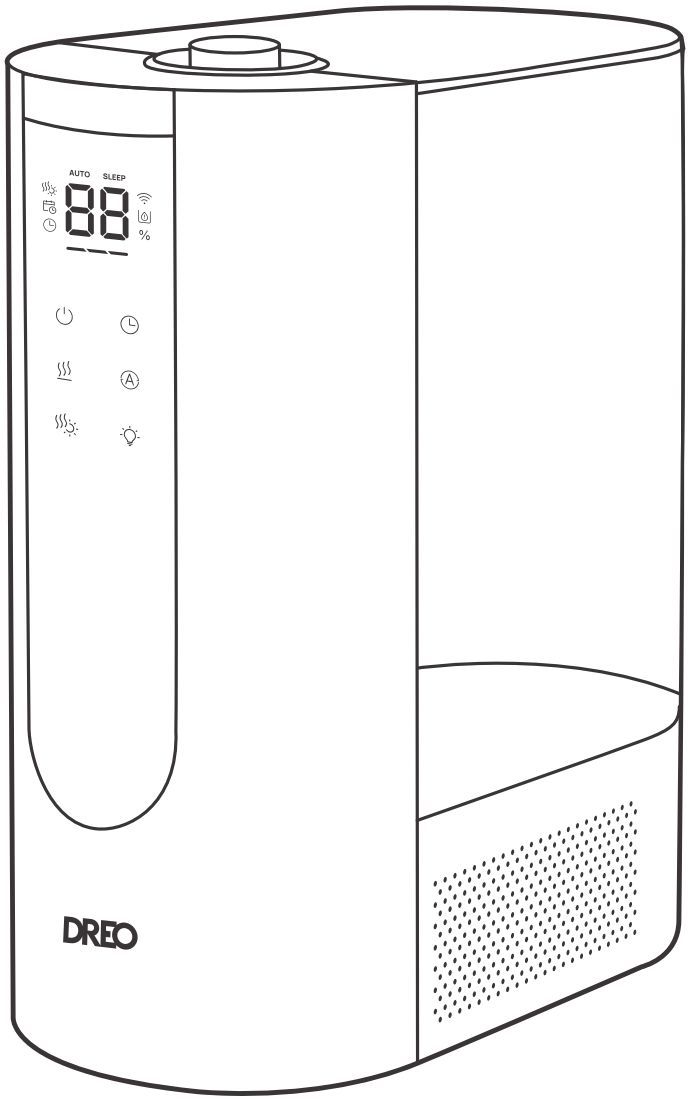

Segítségre van szüksége? Forduljon hozzánk szakértői támogatásért.

eu-support@dreo.com | www.dreo.com

Köszönjük, hogy a DREO-t választotta!

Az Ön támogatása nagyon sokat jelent számunkra.
Reméljük, Ön is olyan örömét leli a termékben, mint
amilyennel mi megalkottuk.

TARTALOM

01 FONTOS BIZTONSÁGI ELŐÍRÁSOK
1–3

02 ISMERJE MEG A KÉSZÜLÉKET
4–6

03 CSATLAKOZTATÁS A KÉSZÜLÉKHEZ
7

04 A KÉSZÜLÉK HASZNÁLATA
8–9

05 TISZTÍTÁS ÉS KARBANTARTÁS
10–13

06 HIBAELHÁRÍTÁS
14–15

07 DREO ÜGYFÉLSZOLGÁLAT
16–18

01 FONTOS BIZTONSÁGI ELŐÍRÁSOK



HASZNÁLAT ELŐTT OLVASSA EL A KÉSZÜLÉKEN LÉVŐ ÖSSZES FIGYELMEZTETŐ JELZÉST ÉS A HASZNÁLATI ÚTMUTATÓBAN SZEREPLŐ BIZTONSÁGI UTASÍTÁSOKAT.

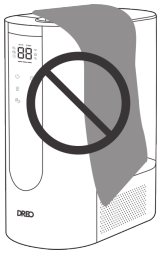

NE torlaszolja el és ne takarja le a fúvókát működés közben.



NE érintse meg és ne fogja meg a hálózati csatlakozót vizes kézzel.



NE engedje, hogy gyermekek vagy háziállatok játsszanak a készülékkel.

Általános biztonság

1. Gyermekek nem játszhatnak a készülékkel. A tisztítást és karbantartást gyermekek felügyelet nélkül nem végezhetik.

2. A készüléket csak a használati útmutatóban leírtak szerint használja. Minden más, a használati útmutatóban nem ajánlott felhasználás tüzet, áramütést vagy személyi sérülést okozhat.

3. A készüléket nem használhatják csökkent fizikai, érzékszervi vagy szellemi képességekkel, illetve tapasztalattal és ismeretekkel nem rendelkező személyek (beleértve a gyermekeket is), kivéve, ha biztonságukért felelős személy felügyeli őket vagy utasításokat kapnak a készülék használatára vonatkozóan. A gyermekekre felügyelni kell, hogy ne játsszanak a készülékkel.

Üzemeltetési biztonság

1. A készüléket mindig stabil, sík és vízszintes felületre helyezze, hogy elkerülje a leesést vagy megdőlést.

2. A készüléket mindig a padló felett 60 cm-rel, a faltól vagy fabútortól 30 cm-re helyezze el.

3. NE mozgassa a készüléket használat közben.

4. NE próbálja meg javítani a készülék bármely részét. Ezzel érvényteleníti a garanciát. A készülék belsejében nincsenek felhasználó által szervizelhető alkatrészek. Minden szervizelést csak képzett szakember végezhet.

5. Soha ne hagyjon vizet a tartályban, ha a készüléket nem használja.

6. Ne engedje, hogy a párásító környezete nedves vagy vizes legyen. Ha nedvesedés tapasztalható, csökkentse a párásító teljesítményét. Ha a párásító kimeneti mennyisége nem csökkenthető, használja szakaszosan. Ne engedje, hogy felszívódó anyagok, például szőnyegek, függönyök vagy asztalterítők átnedvesedjenek.

7. Ne merítse vízbe vagy más folyadékba.

8. Ne használja a készüléket, amíg az alap nincs felszerelve.

9. Üzemelés közben ne dugja be az ujját, ceruzát vagy egyéb tárgyat a rácsokba.

10. NE érintse meg a meleg köd fúvókáját üzemelés közben vagy közvetlenül utána. A köd és a fúvóka forró lehet, és égési sérülést okozhat.

11. Figyelmeztetés: A vízben vagy a készülék használatának/tárolásának környezetében jelen lévő mikroorganizmusok szaporodhatnak a víztartályban, és a levegőbe kerülve nagyon súlyos egészségügyi kockázatokat okozhatnak, ha a vizet nem cserélik le és a tartályt 3 naponta nem tisztítják megfelelően.

Elektromos biztonság

1. Győződjön meg róla, hogy az elektromos hálózat feszültsége megegyezik a készüléken feltüntetettel.

2. Tisztítás előtt vagy ha hosszabb ideig nem használja, mindig húzza ki a készüléket. Csatlakoztatáskor/leválasztáskor tartsa szárazon a kezét.

3. A tűzveszély elkerülése érdekében SOHA ne tegye a vezetéket szőnyeg alá, fűtőtest, radiátor, tűzhely vagy hősugárzó közelébe.

4. Ne használja a készüléket, ha a vezeték sérült, hogy elkerülje a tűz- vagy áramütésveszélyt.

5. Tartsa a vezetéket nagy forgalmú helyektől távol, és úgy, hogy ne lehessen megbotlani benne.

6. Ne működtessen párásítót sérült vezetékkel vagy csatlakozóval. Dobja ki a készüléket, vagy vigye autorizált szervizközpontba ellenőrzésre és/vagy javításra.

7. Ne vezesse a kábelt szőnyeg alatt. Ne takarja le a kábelt szőnyegekkel, futószőnyegekkel vagy hasonló burkolatokkal. Ne vezesse a kábelt bútorok vagy készülékek alatt. A kábelt forgalomtól távol vezesse, és úgy, hogy ne lehessen megbotlani benne.

8. **FIGYELMEZTETÉS:** A tűz- vagy áramütésveszély csökkentése érdekében ne használja ezt a párásítót szilárdtest sebességszabályzóval.

9. **FIGYELMEZTETÉS:** Ha a tápkábel sérült, azt a veszély elkerülése érdekében a gyártónak, a szervizképviselőjének vagy hasonló képesítésű személynek kell kicserélnie.

OLVASSA EL ÉS ŐRIZZE MEG EZEKET AZ UTASÍTÁSOKAT KIZÁRÓLAG HÁZTARTÁSI HASZNÁLATRA

Kedves emlékeztető



Ellenőrizze rendszeresen a készüléket, és a HIBAELHÁRÍTÁS fejezet alapján vagy ügyfélszolgálatunk megkeresésével járjon el, ha az alábbi jelek bármelyikét tapasztalja:

- A tápkábel vagy a csatlakozó sérült;
- Hangos zaj, szokatlan szag vagy túlzott hő.

Műszaki adatok

Modell sz.	DR-HHM013S
Tápellátás	AC 220–240V 50–6
Névleges teljesítmény (hideg köd)	26 W
Névleges teljesítmény (meleg köd)	280 W
Víztartály kapacitása	6 l

A termék helyes ártalmatlanítása

Ez a jelölés azt jelzi, hogy ezt a terméket az EU-n belül nem szabad más háztartási hulladékkal együtt ártalmatlanítani. A környezet vagy az emberi egészség kontrollálatlan hulladéklerakásból eredő esetleges károsodásának megelőzése érdekében újrahasznosítsa felelősségteljesen, hogy elősegítse az anyagi erőforrások fenntartható újrahasználatát. Használt készüléke visszavételéhez kérjük, használja a visszavételi és gyűjtőrendszert, vagy forduljon ahhoz a kiskereskedőhöz, ahol a terméket vásárolta. Ők átveszik a terméket a környezetbarát újrahasznosítás céljából.

02 ISMERJE MEG A KÉSZÜLÉKET

A csomag tartalma

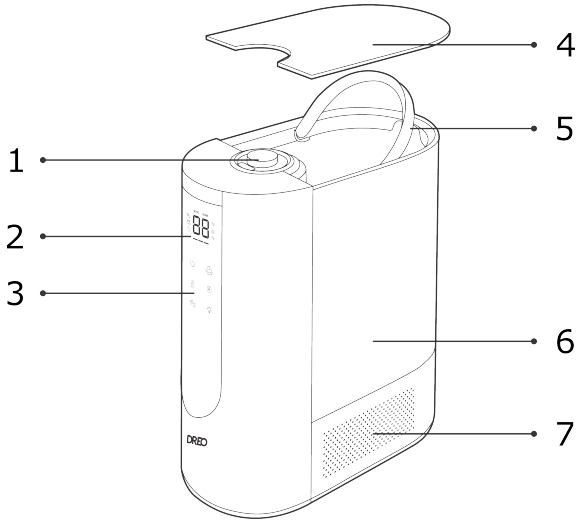

1. Fúvóka **2.** LED kijelző **3.** Víztartály fedele **4.** Víztartály **5.** Köd cső **6.** Vezérlőpanel **7.** Alap

Tetejéről

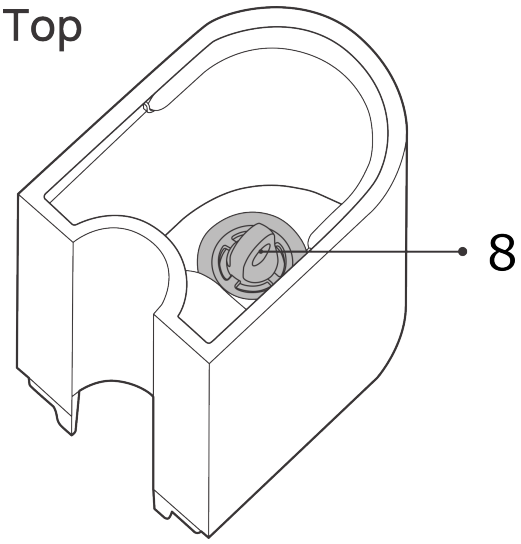

8. Levegőbemenet

Aljáról

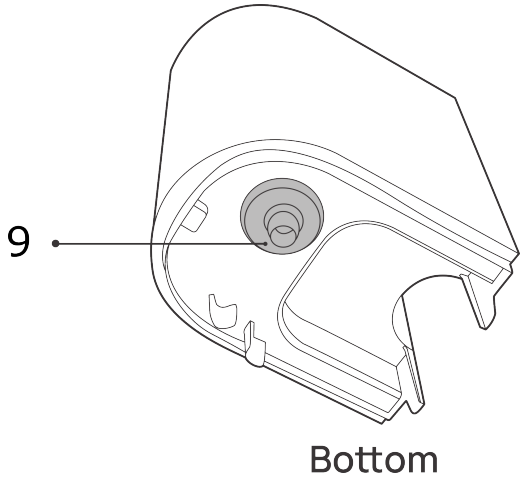

9. Tápcsatlakozó

Belső rész

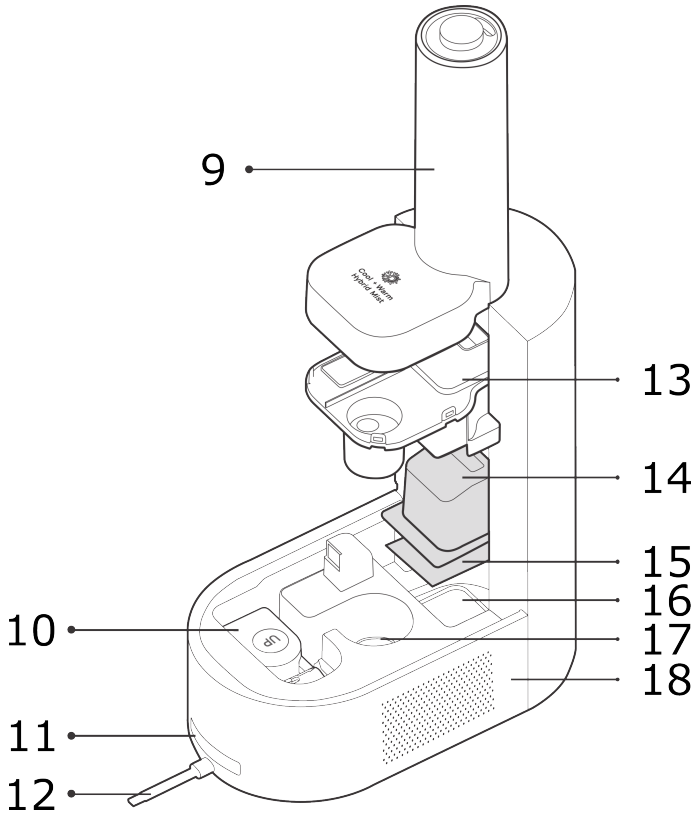

10. Aromabetét tartó **11.** Szűrőbetét **12.** Vízszelep **13.** Vízhang-tompító **14.** Úszó **15.** Ventilátor **16.** Páratartalom jelző fény **17.** Porlasztó **18.** PTC fűtőelem

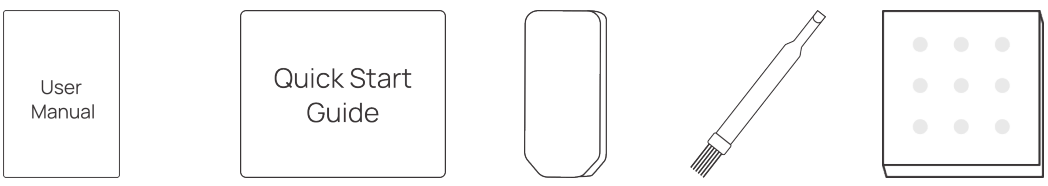

Használati útmutató Gyors útmutató Aromabetét Tisztítókefe Felszívó betét

LED kijelző

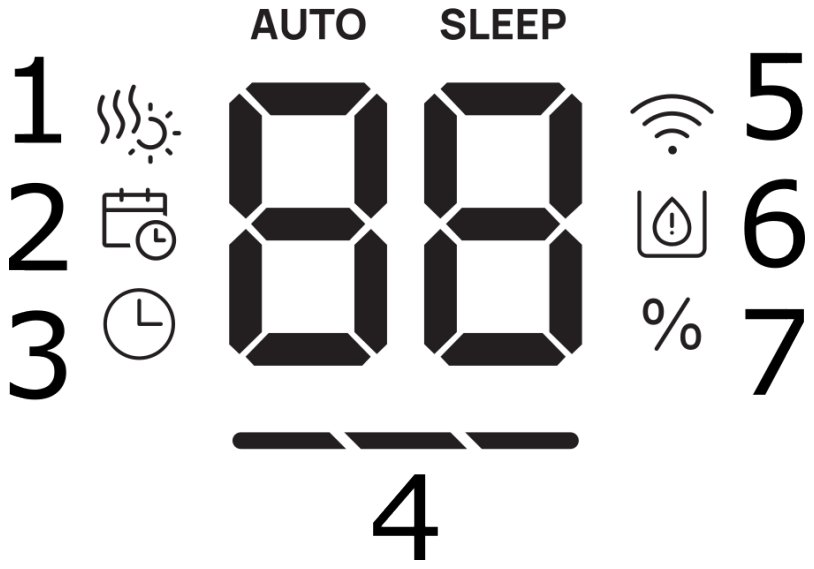

1. Meleg köd jelzőfény **2.** Ütemezés **3.** Időzítő **4.** Ködszint jelző **5.** WiFi **6.** Alacsony vízszint jelző **7.** Páratartalom százalék jelző

Megjegyzés:

- Ha a páratartalom 10 % alatt van, a kijelzőn „LO” jelenik meg.
- Ha a páratartalom 90 % felett van, a kijelzőn „HI” jelenik meg.
- Ha alacsony a víz szintje, az alacsony vízszint jelző 5 másodpercig villog, majd a párásító készenléti módba lép.
- Szoftverfrissítés fogadásakor a kijelzőn „UP” jelenik meg, és a párásító a frissítés befejezéséig nem működtethető.

Vezérlőpanel

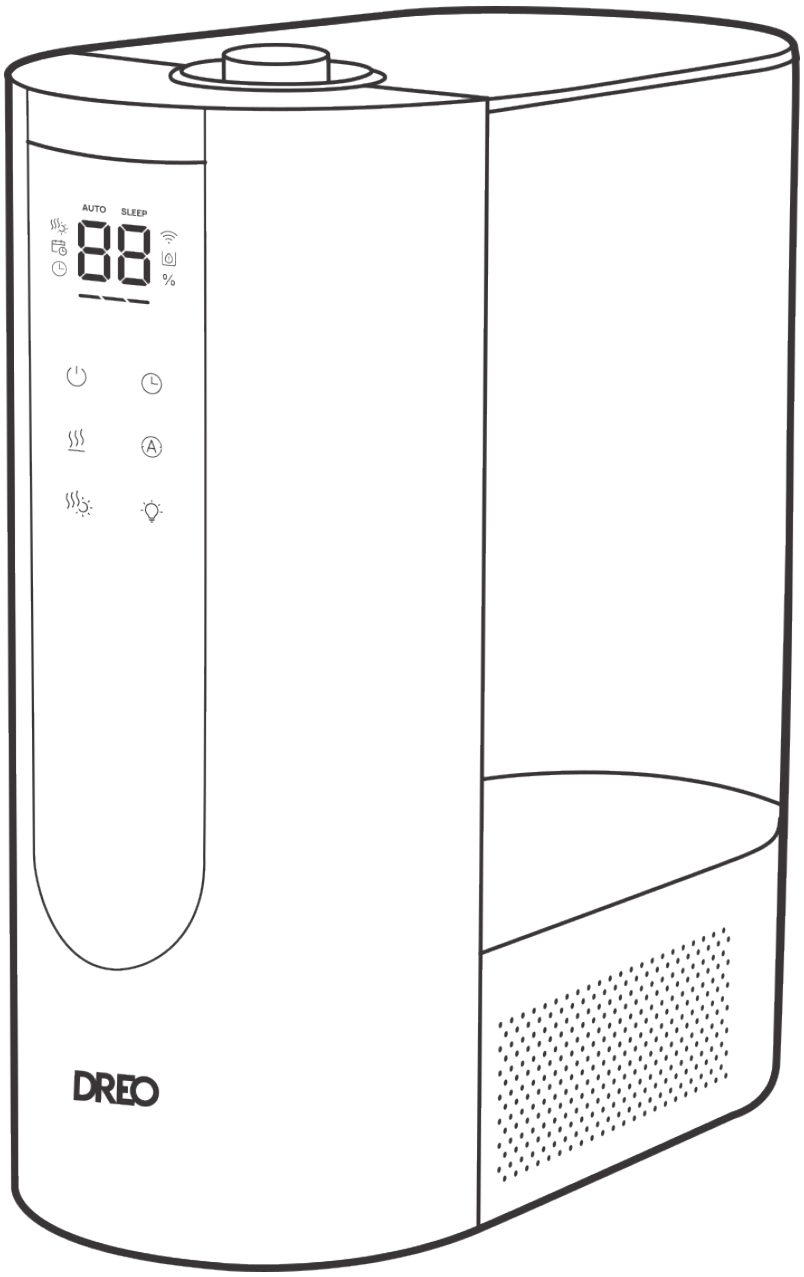

Bekapcsoló gomb
– A párásító be-/kikapcsolása.
– Hosszan, 7 másodpercig nyomva tartva visszaállítja a WiFi-t és a gyári beállításokat.

Ködszint gomb
Váltás alacsony / közepes / magas ködszint között.

Meleg köd gomb
– Meleg köd be-/kikapcsolása.
– Ha a meleg köd be van kapcsolva, a meleg köd jelzőfény világít.

Automatikus üzemmód gomb
– Automatikus üzemmód bekapcsolása.
– Első aktiváláskor a képernyő megjeleníti a célpáratartalmat.
– A gomb megnyomásával 5 %-kal növelheti a célpáratartalmat (a célpáratartalom tartománya 30 %-tól 90 %-ig).
– Automatikus üzemmódban a ködszint a célpáratartalomhoz igazodik.
– Az automatikus üzemmódból a Ködszint gomb megnyomásával léphet ki.

Időzítő / WiFi gomb
– Koppintson az időzítő beállításához (1H / 2H / 4H / 8H / KI).
– Hosszan, 5 másodpercig nyomva tartva belép a WiFi beállításokba.

Páratartalom jelző fény
A páratartalom jelző fény a szobapáratartalom szintjének megfelelően változik. A hangjelzéseket a DREO alkalmazáson keresztül kapcsolhatja ki.

Fény színe	Páratartalom szintje
Sárga	$\leq 30\,\%$
Zöld	$31\,\%$ – $60\,\%$
Kék	$\geq 61\,\%$

03 CSATLAKOZTATÁS A KÉSZÜLÉKHEZ

Mielőtt csatlakoztatná a készüléket a mobil eszközhöz, olvassa be a bal oldali QR-kódot, vagy lépjen az alkalmazásboltba és keresse a „**DREO**”-t, majd válassza ki és töltse le az alkalmazást.

Az új készülék csatlakoztatásakor keresse a „**Humidifier 813S**”-t.

Download on the App Store

GET IT ON Google Play

A DREO alkalmazás segítségével csatlakoztathatja a készüléket az **Amazon Alexa** vagy **Google Home** szolgáltatáshoz. Kérjük, kövesse az alkalmazásban megjelenő utasításokat a hangsegéd beállításához.
MEGJEGYZÉS: A hangsegédek eléréséhez DREO fiókot kell létrehoznia.

1. Indítsa el a DREO alkalmazást, és jelentkezzen be, vagy hozzon létre fiókot az alkalmazásban megjelenő utasítások szerint.
2. Engedélyezze a Bluetooth-ot a mobil eszközén, és csatlakoztassa a készüléket.
3. Tartsa lenyomva az Időzítő / WiFi gombot 5 másodpercig a WiFi-csatlakozás beállításának indításához.
   (Tipp: A WiFi ikon folyamatosan villog a párosítás során.)
4. Koppintson a + **Eszköz hozzáadása** lehetőségre, és válassza a **Humidifier 813S**-t.
5. Kövesse az alkalmazásban megjelenő utasításokat a WiFi-csatlakozás befejezéséhez.
6. Most már vezérelheti a készüléket az alkalmazásban.
   (Tipp: A csatlakoztatási beállítások újraindításához tartsa lenyomva az Időzítő / WiFi gombot ismét 5 másodpercig.)
   A Bekapcsoló gomb 7 másodperces megnyomásával kikapcsolja a WiFi-párosítást, és visszaállítja a gyári beállításokat.

Az időzítő funkció segítségével beütemezheti, hogy a készülék mikor kapcsoljon ki.

04 A KÉSZÜLÉK HASZNÁLATA

Használat előtt

A párásító első használatakor távolítsa el a csomagolóanyagokat, és kövesse az alábbi lépéseket.

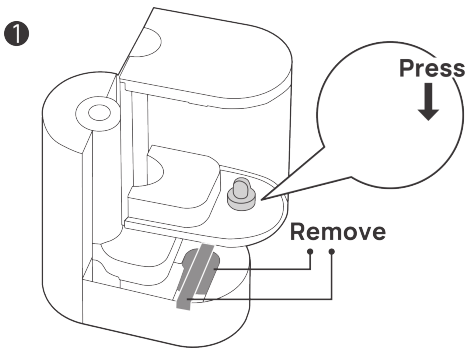

① Győződjön meg róla, hogy a szűrőbetét megfelelően van behelyezve, és hogy a címke és a karton el lett távolítva.

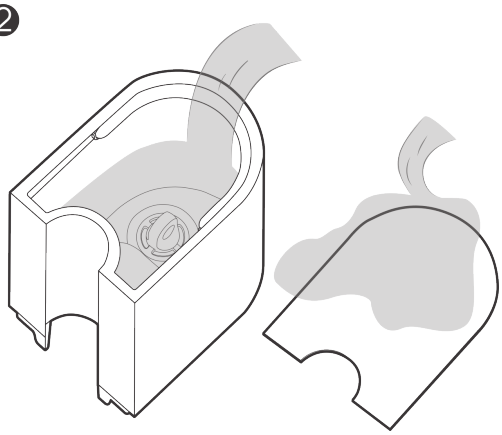

② Vegye le a fedelet és a víztartályt a párásítóról, és alaposan tisztítsa meg.

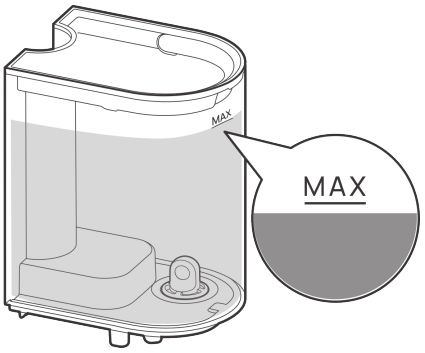

③ Töltse fel a tartályt vízzel, ügyelve arra, hogy a víz ne haladja meg a MAX vonalat.
Megjegyzés: NE öntsön vizet a köd csőbe.

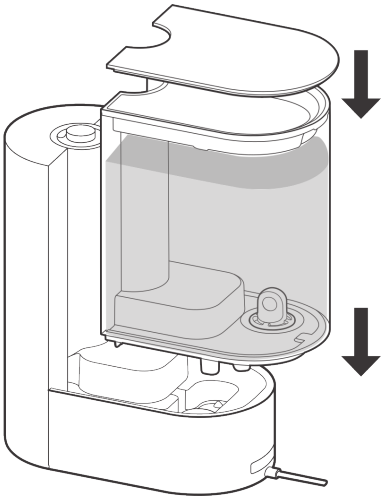

④ Tegye vissza a víztartályt a helyére, és zárja le a felső fedelet.

❺

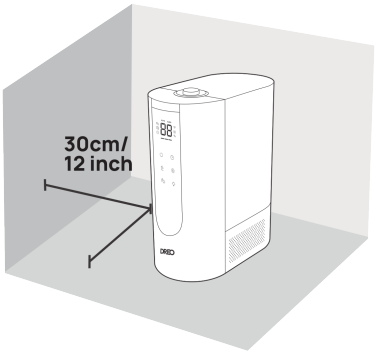

⑤ Helyezze a párásítót sík, vízszintes felületre, és tartson legalább 30 cm / 12 hüvelyk távolságot a falaktól vagy más nagyobb akadályoktól.

FIGYELEM:

- Javasoljuk, hogy tisztított vagy desztillált vizet használjon a fehér porszerű lerakódás kialakulásának megelőzése érdekében.
- Ne adjon illóolajat a víztartályba, hogy elkerülje a tartály károsodását.
- Ne helyezze a párásítót közvetlenül szőnyegre vagy padlóra.
- A ködöt a falaktól, bútoroktól és elektromos készülékektől távolra irányítsa.
- Javasoljuk, hogy a párásító alá helyezzen vízálló alátétet a kifröccsenő víz és cseppek felfogására.

Illóolaj hozzáadása

❶

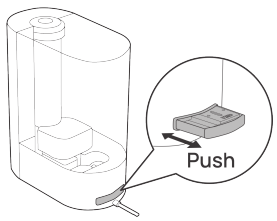

① Megnyomással nyissa ki az aromabetét tartót.

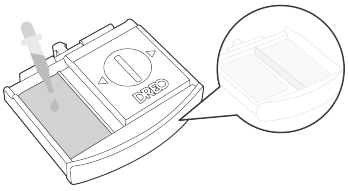

② Csepegtessen 5–10 csepp illóolajat az aromabetétre.

❷

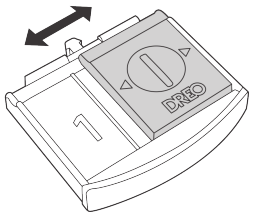

③ Tegye vissza az aromabetét tartót a helyére.

Megjegyzés:

- Illóolajat csak az aromabetétre tegyen. Ne tegye a víztartályba vagy más helyre.
- Az illat lehet enyhe, ez a párásító nem aromadiffúzorként való használatra készült.
- Az illat szintje nem állítható.
- Ha az aromabetét túlságosan megkeményedik, ki kell cserélni.

05 TISZTÍTÁS ÉS KARBANTARTÁS

- Bármilyen tisztítás vagy karbantartás előtt mindig kapcsolja ki és HÚZZA KI a párásítót.
- Tisztítás előtt hagyja teljesen lehűlni a készüléket, különösen meleg köd használata után.
- Ne tisztítsa a főtestet folyó víz alatt.
- Ne hagyja, hogy a víz a levegőkimenetekbe csapódjon.
- Ne használjon vegyszereket a párásító tisztítása során.
- Tárolja hűvös, száraz helyen, és takarja le a portól való védelem érdekében.
- Tárolás előtt ürítse ki és tisztítsa meg a párásítót. A következő használat előtt is tisztítsa meg.
- Ne töltse túl a párásítót az áramütés esetleges kockázata miatt.

Tisztítás

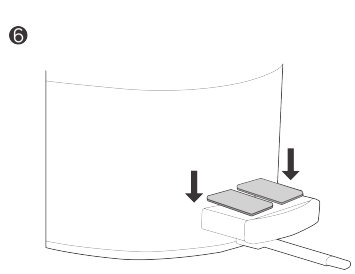

① Válassza le a víztartályt az alapról.

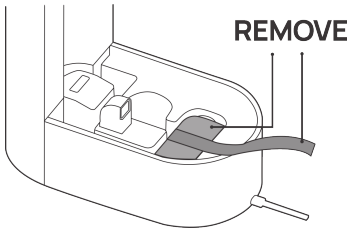

② Vegye ki a víztartály fedelét, és öntse ki a tartályban és az alapban maradt vizet.

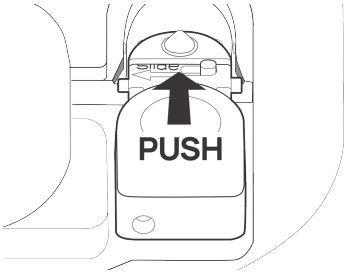

③ Öblítse ki a tartályt langyos vízzel.

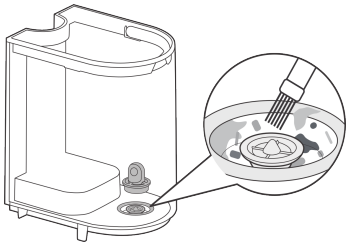

④ Óvatosan tisztítsa meg az alapot puha ronggyal vagy a mellékelt tisztítókefével.

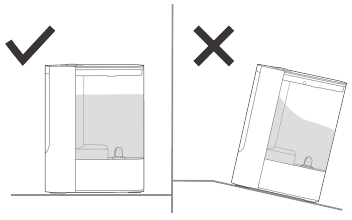

⑤ Törölje tisztára a tartályt puha, nedves ronggyal.

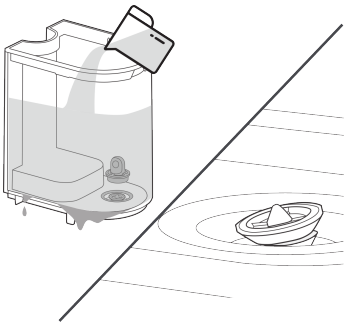

⑥ Töltse meg a tartályt szobahőmérsékletű vízzel. Ne használjon forró vizet.

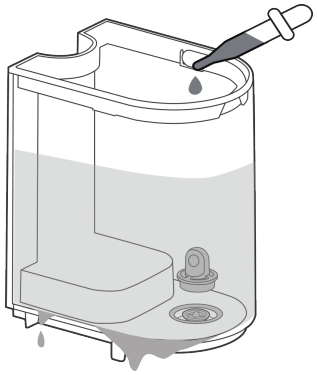

⑦ Csatlakoztassa a víztartályt az alaphoz, és helyezze vissza a felső fedelet.

Vízkőmentesítés (JAVASOLT HAVONTA EGYSZER)

1. Válassza le a víztartályt az alapról. Vegye ki a víztartály fedelét, és öblítse le meleg vízzel. Az alapos tisztításhoz leveheti a fúvókát a fedélről, és a mellékelt kefével megtisztíthatja.

2. Öntse ki a tartályban és az alapban maradt vizet.

3. Töltse meg a tartályt fehérítőszer és víz keverékével (egy teáskanál fehérítőszer kb. 3,8 liter vízhez). Tegye vissza a tartály fedelét, és rázza meg a tartályt.

4. Csatlakoztassa a víztartályt az alaphoz, hagyja állni 15–20 percig.

5. Távolítsa el a tartályt, vegye le a fedelet, és öntse ki a maradék oldatot a tartályból és az alapból. Öblítse ki a tartályt vízzel.

6. Távolítsa el a vízhang-tompítót, a szűrőbetétet, a cseppgyűjtőt és az úszót.

7. Tisztítsa meg az összes alkatrészt puha ronggyal; a mellékelt tisztítókefével eltávolíthatja a felesleges ásványi lerakódásokat. A párásító összeszerelése előtt győződjön meg arról, hogy minden alkatrész száraz.

Összeszerelés

A tisztítás és vízkőmentesítés után győződjön meg arról, hogy minden alkatrész száraz, és a megfelelő pozícióba van visszaszerelve:

- Tegye vissza az úszót a tartóra. Rögzítse a bal oldali csapot a tartón, majd csúsztassa a másik csapot, hogy az úszót a helyére rögzítse.

- Szerelje vissza a szűrőbetétet, a vízhang-tompítót és a cseppgyűjtőt.

- Helyezze vissza az aromabetét tartót.

- Csatlakoztassa a víztartályt az alaphoz, majd tegye vissza a víztartály fedelét.

Az aromabetét tartó tisztítása (JAVASOLT HETENTE EGYSZER)

1. Húzza ki az aromabetét tartót az alap hátoldalán.
2. Öblítse le vízzel, és helyezze vissza az alapba.

Szivárog az új párásítója?

- Ne felejtse el eltávolítani a címkét és a kartont.
- Rögzítse a bal oldali csapot a tartón, majd csúsztassa a másik csapot, hogy az úszót a helyére rögzítse.
- Távolítsa el a vízszelepet eltömítő részecskéket vagy hajszálakat.
- Győződjön meg arról, hogy a párásító sík felületre van helyezve.

Forduljon az ügyfélszolgálathoz, ha...

- A vízszelep nem fekszik laposan, vagy a tartály utántöltéskor szivárog.
- A víztartály szivárog az illóolajok hosszan tartó használata miatt.

Ha a párásító továbbra is szivárog, forduljon az ügyfélszolgálathoz (lásd 20. oldal).

06 HIBAELHÁRÍTÁS

A párásítóm nem működik.

1. Győződjön meg arról, hogy a vezeték áram alatti aljzathoz van csatlakoztatva, és hogy a hálózati feszültség megegyezik a párásítón feltüntetettel.
2. A párásító automatikusan kikapcsol alacsony vízszint esetén.
3. Ellenőrizze, hogy a víztartály megfelelően van-e felszerelve.
4. Automatikus üzemmódban a párásító leállítja a párásítást, amint elérte a célpáratartalmat.

A párásítóm nem termel ködöt.

1. Állítsa a ködszintet magasabb értékre.
2. Az alapban túl sok víz van. Ürítse ki az alapot, és töltse fel a víztartályt (ne az alapot).
3. Ellenőrizze, hogy a levegőbemenet el van-e dugulva.
4. Győződjön meg arról, hogy a fúvóka nincs eltömődve.
5. Győződjön meg arról, hogy a párásító sík felületen van.
6. A víz hőmérséklete túl alacsony lehet. Állítsa a ködszintet a legmagasabbra, és hagyja működni egy ideig, majd állítsa a kívánt szintre.
7. Ha a víztartályt vagy az alapot mosószerrel mosta el, alaposan öblítse le tiszta vízzel a maradék mosószer eltávolításához.

A meleg köd funkció nem működik.

1. Győződjön meg arról, hogy megnyomta a meleg köd gombot, és a meleg köd jelzőfénye világít.
2. A PTC fűtőelemnek néhány percre van szüksége, hogy felmelegítse a vizet; várjon röviden, mielőtt a meleg köd észrevehetővé válik.
3. Győződjön meg arról, hogy elegendő víz van a tartályban.

Fehér por van a víztartályban.

A párásítót rendszeresen vízkőmentesíteni kell. Tisztított vagy desztillált víz használata segít megelőzni a vízkő képződését.

A köd kellemetlen szagot bocsát ki.

1. Csak tisztított vagy desztillált vizet használjon. Nem javasolt csapvíz használata.
2. Cserélje rendszeresen a vizet a szennyezett víz felgyülemlésének elkerülése érdekében.
3. Tisztítsa meg a párásítót, és tartsa szárazon 12 órán át levett fedéllel.
4. Tisztítsa meg az aromabetét tartót, cserélje ki az aromabetétet.

Víz szivárog a párásítómból.

1. Győződjön meg arról, hogy a vízkivezető szelep körüli szilikon tömítőgyűrű megfelelően van rögzítve.
2. Kerülje a párásító használatát 60 % feletti relatív páratartalmú helyiségben.
3. Törölje fel a felesleges vizet.
4. Ne rázza a párásítót.
5. Győződjön meg arról, hogy a párásító sík, vízszintes felületen van.
6. Ellenőrizze a víztartályt szivárgásra. Ha szivárgást észlel, forduljon az ügyfélszolgálathoz (lásd 20. oldal).

Ha a probléma nem szerepel a listán vagy továbbra is fennáll, forduljon ügyfélszolgálatunkhoz (lásd 20. oldal).

07 DREO ÜGYFÉLSZOLGÁLAT

24 HÓNAPOS KORLÁTOZOTT GARANCIA

Mire vonatkozik
A DREO garantálja, hogy a termék az eredeti anyag- és gyártási hibáktól mentes lesz a vásárlástól számított huszonnégy (24) hónapig, amennyiben a terméket a használati útmutatónak megfelelően és rendeltetésszerűen használja.
Kérjük, őrizze meg a vásárlást igazoló dokumentumot. Ha nem őrzi meg a vásárlási bizonylatot, a garancia a termékcímkén feltüntetett gyártási dátumtól számított két (2) hónaptól kezdődik.

Mire nem vonatkozik
Ez a korlátozott garancia csak a termék eredeti vásárlójára vonatkozik, és nem ruházható át. Ez a garancia csak abban az országban érvényes, ahol a terméket eredetileg vásárolta. Ezenkívül a garancia nem érvényes, és a DREO nem felel az alábbiakkal kapcsolatos költségekért, károkért vagy javításokért:

- Balesetek vagy a termék nem megfelelő erővel történő használata;
- Helytelen feszültség vagy instabil áram okozta károsodás vagy megsemmisülés;
- Normál elhasználódás;
- Gondatlan kezelés, helytelen használat, visszaélés, hanyagság és/vagy a termék karbantartásának vagy használatának elmulasztása a használati útmutatóval összhangban;
- Bármilyen részben vagy teljesen módosított, átalakított és/vagy szétszerelt termék;
- Az akkumulátor lemerülési idejének csökkenése az akkumulátor kora vagy használata miatt (ha alkalmazható);
- Módosított vagy eltávolított sorozatszámú termékek;
- Bármilyen eltömődés eltávolítása a termékből;
- A DREO által nem felhatalmazott kiskereskedőktől és forgalmazóktól történő vásárlások;
- A DREO által nem felhatalmazott harmadik fél általi szállítás vagy kezelés okozta vagy abból eredő károk; vagy
- A DREO által felhatalmazottól eltérő személy által végzett javítások, szervizelés, helytelen karbantartás vagy a termék vagy alkatrészeinek módosítása okozta vagy abból eredő hibák.

A DREO által e korlátozott garancia keretében nyújtott szerviz- és ügyfélszolgálat nem hosszabbítja meg a korlátozott garancia időtartamát.

Garanciális korlátozások és kizárások

A TERMÉKKEL KAPCSOLATOS BÁRMELY VÉLELMEZETT GARANCIA, BELEÉRTVE A FORGALMAZHATÓSÁGRA ÉS AZ ADOTT CÉLRA VALÓ ALKALMASSÁGRA VONATKOZÓ GARANCIÁT IS, A FENT EMLÍTETT KORLÁTOZOTT GARANCIA IDŐTARTAMÁRA KORLÁTOZÓDIK, ÉS EGYÉBKÉNT KIZÁRT.

EZ A KORLÁTOZOTT GARANCIA A TERMÉK VÁSÁRLÓJÁNAK VAGY FELHASZNÁLÓJÁNAK KIZÁRÓLAGOS JOGORVOSLATA, ÉS A DREO NEM FELEL AZ ÁLLÍTÓLAGOSAN HIBÁS VAGY KÁROSODOTT TERMÉKÉRT, KIVÉVE A JELEN KORLÁTOZOTT GARANCIA SZERINTI JAVÍTÁST VAGY CSERÉT. A DREO NEM FELEL SEMMILYEN KÜLÖNLEGES, JÁRULÉKOS, KÖZVETETT, FELTÉTELES VAGY KÖVETKEZMÉNYES KÁRÉRT VAGY VESZTESÉGÉRT, AMELY A TERMÉK VÁSÁRLÁSÁVAL VAGY HASZNÁLATÁVAL KAPCSOLATBAN FELMERÜLHET.

Egyes joghatóságok nem engedélyezik a vélelmezett garancia időtartamának korlátozását, illetve a járulékos vagy következményes károk kizárását vagy korlátozását, így a fenti korlátozások vagy kizárások Önre esetleg nem vonatkoznak. Ez a korlátozott garancia meghatározott jogi jogokat biztosít Önnek, és Önnek más jogai is lehetnek, amelyek joghatóságonként eltérőek.

Korlátozott jogorvoslatok

Ha a termék a garancia időtartama alatt eredeti anyag- vagy gyártási hiba miatt meghibásodik, a DREO megjavítja vagy kicseréli (a DREO saját belátása szerint) a terméket. A garanciális szervizért lépjen kapcsolatba az eu-support@dreo.com címen további utasításokért.

EREDETI ANYAG- ÉS/VAGY GYÁRTÁSI HIBA ESETÉN A TÖRVÉNY ÁLTAL MEGENGEDETT MÉRTÉKBEN A FENT MEGHATÁROZOTT JOGORVOSLATOK AZ ÖN KIZÁRÓLAGOS JOGORVOSLATAI.

Energiafogyasztás



Ez a készülék megfelel az energiafogyasztásra és az elektromágneses összeférhetőségre vonatkozó hatályos EU-előírásoknak. További információkért kérjük, tekintse meg a termékcímkét, vagy forduljon ügyfélszolgálatunkhoz.

Modell sz.: DR-HHM013S
Rev_1.1_EU

Itt vagyunk Önért!
E-mail: eu-support@dreo.com
Web: www.dreo.com

Forgalmazó
Sunnysoft s.r.o.
Kovanecká 2390/1a
190 00, Praha 9 - Libeň
www.sunnysoft.hu

DREO Umidificator cu ceață rece și caldă 813S

MANUAL DE UTILIZARE

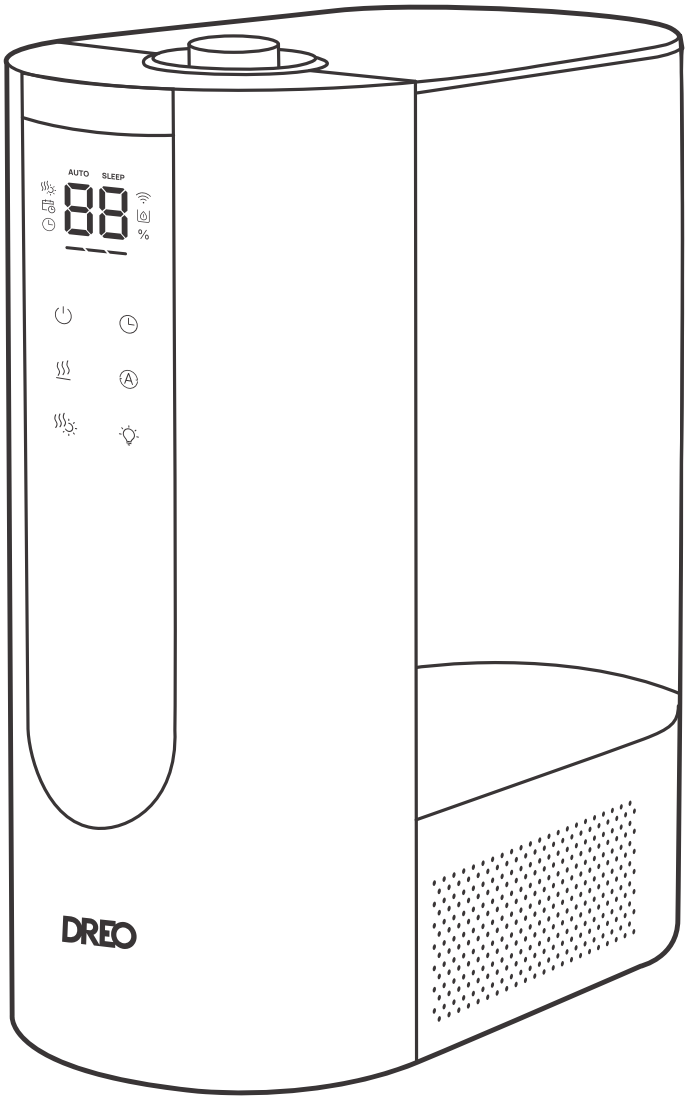

Căutați ajutor? Contactați-ne pentru asistență de specialitate.

eu-support@dreo.com | www.dreo.com

Vă mulțumim că ați ales DREO!

Sprijinul dumneavoastră înseamnă enorm pentru noi.
Sperăm să vă bucurați de produsul nostru la fel de mult
cum ne-am bucurat noi creându-l.

CUPRINS

01 INSTRUCȚIUNI IMPORTANTE DE SIGURANȚĂ
1–3

02 CUNOAȘTEȚI APARATUL
4–6

03 CONECTAREA LA APARAT
7

04 UTILIZAREA APARATULUI
8–9

05 CURĂȚARE ȘI ÎNTREȚINERE
10–13

06 DEPANARE
14–15

07 SERVICII CLIENȚI DREO
16–18

01 INSTRUCȚIUNI IMPORTANTE DE SIGURANȚĂ



ÎNAINTE DE UTILIZARE, CITIȚI TOATE MARCAJELE DE AVERTIZARE DE PE APARAT ȘI INSTRUCȚIUNILE DE SIGURANȚĂ DIN MANUALUL DE UTILIZARE.

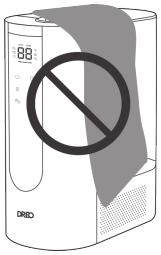

NU blocați și nu acoperiți duza în timpul funcționării.



NU atingeți și nu țineți ștecherul de rețea cu mâinile ude.



NU permiteți copiilor sau animalelor de companie să se joace cu acest aparat.

Siguranță generală

1. Copiii nu trebuie să se joace cu aparatul. Curățarea și întreținerea nu trebuie efectuate de copii fără supraveghere.

2. Folosiți aparatul doar conform descrierii din manualul de utilizare. Orice altă utilizare nerecomandată în manual poate provoca incendiu, electrocutare sau vătămare corporală.

3. Acest aparat nu este destinat utilizării de către persoane (inclusiv copii) cu capacități fizice, senzoriale sau mentale reduse, sau cu lipsă de experiență și cunoștințe, decât dacă sunt supravegheate sau instruite cu privire la utilizarea aparatului de către o persoană responsabilă pentru siguranța lor. Copiii trebuie supravegheați pentru a nu se juca cu aparatul.

Siguranță în funcționare

1. Așezați întotdeauna aparatul pe o suprafață fermă, plană și orizontală pentru a evita căderea sau înclinarea.

2. Așezați întotdeauna aparatul la 60 cm deasupra podelei și la 30 cm de perete sau de mobilier din lemn.

3. NU mutați aparatul în timp ce funcționează.
4. NU încercați să reparați piesele aparatului. Acest lucru va anula garanția. În interiorul aparatului nu există piese care să poată fi reparate de utilizator. Toate intervențiile trebuie efectuate doar de personal calificat.
5. Nu lăsați niciodată apă în rezervor atunci când aparatul nu este utilizat.
6. Nu permiteți ca zona din jurul umidificatorului să devină umedă sau udă. Dacă apare umiditate, reduceți debitul umidificatorului. Dacă volumul de ieșire al umidificatorului nu poate fi redus, folosiți umidificatorul intermitent. Nu permiteți ca materialele absorbante, precum covoarele, draperiile sau fețele de masă, să se umezească.
7. Nu scufundați în apă sau în alte lichide.
8. Nu folosiți aparatul până când baza nu este instalată.
9. În timpul funcționării, nu introduceți degetele, creionul sau alte obiecte în grilaje.
10. NU atingeți duza de ceață caldă în timpul sau imediat după funcționare. Ceața și duza pot fi fierbinți și pot provoca arsuri.
11. Avertisment: Microorganismele care pot fi prezente în apă sau în mediul în care aparatul este utilizat sau depozitat se pot dezvolta în rezervorul de apă și pot fi împrăștiate în aer, cauzând riscuri foarte grave pentru sănătate dacă apa nu este reîmprospătată și rezervorul nu este curățat corespunzător la fiecare 3 zile.

Siguranță electrică

1. Asigurați-vă că tensiunea sursei de alimentare electrică este aceeași cu cea indicată pe aparat.
2. Deconectați întotdeauna aparatul înainte de curățare sau dacă nu îl folosiți pentru o perioadă lungă. Aveți mâinile uscate atunci când conectați/deconectați.
3. Pentru a evita pericolul de incendiu, NICIODATĂ nu puneți cablul sub covoare, lângă registre de încălzire, radiatoare, sobe sau încălzitoare.
4. Nu folosiți acest aparat dacă cablul este deteriorat pentru a evita pericolul de incendiu sau de electrocutare.
5. Țineți cablul departe de zonele cu trafic intens și de locurile în care s-ar putea împiedica cineva.
6. Nu folosiți niciun umidificator cu cablu sau ștecher deteriorat. Aruncați aparatul sau returnați-l la un centru de service autorizat pentru examinare și/sau reparație.

7. Nu treceți cablul sub mochetă. Nu acoperiți cablul cu carpete, traverse sau alte materiale similare. Nu treceți cablul sub mobilier sau aparate. Plasați cablul departe de zonele de trafic și de locurile în care s-ar putea împiedica cineva.

8. **AVERTISMENT:** Pentru a reduce riscul de incendiu sau electrocutare, nu folosiți acest umidificator cu vreun dispozitiv de control al vitezei cu semiconductor.

9. **AVERTISMENT:** Dacă cablul de alimentare este deteriorat, acesta trebuie înlocuit de producător, de agentul său de service sau de persoane similare calificate pentru a evita orice pericol.

CITIȚI ȘI PĂSTRAȚI ACESTE INSTRUCȚIUNI DOAR PENTRU UZ CASNIC

Reamintire prietenoasă



Verificați aparatul în mod regulat și consultați secțiunea DEPANARE sau contactați serviciul de asistență pentru clienți dacă observați oricare dintre următoarele semne:

- Cablul de alimentare sau ștecherul este deteriorat;
- Zgomot puternic, miros neobișnuit sau căldură excesivă.

Specificații

Nr. model	DR-HHM013S
Alimentare	AC 220–240V 50–60Hz
Putere nominală (ceață rece)	26 W
Putere nominală (ceață caldă)	280 W
Capacitate rezervor apă	6 l

Eliminarea corectă a acestui produs

Acest marcaj indică faptul că acest produs nu trebuie eliminat împreună cu alte deșeuri menajere pe întreg teritoriul UE. Pentru a preveni posibilele daune aduse mediului sau sănătății umane prin eliminarea necontrolată a deșeurilor, reciclați-l în mod responsabil pentru a promova reutilizarea sustenabilă a resurselor materiale. Pentru a returna dispozitivul folosit, utilizați sistemul de returnare și colectare sau contactați comerciantul de la care a fost achiziționat produsul. Aceștia pot prelua acest produs pentru reciclare ecologică.

02 CUNOAȘTEȚI APARATUL

Conținutul ambalajului

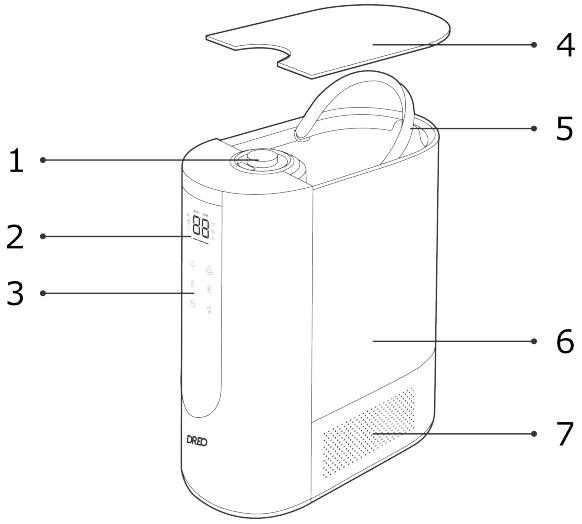

1. Duză **2.** Afișaj LED **3.** Capac rezervor apă **4.** Rezervor apă **5.** Tub ceață **6.** Panou de control **7.** Bază

Partea superioară

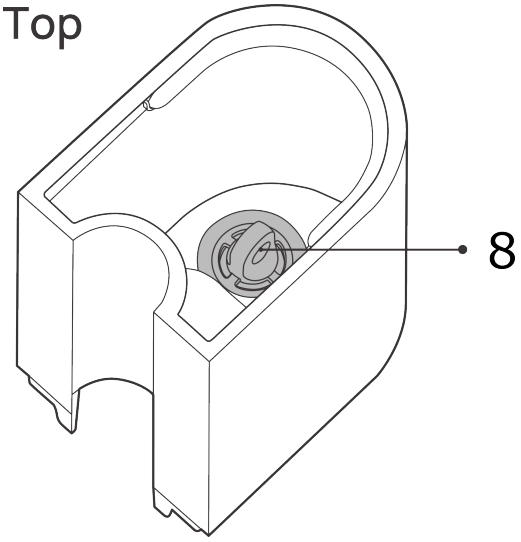

8. Admisie aer

Parte inferioară

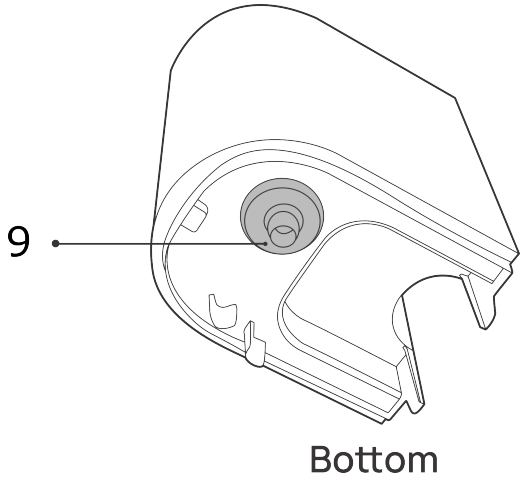

9. Ștecher de alimentare

Interior

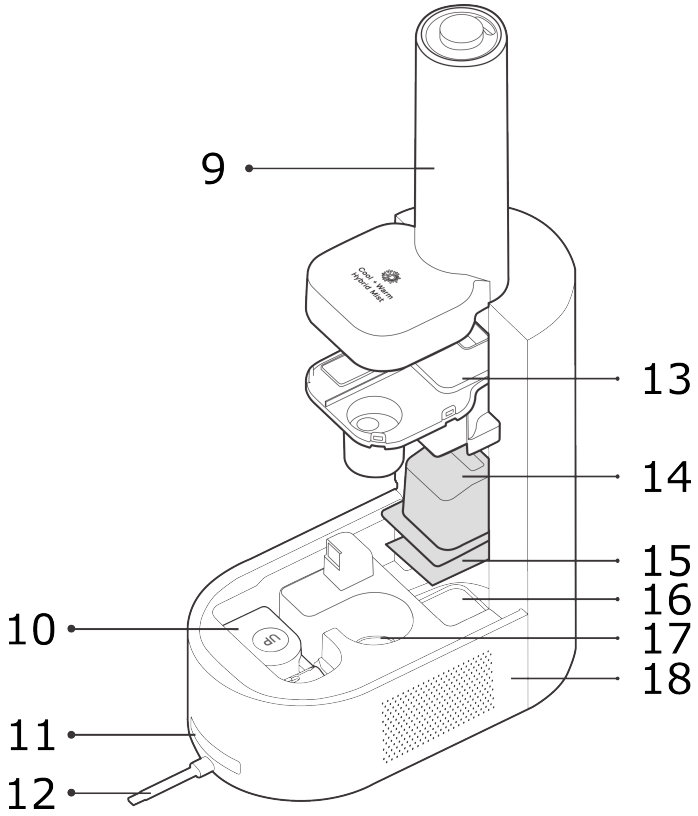

10. Tavă pad aromatic **11.** Filtru **12.** Supapă apă **13.** Amortizor apă **14.** Plutitor **15.** Ventilator **16.** Indicator luminos umiditate **17.** Pulverizator **18.** Element de încălzire PTC



Manual de utilizare



Ghid rapid

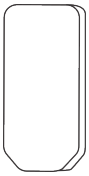

Pad aromatic

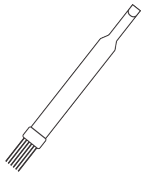

Perie de curățare

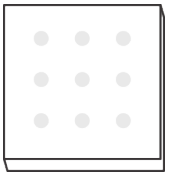

Pad de absorbție

Afișaj LED

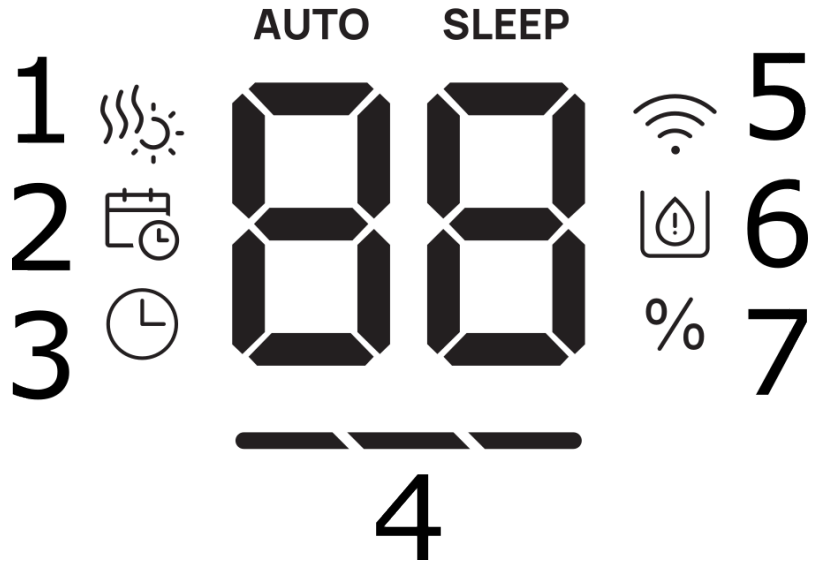

1. Indicator ceață caldă **2.** Programare **3.** Temporizator **4.** Indicator nivel ceață **5.** WiFi **6.** Indicator nivel scăzut al apei **7.** Indicator procent umiditate

Notă:

- Când nivelul umidității este sub 10 %, afișajul va arăta „LO”.
- Când nivelul umidității este peste 90 %, afișajul va arăta „HI”.
- Când apa este scăzută, indicatorul de nivel scăzut al apei va lumina intermitent timp de 5 secunde, apoi umidificatorul va trece în standby.
- Când primește actualizări de software, afișajul va arăta „UP”, iar umidificatorul nu poate fi operat până la finalizarea actualizării.

Panou de control

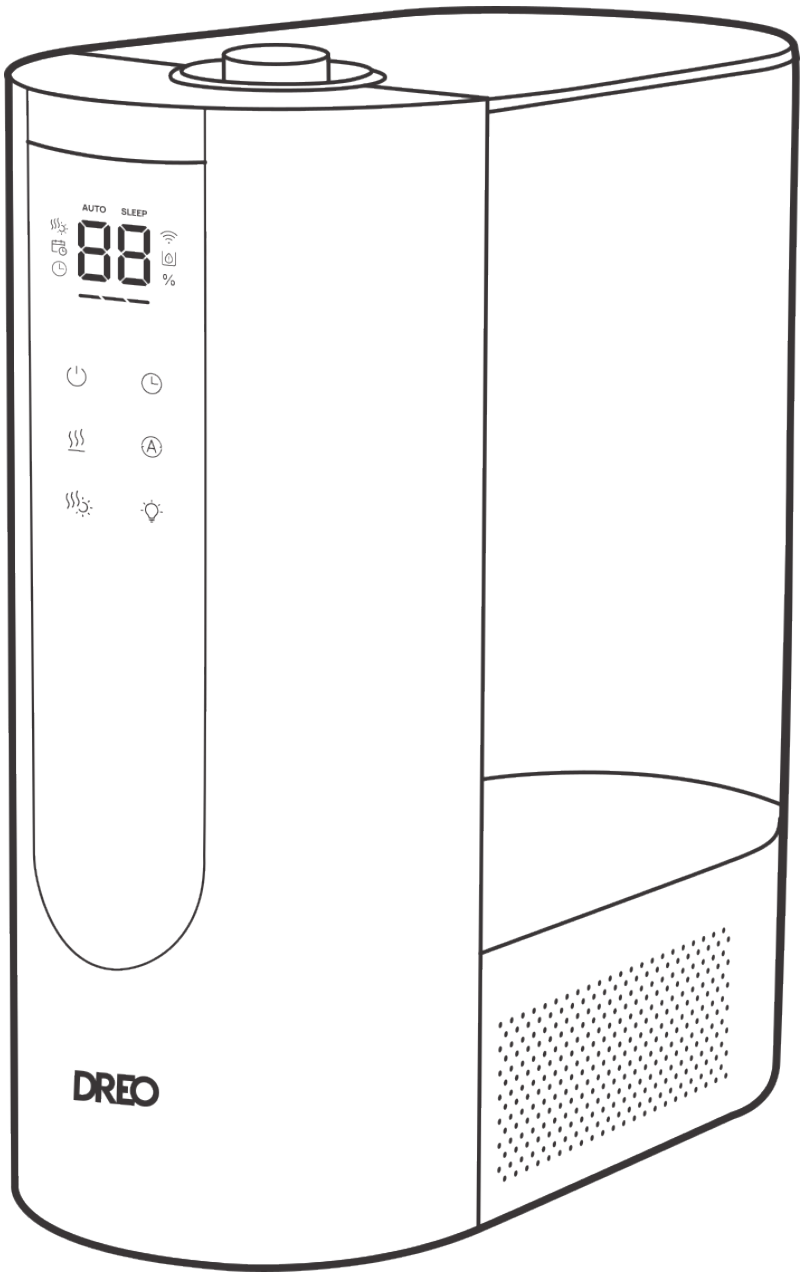

Buton de pornire
– Pornește/oprește umidificatorul.
– Apăsare lungă timp de 7 secunde pentru a restabili WiFi și setările din fabrică.

Buton nivel ceață
Comutați între nivel de ceață scăzut/mediu/ridicat.

Buton ceață caldă
– Pornește/oprește ceața caldă.
– Când ceața caldă este pornită, indicatorul de ceață caldă se va aprinde.

Buton mod automat

– Activează modul automat.
– La prima activare, ecranul va afișa umiditatea țintă.
– Apăsați butonul pentru a crește umiditatea țintă cu 5 % (intervalul de umiditate țintă de la 30 % la 90 %).
– În modul automat, nivelul de ceață este ajustat conform umidității țintă.
– Apăsați butonul pentru nivel de ceață pentru a ieși din modul automat.

Buton Temporizator / WiFi
– Apăsați pentru a seta temporizatorul (1H / 2H / 4H / 8H / OFF).
– Apăsare lungă timp de 5 secunde pentru a intra în setările WiFi.

Indicator luminos umiditate
Indicatorul luminos de umiditate se va schimba în funcție de nivelul de umiditate din camera dvs. Puteți dezactiva sunetele de bip prin aplicația DREO.

Culoare lumină	Nivel de umiditate
Galben	$\leq 30\,\%$
Verde	31 % – 60 %
Albastru	$\geq 61\,\%$

03 CONECTAREA LA APARAT

Înainte de a conecta aparatul la dispozitivul dvs. mobil, vă rugăm să scanați codul QR din stânga sau să mergeți în magazinul de aplicații și să căutați „**DREO**”, apoi selectați și descărcați aplicația.

Căutați „**Humidifier 813S**” la conectarea noului dvs. aparat.

Puteți folosi aplicația DREO pentru a conecta aparatul la **Amazon Alexa** sau **Google Home**. Vă rugăm să urmați instrucțiunile din aplicație pentru a configura asistentul vocal.
NOTĂ: Trebuie să creați un cont DREO pentru a accesa asistenții vocali.

1. Lansați DREO și conectați-vă sau creați un cont urmând instrucțiunile din aplicație.
2. Activați Bluetooth pe dispozitivul mobil și conectați aparatul la priză.
3. Țineți apăsat butonul Temporizator / WiFi timp de 5 secunde pentru a porni setările de conectare WiFi.
   (Sfat: Pictograma WiFi va clipi continuu în timpul împerecherii.)
4. Apăsați + **Adăugare dispozitiv** și selectați **Humidifier 813S**.
5. Urmați instrucțiunile din aplicație pentru a finaliza conexiunea WiFi.
6. Acum sunteți gata să controlați aparatul prin aplicație.
   (Sfat: Pentru a reporni setările de conectare, țineți apăsat din nou butonul Temporizator / WiFi timp de 5 secunde.)
   Apăsare lungă pe butonul de pornire timp de 7 secunde pentru a desincroniza WiFi și pentru a restabili setările din fabrică.

De asemenea, puteți folosi funcția Temporizator pentru a programa momentul în care aparatul ar trebui să se oprească.

04 UTILIZAREA APARATULUI

Înainte de utilizare

La prima utilizare a umidificatorului, îndepărtați ambalajele și urmați pașii de mai jos.

❶

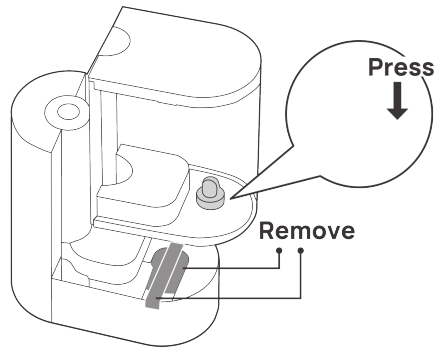

① Asigurați-vă că filtrul este instalat corect și că eticheta și cartonul au fost îndepărtate.

❷

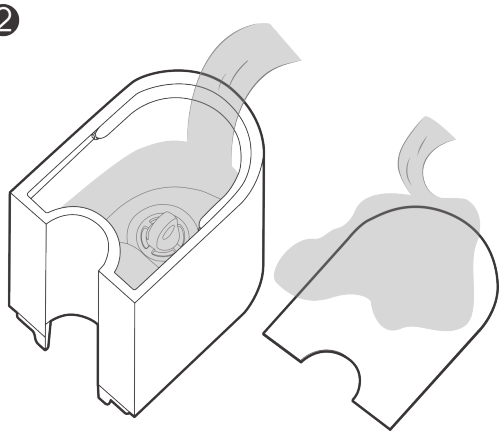

③ Umpleți rezervorul cu apă, asigurându-vă că apa nu depășește linia MAX.
Notă: NU adăugați apă în tubul de ceață.

❸

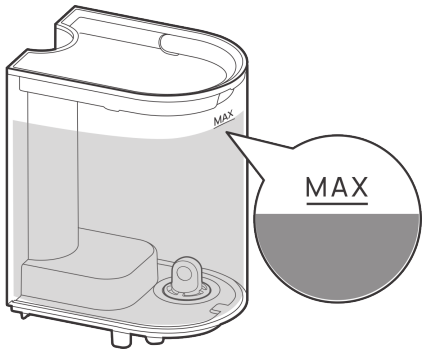

② Detașați capacul și rezervorul de apă de la umidificator și curățați-le temeinic.

❹

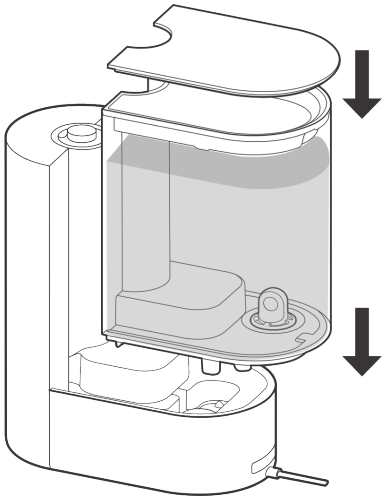

④ Puneți rezervorul de apă la loc și închideți capacul superior.

❺

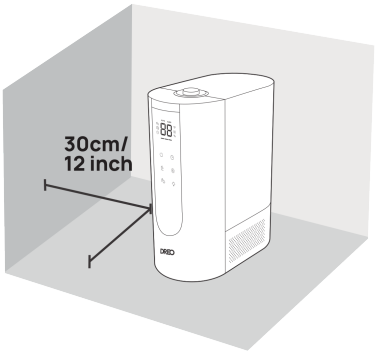

⑤ Așezați umidificatorul pe o suprafață plană, orizontală, păstrând cel puțin 30 cm / 12 inci distanță față de pereți sau alte obstacole majore.

ATENȚIE:

- Se recomandă să adăugați apă purificată sau distilată pentru a preveni formarea reziduurilor de pulbere albă.
- Nu adăugați ulei esențial în rezervorul de apă pentru a evita deteriorarea rezervorului.
- Nu așezați umidificatorul direct pe covor sau pe podea.
- Direcționați ceața departe de pereți, mobilier și aparate electrice.
- Se recomandă să așezați o saltea rezistentă la apă sub umidificator pentru a colecta scurgerile și picăturile.

Adăugarea uleiului esențial

❶

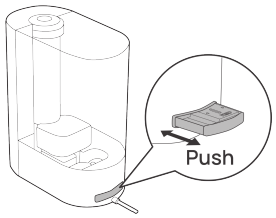

① Apăsați pentru a deschide tava pad-ului aromatic.

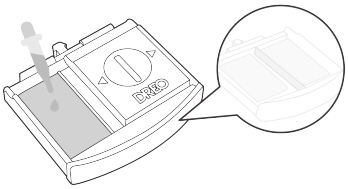

② Adăugați 5–10 picături de ulei esențial pe pad-ul aromatic.

❷

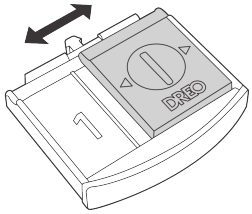

③ Puneți tava pad-ului aromatic la loc.

Notă:

- Adăugați uleiuri esențiale doar pe pad-ul aromatic. Nu adăugați în rezervorul de apă sau în alte locuri.
- Aroma poate fi blândă, acest umidificator nu este destinat să funcționeze ca difuzor de aromă.
- Intensitatea aromei nu poate fi reglată.
- Dacă pad-ul aromatic devine prea rigid, trebuie înlocuit.

05 CURĂȚARE ȘI ÎNTREȚINERE

- Înainte de orice curățare sau întreținere, opriți întotdeauna și DECONECTAȚI umidificatorul.
- Lăsați aparatul să se răcească complet înainte de curățare, mai ales după utilizarea cetii calde.
- Nu curățați corpul principal sub jet de apă.
- Nu lăsați apa să stropească în ieșirile de aer.
- Nu folosiți agenți chimici la curățarea umidificatorului.
- Depozitați într-un loc răcoros și uscat și acoperiți-l pentru a-l proteja de praf.
- Goliți și curățați umidificatorul înainte de depozitare. Curățați umidificatorul înainte de următoarea utilizare.
- Nu supraîncărcați umidificatorul din cauza riscului potențial de electrocutare.

Curățare

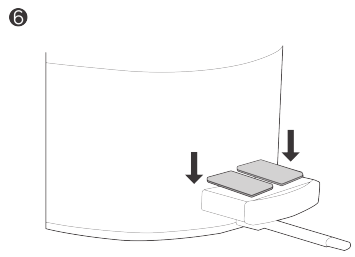

① Detașați rezervorul de apă de la bază.

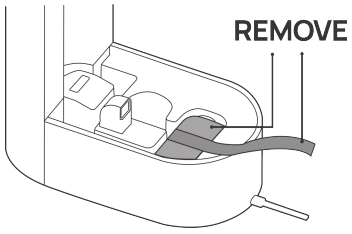

② Scoateți capacul rezervorului, scurgeți apa rămasă din rezervor și din bază.

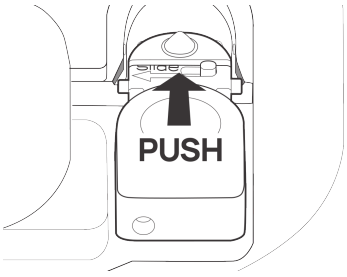

③ Clătiți rezervorul cu apă călduță.

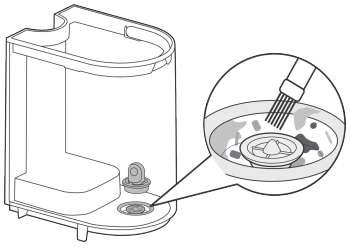

④ Curățați ușor baza cu o cârpă moale sau cu peria de curățare inclusă.

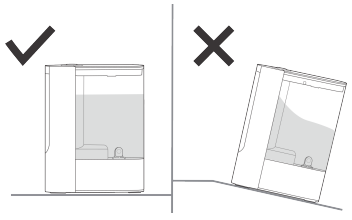

⑤ Ștergeți rezervorul cu o cârpă moale și umedă.

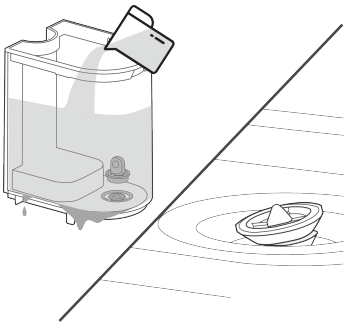

⑥ Umpleți rezervorul cu apă la temperatura camerei. Nu folosiți apă fierbinte.

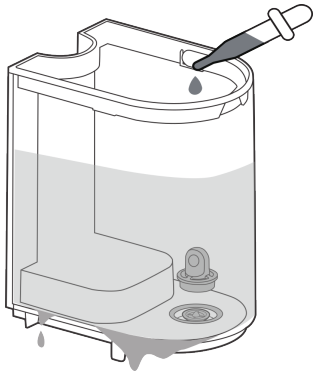

⑦ Atașați rezervorul de apă la bază,
înlocuiți capacul superior.

Decalcifiere (RECOMANDAT O DATĂ PE LUNĂ)

1. Detașați rezervorul de apă de la bază. Scoateți capacul rezervorului și clătiți-l cu apă caldă. Pentru o curățare temeinică, puteți detașa duza de pe capac și o puteți curăța cu peria inclusă.

2. Scurgeți apa rămasă din rezervor și din bază.

3. Umpleți rezervorul cu o soluție de înălbitor și apă (o linguriță de înălbitor la fiecare galon de apă). Puneți capacul rezervorului și agitați rezervorul.

4. Atașați rezervorul de apă la bază, lăsați-l să stea 15–20 de minute.

5. Îndepărtați rezervorul și detașați capacul, scurgeți soluția rămasă din rezervor și din bază. Clătiți rezervorul cu apă.

6. Scoateți amortizorul de apă, filtrul, colectorul de picături și plutitorul.

7. Curățați toate piesele cu o cârpă moale, puteți folosi peria de curățare inclusă pentru a îndepărta excesul de depuneri minerale. Asigurați-vă că toate piesele sunt uscate înainte de a reasambla umidificatorul.

Reasamblare

După curățare și decalcifiere, asigurați-vă că fiecare componentă este uscată și reinstalată în poziția corectă:

- Așezați plutitorul înapoi pe suport. Fixați furca din stânga pe suport, apoi glisați cealaltă furcă pentru a fixa plutitorul în poziție.
- Reinstalați filtrul, amortizorul de apă și colectorul de picături.
- Puneți la loc tava pad-ului aromatic.
- Atașați rezervorul de apă la bază, apoi puneți la loc capacul rezervorului.

Curățarea tăvii pad-ului aromatic (RECOMANDAT O DATĂ PE SĂPTĂMÂNĂ)

1. Trageți tava pad-ului aromatic din partea din spate a bazei.
2. Clătiți cu apă și puneți-o înapoi în bază.

Noul dvs. umidificator are scurgeri?

- Asigurați-vă că ați îndepărtat eticheta și cartonul.
- Fixați furca din stânga pe suport, apoi glisați cealaltă furcă pentru a fixa plutitorul în poziție.
- Îndepărtați orice particule sau fire de păr care blochează supapa de apă.
- Asigurați-vă că umidificatorul este așezat pe o suprafață plană.

Contactați serviciul clienți dacă...

- Supapa de apă nu este plană sau rezervorul curge la reumplere.
- Rezervorul dvs. de apă are scurgeri din cauza utilizării prelungite a uleiurilor esențiale.

Dacă umidificatorul continuă să curgă, vă rugăm să contactați serviciul clienți (consultați pagina 21).

06 DEPANARE

Umidificatorul meu nu funcționează.

1. Asigurați-vă că cablul este conectat la o priză sub tensiune și că tensiunea din rețea corespunde cu cea indicată pe umidificator.
2. Umidificatorul se va opri automat în cazul unui nivel scăzut al apei.
3. Verificați dacă rezervorul de apă este instalat corect.
4. În modul automat, umidificatorul nu va mai adăuga umiditate când atinge umiditatea țintă a camerei.

Umidificatorul meu nu produce ceață.

1. Setați nivelul ceții la o valoare mai mare.
2. În bază există prea multă apă. Goliți baza și reumpleți rezervorul de apă (nu baza).
3. Vă rugăm să verificați dacă admisia de aer este blocată.
4. Asigurați-vă că duza nu este blocată.
5. Asigurați-vă că umidificatorul este pe o suprafață plană.
6. Temperatura apei poate fi prea scăzută. Setați nivelul ceții la cel mai înalt și lăsați să funcționeze o vreme, apoi reglați la nivelul dorit.
7. Dacă rezervorul de apă sau baza au fost spălate cu detergent, clătiți temeinic cu apă curată pentru a elimina orice rest de detergent.

Funcția de ceață caldă nu funcționează.

1. Asigurați-vă că butonul de ceață caldă a fost apăsat și că indicatorul de ceață caldă este aprins.
2. Elementul de încălzire PTC are nevoie de câteva minute pentru a încălzi apa; vă rugăm să așteptați puțin până când ceața caldă devine perceptibilă.
3. Asigurați-vă că există suficientă apă în rezervor.

Există praf alb în rezervorul de apă.

Ar trebui să decalcifiați umidificatorul în mod regulat. Utilizarea apei purificate sau distilate poate ajuta la prevenirea formării calcarului.

Ceața produce un miros neplăcut.

1. Folosiți doar apă purificată sau distilată. Nu se recomandă folosirea apei de la robinet.
2. Schimbați apa în mod regulat pentru a evita acumularea de apă murdară.
3. Curățați umidificatorul și mențineți-l uscat timp de 12 ore cu capacul detașat.
4. Curățați tava pad-ului aromatic, înlocuiți pad-ul aromatic.

Apa curge din umidificator.

1. Asigurați-vă că inelul de etanșare din silicon din jurul supapei de ieșire a apei este bine fixat.
2. Evitați folosirea umidificatorului într-o cameră cu umiditate relativă peste 60 %.
3. Ștergeți excesul de apă.
4. Nu agitați umidificatorul.
5. Asigurați-vă că așezați umidificatorul pe o suprafață plană, orizontală.
6. Verificați rezervorul de apă pentru scurgeri. Dacă există scurgeri, contactați serviciul clienți (consultați pagina 21).

Dacă problema dvs. nu este listată sau persistă, contactați serviciul nostru clienți (consultați pagina 21).

07 SERVICII CLIENȚI DREO

GARANȚIE LIMITATĂ DE 24 DE LUNI

Ce este acoperit
DREO vă garantează că produsul dvs. va fi lipsit de defecte originale de materiale și manoperă pentru o perioadă de douăzeci și patru (24) de luni de la data achiziției, atunci când folosiți produsul în scopurile sale, în conformitate cu acest Manual de utilizare.
Vă rugăm să păstrați dovada achiziției. Dacă nu păstrați dovada achiziției, garanția dvs. va începe la două (2) luni de la data fabricării imprimate pe eticheta produsului.

Ce nu este acoperit
Această garanție limitată se aplică doar cumpărătorului original al produsului și nu este transferabilă. Această garanție este valabilă doar dacă produsul dvs. este folosit în țara în care l-ați achiziționat inițial. În plus, această garanție nu se va aplica, iar DREO nu va fi răspunzător pentru niciun cost, daună sau reparație în legătură cu oricare dintre următoarele:

- Accidente sau utilizarea produsului cu forță inadecvată;
- Daună sau distrugere cauzată de tensiune greșită sau curent electric instabil;
- Uzura normală;
- Operarea sau manipularea neglijentă, utilizarea greșită, abuzul, neglijența și/sau nerespectarea întreținerii sau utilizării produsului în conformitate cu acest Manual de utilizare;
- Orice produse parțial sau complet modificate, transformate și/sau dezasamblate;
- Reducerea timpului de descărcare a bateriei din cauza vârstei sau utilizării bateriei (acolo unde este aplicabil);
- Produse cu numere de serie modificate sau eliminate;
- Înlăturarea oricăror blocaje din produs;
- Achizițiile de la comercianții și distribuitorii neautorizați de DREO pentru a vinde acest produs;
- Defecte cauzate sau rezultate din daune apărute la livrare sau manipulare de către o terță parte neautorizată de DREO să livreze sau să manipuleze produsul dvs.; sau
- Defecte cauzate sau rezultate din reparații, service, întreținere necorespunzătoare sau modificarea produsului sau a oricăruia dintre componentele sale de către altcineva decât un reparator autorizat de DREO.

Orice service și asistență pentru clienți pe care DREO vi le oferă în cadrul acestei garanții limitate nu vor extinde durata acestei garanții limitate.

Limitări și excluderi ale garanției

ORICE GARANȚII IMPLICITE REFERITOARE LA PRODUSUL DVS., INCLUSIV, DAR FĂRĂ A SE LIMITA LA, GARANȚIA DE VANDABILITATE ȘI GARANȚIA DE ADECVARE LA UN SCOP ANUME, SUNT LIMITATE LA DURATA GARANȚIEI LIMITATE EXPUSE MAI SUS ȘI SUNT ALTFEL DECLINATE.

ACEASTĂ GARANȚIE LIMITATĂ VA FI SINGURUL REMEDIU AL CUMPĂRĂTORULUI SAU UTILIZATORULUI PRODUSULUI, IAR DREO NU VA FI RĂSPUNZĂTOR PENTRU UN PRODUS PRESUPUS DEFECT SAU DETERIORAT, CU EXCEPȚIA REPARĂRII SAU ÎNLOCUIRII ÎN CONFORMITATE CU ACEASTĂ GARANȚIE LIMITATĂ. DREO NU VA FI RĂSPUNZĂTOR PENTRU DAUNE SAU PIERDERI SPECIALE, ACCIDENTALE, INDIRECTE, CONTINGENTE SAU CONSECUTIVE DE ORICE NATURĂ PE CARE LE-AȚI PUTEA SUFERI ÎN LEGĂTURĂ CU ACHIZIȚIA SAU UTILIZAREA PRODUSULUI DVS.

Unele jurisdicții nu permit limitări privind durata unei garanții implicite, sau excluderea ori limitarea daunelor accidentale sau consecutive, astfel încât limitările sau excluderile de mai sus s-ar putea să nu vi se aplice. Această garanție limitată vă oferă drepturi legale specifice și puteți avea și alte drepturi care variază în funcție de jurisdicție.

Remedii limitate

Dacă produsul dvs. se defectează din cauza unui defect original de material și/sau de manoperă în perioada de garanție, DREO va repara sau înlocui (la propria discreție a DREO) produsul dvs. Pentru a obține servicii de garanție pentru produsul dvs., contactați-ne la eu-support@dreo.com pentru instrucțiuni suplimentare.

ÎN CAZUL UNUI DEFECT ORIGINAL DE MATERIAL ȘI/SAU DE MANOPERĂ, ÎN MĂSURA PERMISĂ DE LEGE, REMEDIILE PREZENTATE IMEDIAT MAI SUS SUNT SINGURELE ȘI EXCLUSIVELE REMEDII PE CARE LE AVEȚI.

Consum de energie



Acest aparat respectă reglementările UE aplicabile privind consumul de energie și compatibilitatea electromagnetică. Pentru informații mai detaliate, vă rugăm să consultați eticheta produsului sau să contactați serviciul nostru de asistență pentru clienți.

Nr. model: DR-HHM013S
Rev_1.1_EU

Suntem aici să vă ajutăm!

E-mail: eu-support@dreo.com
Web: www.dreo.com

Distribuitor
Sunnysoft s.r.o.
Kovanecká 2390/1a
190 00, Praha 9 - Libeň
www.sunnysoft.ro

DREO Vlažilnik s hladno in toplo meglo 813S

UPORABNIŠKI PRIROČNIK

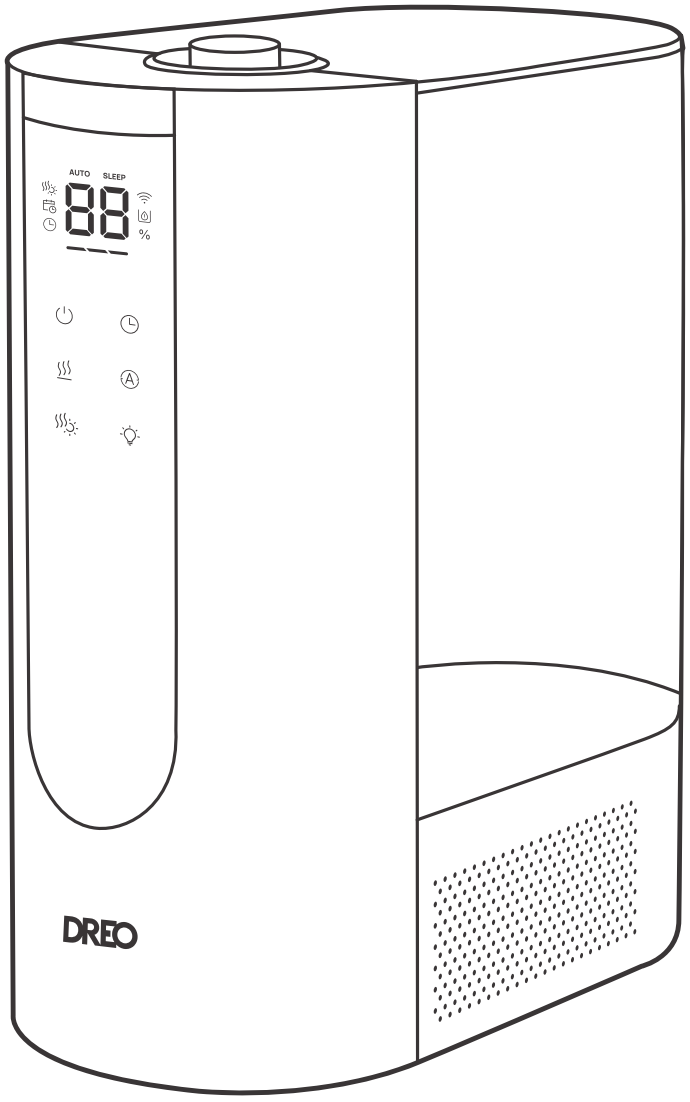

Potrebujete pomoč? Stopite v stik z nami za strokovno podporo.

eu-support@dreo.com | www.dreo.com

Hvala, ker ste izbrali DREO!

Vaša podpora nam pomeni izjemno veliko.
Upamo, da boste naš izdelek uživali enako, kot smo mi uživali pri njegovem ustvarjanju.

KAZALO

01 POMEMBNA VARNOSTNA NAVODILA
1–3

02 SPOZNAJTE NAPRAVO
4–6

03 POVEZAVA Z NAPRAVO
7

04 UPORABA NAPRAVE
8–9

05 ČIŠČENJE IN VZDRŽEVANJE
10–13

06 ODPRAVLJANJE TEŽAV
14–15

07 POMOČ STRANKAM DREO
16–18

01 POMEMBNA VARNOSTNA NAVODILA



PRED UPORABO PREBERITE VSE OPOZORILNE OZNAKE NA NAPRAVI IN VARNOSTNA NAVODILA V UPORABNIŠKEM PRIROČNIKU.

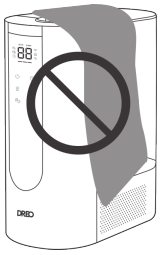

NE blokirajte ali prekrivajte šobe med delovanjem.



NE dotikajte se ali držite omrežnega vtiča z mokrimi rokami.



NE dovolite otrokom ali hišnim ljubljenčkom, da se igrajo z napravo.

Splošna varnost

1. Otroci se ne smejo igrati z napravo. Otroci brez nadzora ne smejo izvajati čiščenja in vzdrževanja.

2. Napravo uporabljajte samo tako, kot je opisano v uporabniškem priročniku. Vsaka druga uporaba, ki ni priporočena v priročniku, lahko povzroči požar, električni udar ali telesne poškodbe.

3. Ta naprava ni namenjena uporabi osebam (vključno z otroki) z zmanjšanimi telesnimi, čutnimi ali duševnimi sposobnostmi ali pomanjkanjem izkušenj in znanja, razen če so pod nadzorom ali dobijo navodila glede uporabe naprave od osebe, odgovorne za njihovo varnost. Otroke je treba nadzorovati, da se ne igrajo z napravo.

Varnost delovanja

1. Napravo vedno postavite na trdno, ravno in vodoravno površino, da preprečite padec ali nagibanje.

2. Napravo vedno postavite 60 cm nad tla in 30 cm stran od stene ali lesenega pohištva.

3. Med uporabo naprave NE premikajte.

4. NE poskušajte popravljati nobenih delov naprave. S tem boste izničili garancijo. V notranjosti naprave ni nobenih delov, ki bi jih lahko popravljal uporabnik. Vse servisiranje sme izvajati samo usposobljeno osebje.

5. Nikoli ne puščajte vode v rezervoarju, ko naprava ni v uporabi.

6. Ne dovolite, da bi okolica vlažilnika postala vlažna ali mokra. Če pride do vlage, zmanjšajte izhod vlažilnika. Če izhoda vlažilnika ni mogoče zmanjšati, ga uporabljajte občasno. Ne dovolite, da bi vpojni materiali, kot so preproge, zavese ali prti, postali vlažni.

7. Ne potapljajte v vodo ali druge tekočine.

8. Ne uporabljajte naprave, dokler ni nameščena podstavek.

9. Med delovanjem ne vstavljajte prstov, svinčnika ali drugih predmetov v rešetke.

10. NE dotikajte se šobe za toplo meglo med delovanjem ali takoj po njem. Megla in šoba sta lahko vroči in lahko povzročita opekline.

11. Opozorilo: Mikroorganizmi, ki so lahko prisotni v vodi ali v okolju, kjer se naprava uporablja ali shranjuje, lahko rastejo v rezervoarju z vodo in se širijo po zraku, kar lahko povzroči zelo resna zdravstvena tveganja, če voda ni obnovljena, rezervoar pa ni pravilno očiščen vsake 3 dni.

Električna varnost

1. Prepričajte se, da napetost vašega električnega omrežja ustreza napetosti, navedeni na napravi.

2. Pred čiščenjem ali daljšim nedelovanjem napravo vedno izklopite iz omrežja. Pri priklapljanju/odklapljanju imejte suhe roke.

3. Da bi se izognili nevarnosti požara, NIKOLI ne polagajte kabla pod preproge, blizu grelnih registrov, radiatorjev, štedilnikov ali grelnikov.

4. Naprave ne uporabljajte, če je kabel poškodovan, da bi se izognili tveganju požara ali električnega udara.

5. Kabel hranite stran od mest z velikim prometom in tam, kjer se ne morete spotakniti.

6. Ne uporabljajte vlažilnika s poškodovanim kablom ali vtičem. Napravo zavrzite ali vrnite v pooblaščeni servis za pregled in/ali popravilo.

7. Ne speljite kabla pod preprogo. Ne pokrivajte kabla z odejami, tepihi ali podobnimi prekrivali. Ne speljite kabla pod pohištvom ali napravami. Kabel napeljite stran od prometnih površin in tam, kjer se ne morete spotakniti.

8. **OPOZORILO:** Za zmanjšanje tveganja požara ali električnega udara ne uporabljajte tega vlažilnika z nobeno polprevodniško napravo za regulacijo hitrosti.

9. **OPOZORILO:** Če je napajalni kabel poškodovan, ga mora zaradi nevarnosti zamenjati proizvajalec, njegov servisni zastopnik ali podobno usposobljena oseba.

PREBERITE IN SHRANITE TA NAVODILA SAMO ZA UPORABO V GOSPODINJSTVU

Prijazno opozorilo



Napravo redno preverjajte in se obrnite na poglavje ODPRAVLJANJE TEŽAV ali stopite v stik z našo službo za pomoč strankam, če opazite katerega od naslednjih znakov:

- Napajalni kabel ali vtič sta poškodovana;
- Glasen zvok, nenavaden vonj ali pretirana vročina.

Specifikacije

Št. modela	DR-HHM013S
Napajanje	AC 220–240V 50–60Hz
Nazivna moč (hladna megla)	26 W
Nazivna moč (topla megla)	280 W
Prostornina rezervoarja	6 l

Pravilna odstranitev tega izdelka

Ta oznaka pomeni, da tega izdelka v celotni EU ne smete odstraniti skupaj z drugimi gospodinjskimi odpadki. Da bi preprečili morebitno škodo za okolje ali zdravje ljudi zaradi nenadzorovanega odlaganja odpadkov, ga odgovorno reciklirajte, da spodbudite trajnostno ponovno uporabo materialnih virov. Za vrnitev rabljene naprave uporabite sistem za vračilo in zbiranje ali se obrnite na prodajalca, pri katerem je bil izdelek kupljen. Lahko prevzamejo izdelek za okolju prijazno recikliranje.

02 SPOZNAJTE NAPRAVO

Vsebina paketa

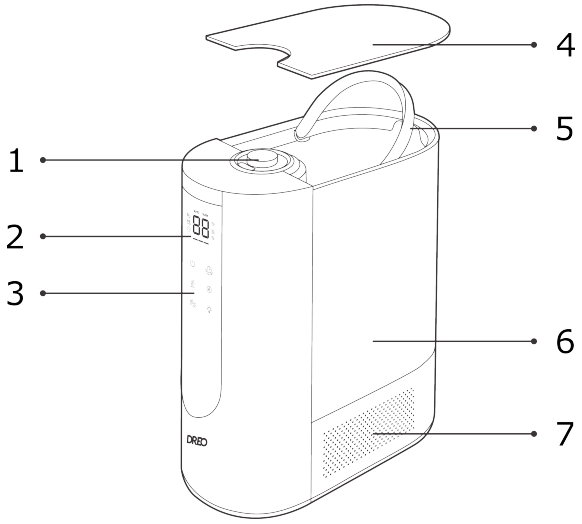

1. Šoba **2.** LED zaslon **3.** Pokrov rezervoarja za vodo **4.** Rezervoar za vodo **5.** Cev za meglo **6.** Nadzorna plošča **7.** Podstavek

Zgornji del

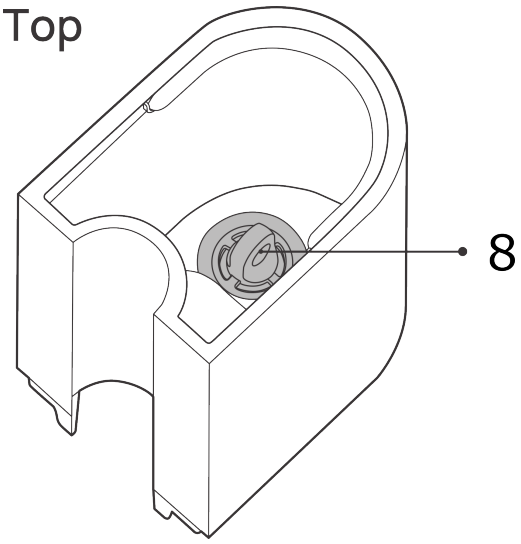

8. Vhod za zrak

Spodnji del

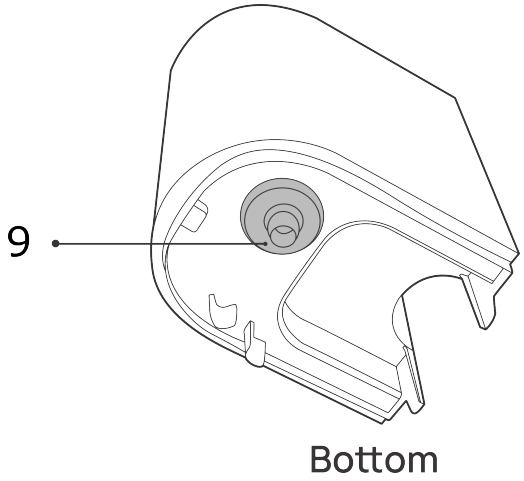

9. Napajalni vtič

Notranjost

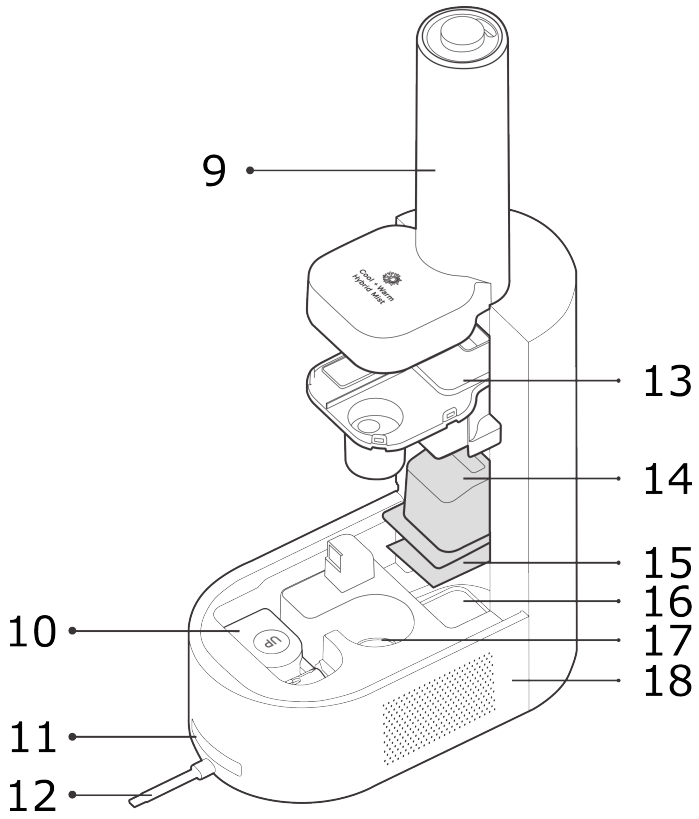

10. Pladenj za aroma blazinico **11.** Filter **12.** Vodni ventil **13.** Dušilnik vode **14.** Plovec **15.** Ventilator **16.** Indikator vlažnosti **17.** Razpršilnik **18.** PTC grelnik



Uporabniški priročnik



Hitri vodnik

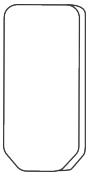

Aroma blazinica

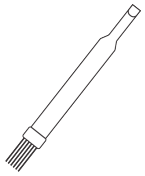

Čistilna ščetka

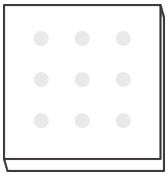

Vpojna blazinica

LED zaslon

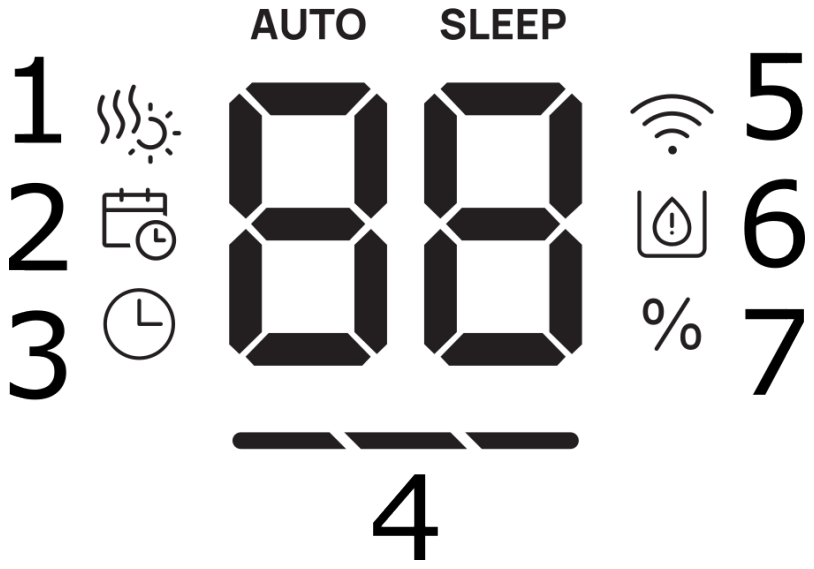

1. Indikator tople megle **2.** Urnik **3.** Časovnik **4.** Indikator stopnje megle **5.** WiFi **6.** Indikator nizke ravni vode **7.** Indikator odstotka vlažnosti

Opomba:

- Ko je raven vlažnosti pod 10 %, se na zaslonu prikaže „LO”.
- Ko je raven vlažnosti nad 90 %, se na zaslonu prikaže „HI”.
- Ko je vode malo, bo indikator nizke ravni vode utripal 5 sekund, nato pa bo vlažilnik prešel v stanje pripravljenosti.
- Med prejemanjem nadgradenj programske opreme bo na zaslonu prikazano „UP”, vlažilnika pa ne bo mogoče upravljati, dokler se posodobitev ne konča.

Nadzorna plošča

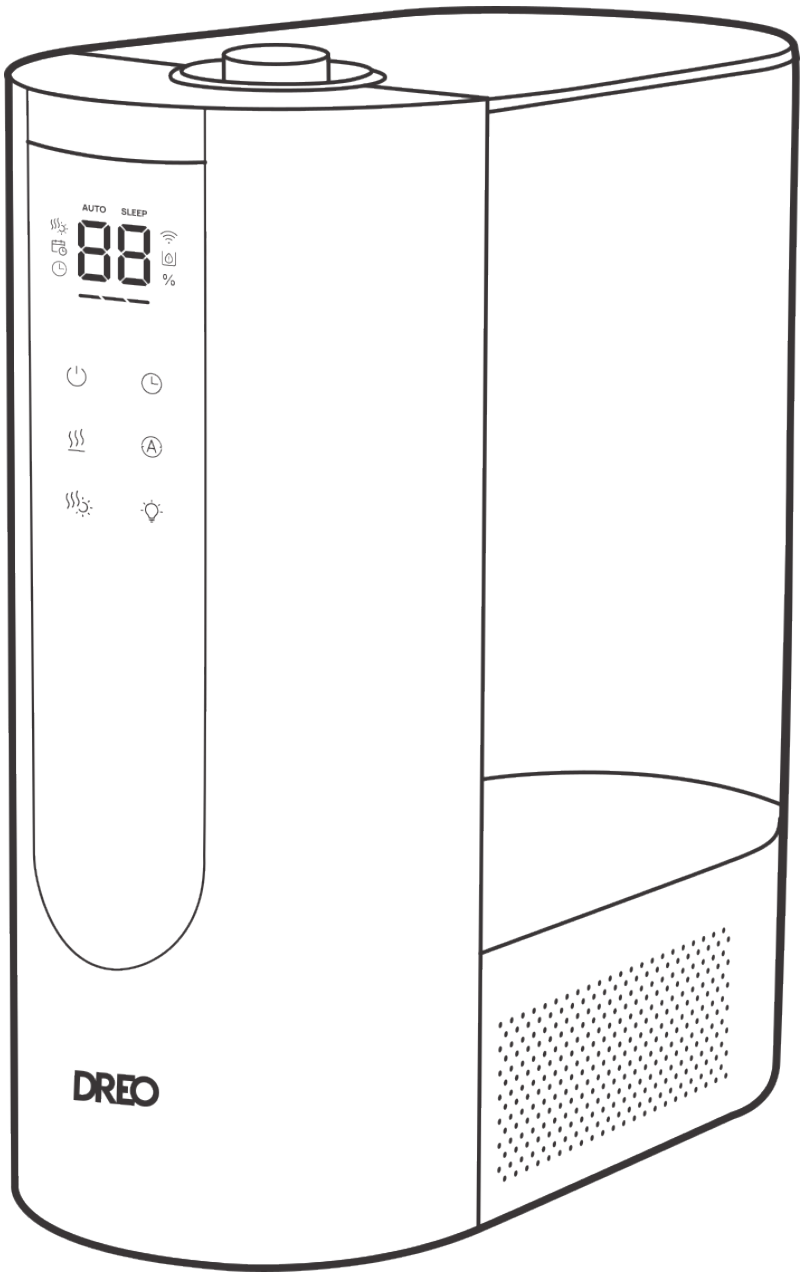

Tipka za vklop
– Vklop/izklop vlažilnika.
– Dolg pritisk za 7 sekund za obnovitev WiFi in tovarniških nastavitev.

Tipka za stopnjo megle
Preklapljanje med nizko/srednjo/visoko stopnjo megle.

Tipka za toplo meglo
– Vklop/izklop tople megle.
– Ko je topla megla vklopljena, zasveti indikator tople megle.

Tipka za samodejni način

– Vklopi samodejni način.
– Ob prvi aktivaciji se na zaslonu prikaže ciljna vlažnost.
– Pritisnite tipko, da povečate ciljno vlažnost za 5 % (območje ciljne vlažnosti od 30 % do 90 %).
– V samodejnem načinu se stopnja megle prilagaja ciljni vlažnosti.
– Pritisnite tipko za stopnjo megle, da izstopite iz samodejnega načina.

Tipka za časovnik / WiFi
– Tapnite za nastavitev časovnika (1H / 2H / 4H / 8H / OFF).
– Dolg pritisk za 5 sekund za vstop v nastavitve WiFi.

Indikator vlažnosti
Indikator vlažnosti se spreminja glede na raven vlažnosti v vašem prostoru. Zvok piska lahko izklopite prek aplikacije DREO.

Barva indikatorja	Raven vlažnosti
Rumena	$\leq 30\,\%$
Zelena	$31\,\% - 60\,\%$
Modra	$\geq 61\,\%$

03 POVEZAVA Z NAPRAVO

Pred povezavo naprave z mobilno napravo skenirajte QR-kodo na levi ali pojdite v trgovino z aplikacijami in poiščite „**DREO**", nato izberite in prenesite aplikacijo.

Pri povezovanju nove naprave poiščite „**Humidifier 813S**".

Download on the App Store GET IT ON Google Play

Z aplikacijo DREO lahko napravo povežete s storitvijo **Amazon Alexa** ali **Google Home**. Sledite navodilom v aplikaciji za nastavitev glasovnega pomočnika.
OPOMBA: Za dostop do glasovnih pomočnikov morate ustvariti račun DREO.

1. Zaženite aplikacijo DREO ter se prijavite ali ustvarite račun po navodilih v aplikaciji.
2. V mobilni napravi omogočite Bluetooth in priklopite napravo.
3. Tipko za časovnik / WiFi pridržite 5 sekund, da zaženete nastavitve povezave WiFi.
   (Namig: Ikona WiFi bo med seznanjanjem utripala.)
4. Tapnite + **Dodaj napravo** in izberite **Humidifier 813S**.
5. Za dokončanje povezave WiFi sledite navodilom v aplikaciji.
6. Zdaj lahko napravo upravljate prek aplikacije.
   (Namig: Za ponoven zagon nastavitev povezave znova pridržite tipko za časovnik / WiFi za 5 sekund.)
   Z dolgim pritiskom tipke za vklop za 7 sekund prekinete povezavo WiFi in obnovite tovarniške nastavitve.

Funkcijo časovnika lahko uporabite tudi za načrtovanje, kdaj naj se naprava izklopi.

04 UPORABA NAPRAVE

Pred uporabo

Ob prvi uporabi vlažilnika odstranite embalažo in sledite spodnjim korakom.

❶

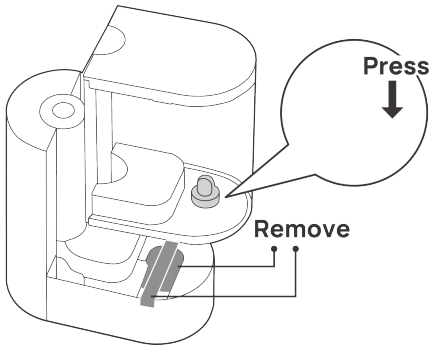

① Prepričajte se, da je filter pravilno nameščen ter da sta odstranjeni nalepka in karton.

❷

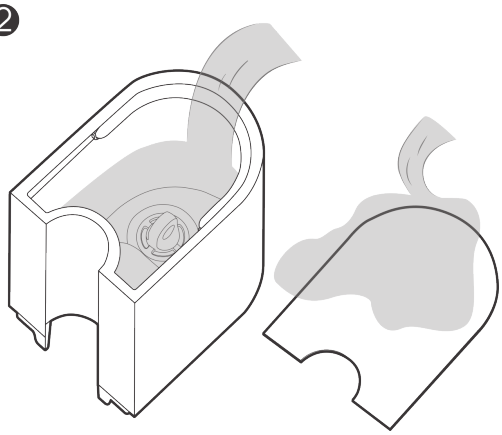

③ Rezervoar napolnite z vodo, pri čemer pazite, da voda ne preseže oznake MAX.
Opomba: V cev za meglo NE nalivajte vode.

❸

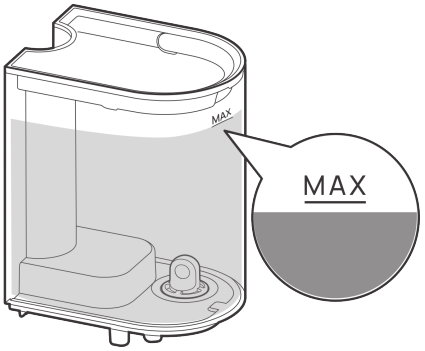

② Snemite pokrov in rezervoar za vodo z vlažilnika in ju temeljito očistite.

❹

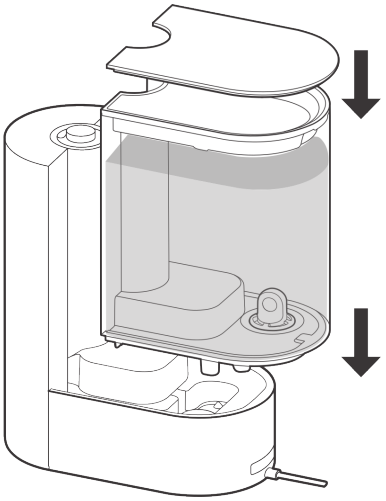

④ Postavite rezervoar za vodo nazaj na mesto in zaprite zgornji pokrov.

❺

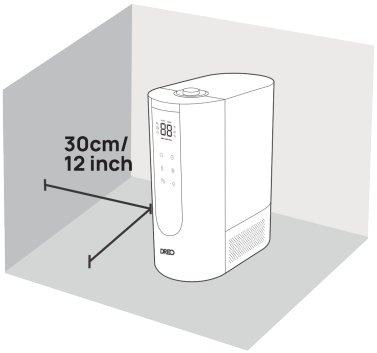

⑤ Vlažilnik postavite na ravno, vodoravno površino, najmanj 30 cm / 12 palcev od sten ali drugih večjih ovir.

POZOR:

- Priporočamo uporabo prečiščene ali destilirane vode, da preprečite nastajanje belega prašnega ostanka.
- V rezervoar za vodo ne dodajajte eteričnih olj, da ne poškodujete rezervoarja.
- Vlažilnika ne postavljajte neposredno na preprogo ali tla.
- Meglo usmerite stran od sten, pohištva in električnih naprav.
- Priporočamo, da pod vlažilnik položite vodoodporno podlago, ki bo zajela razlitja in kapljice.

Dodajanje eteričnega olja

❶

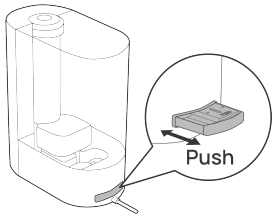

① Pritisnite, da odprete pladenj za aroma blazinico.

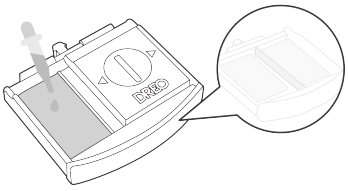

② Na aroma blazinico kanite 5–10 kapljic eteričnega olja.

❷

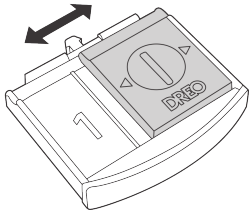

③ Pladenj za aroma blazinico vrnite nazaj na mesto.

Opomba:

- Eterična olja dodajajte samo na aroma blazinico. Ne dodajajte jih v rezervoar za vodo ali na druga mesta.
- Vonj je lahko blag, ta vlažilnik ni namenjen uporabi kot aroma difuzor.
- Intenzivnosti vonja ni mogoče nastaviti.
- Če aroma blazinica postane preveč otrdela, jo je treba zamenjati.

05 ČIŠČENJE IN VZDRŽEVANJE

- Pred vsakim čiščenjem ali vzdrževanjem vlažilnik vedno izklopite in IZKLJUČITE iz omrežja.
- Pred čiščenjem počakajte, da se naprava popolnoma ohladi, zlasti po uporabi tople megle.
- Glavnega ohišja ne čistite pod tekočo vodo.
- Ne dovolite, da voda škropi v zračne odprtine.
- Pri čiščenju vlažilnika ne uporabljajte kemičnih sredstev.
- Shranjujte na hladnem in suhem mestu ter pokrijte za zaščito pred prahom.
- Pred shranjevanjem vlažilnik izpraznite in očistite. Pred naslednjo uporabo vlažilnik očistite.
- Vlažilnika ne polnite čez mero zaradi morebitnega tveganja električnega udara.

Čiščenje

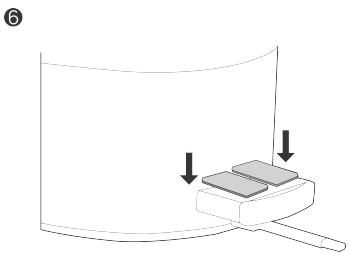

① Snemite rezervoar za vodo s podstavka.

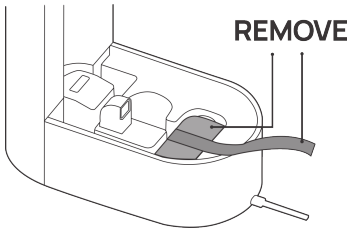

② Snemite pokrov rezervoarja in iztočite preostalo vodo iz rezervoarja in podstavka.

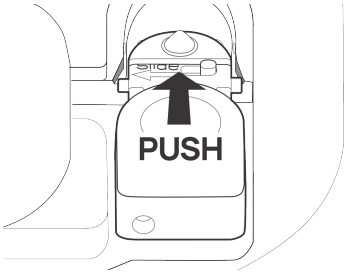

③ Sperite rezervoar z mlačno vodo.

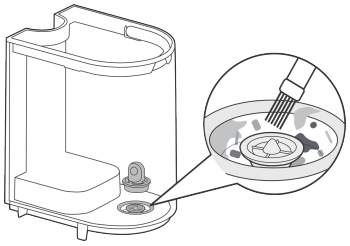

④ Podstavek nežno očistite z mehko krpo ali priloženo čistilno ščetko.

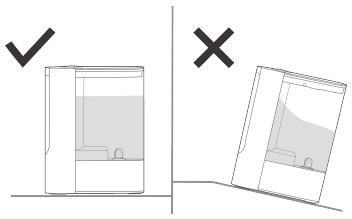

⑤ Rezervoar do čistega obrišite z mehko, vlažno krpo.

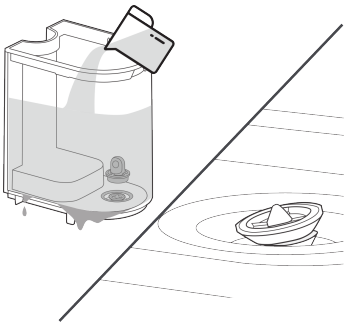

⑥ Rezervoar napolnite z vodo sobne temperature. Ne uporabljajte vroče vode.

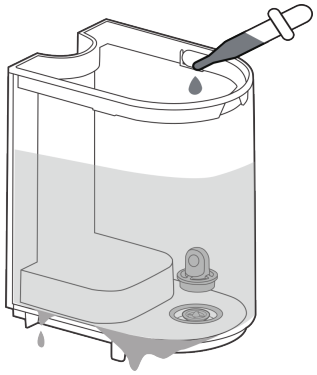

⑦ Rezervoar za vodo namestite na podstavek in zaprite zgornji pokrov.

Odstranjevanje vodnega kamna (PRIPOROČENO ENKRAT MESEČNO)

1. Snemite rezervoar za vodo s podstavka. Vzemite pokrov rezervoarja in ga sperite s toplo vodo. Za temeljito čiščenje lahko snamete šobo s pokrova in jo očistite s priloženo ščetko.
2. Iztočite preostalo vodo iz rezervoarja in podstavka.
3. Napolnite rezervoar z raztopino belila in vode (ena čajna žlička belila na galono vode). Zaprite pokrov rezervoarja in pretresite rezervoar.
4. Rezervoar za vodo namestite na podstavek, pustite delovati 15–20 minut.
5. Snemite rezervoar in pokrov, iztočite preostalo raztopino iz rezervoarja in podstavka. Sperite rezervoar z vodo.
6. Odstranite dušilnik vode, filter, zbiralnik kapljic in plovec.
7. Vse dele očistite z mehko krpo, s priloženo čistilno ščetko lahko odstranite preostanke mineralnih usedlin. Pred ponovnim sestavljanjem vlažilnika se prepričajte, da so vsi deli suhi.

Ponovno sestavljanje

Po čiščenju in odstranjevanju vodnega kamna se prepričajte, da je vsak sestavni del suh in ponovno nameščen na pravilno mesto:

- Plovec vrnite na nosilec. Pritrdite levi zatič na nosilec, nato pa potisnite drug zatič, da plovec pritrdite na mesto.
- Ponovno namestite filter, dušilnik vode in zbiralnik kapljic.
- Namestite pladenj za aroma blazinico.
- Rezervoar za vodo namestite na podstavek, nato namestite pokrov rezervoarja.

Čiščenje pladnja za aroma blazinico (PRIPOROČENO ENKRAT TEDENSKO)

1. Izvlecite pladenj za aroma blazinico na zadnji strani podstavka.
2. Sperite z vodo in vrnite nazaj v podstavek.

Ali vaš novi vlažilnik pušča?

- Ne pozabite odstraniti nalepke in kartona.
- Pritrdite levi zatič na nosilcu, nato pa potisnite drug zatič, da pritrdite plovec na mesto.
- Odstranite morebitne delce ali lase, ki blokirajo vodni ventil.
- Prepričajte se, da je vlažilnik postavljen na ravno površino.

Obrnite se na pomoč strankam, če...

- Vodni ventil ni raven ali pa rezervoar pušča vodo ob ponovnem polnjenju.
- Vaš rezervoar za vodo pušča zaradi dolgotrajne uporabe eteričnih olj.

Če vaš vlažilnik še naprej pušča vodo, se obrnite na pomoč strankam (glejte stran 21).

06 ODPRAVLJANJE TEŽAV

Moj vlažilnik ne deluje.

1. Prepričajte se, da je kabel priključen v vtičnico pod napetostjo in da omrežna napetost ustreza napetosti, navedeni na vlažilniku.
2. V primeru nizke ravni vode se vlažilnik samodejno izklopi.
3. Preverite, ali je rezervoar za vodo pravilno nameščen.
4. V samodejnem načinu vlažilnik preneha dodajati vlago, ko doseže ciljno vlažnost prostora.

Moj vlažilnik ne ustvarja megle.

1. Nastavite stopnjo megle na višjo vrednost.
2. V podstavku je preveč vode. Izpraznite podstavek in napolnite rezervoar za vodo (ne podstavka).
3. Preverite, ali je vhod za zrak blokiran.
4. Prepričajte se, da šoba ni blokirana.
5. Prepričajte se, da je vlažilnik na ravni površini.
6. Temperatura vode je morda prenizka. Stopnjo megle nastavite na najvišjo in pustite napravo nekaj časa delovati, nato pa nastavite želeno raven.
7. Če sta bila rezervoar za vodo ali podstavek umita z detergentom, ju temeljito sperite s čisto vodo, da odstranite vse ostanke detergenta.

Funkcija tople megle ne deluje.

1. Prepričajte se, da je bila pritisnjena tipka za toplo meglo in da indikator tople megle sveti.
2. PTC grelnik potrebuje nekaj minut, da segreje vodo; počakajte trenutek, preden bo topla megla opazna.
3. Prepričajte se, da je v rezervoarju dovolj vode.

V rezervoarju za vodo je beli prah.

Vlažilnik je treba redno čistiti od vodnega kamna. Uporaba prečiščene ali destilirane vode pomaga preprečiti nastanek vodnega kamna.

Megla oddaja neprijeten vonj.

1. Uporabljajte samo prečiščeno ali destilirano vodo. Vode iz pipe ni priporočljivo uporabljati.
2. Vodo redno menjajte, da preprečite kopičenje umazane vode.
3. Vlažilnik očistite in pustite, da se 12 ur suši z odstranjenim pokrovom.
4. Očistite pladenj za aroma blazinico in zamenjajte aroma blazinico.

Iz mojega vlažilnika pušča voda.

1. Prepričajte se, da je silikonsko tesnilo okoli izhodnega vodnega ventila pravilno nameščeno.
2. Vlažilnika ne uporabljajte v prostoru s relativno vlažnostjo nad 60 %.
3. Obrišite morebitno odvečno vodo.
4. Vlažilnika ne tresite.
5. Prepričajte se, da je vlažilnik nameščen na ravni, vodoravni površini.
6. Preverite, ali rezervoar za vodo pušča. Če pušča, se obrnite na pomoč strankam (glejte stran 21).

Če vaše težave ni na seznamu ali še vedno vztraja, se obrnite na našo pomoč strankam (glejte stran 21).

07 POMOČ STRANKAM DREO

24-MESEČNA OMEJENA GARANCIJA

Kaj je vključeno
Družba DREO vam jamči, da bo vaš izdelek brez izvirnih napak v materialu in izdelavi za obdobje štiriindvajsetih (24) mesecev od datuma nakupa, če izdelek uporabljate za predvidene namene v skladu s tem uporabniškim priročnikom.
Shranite dokazilo o nakupu. Če ne hranite dokazila o nakupu, vaša garancija začne veljati dva (2) meseca od datuma proizvodnje, natisnjenega na nalepki izdelka.

Kaj ni vključeno
Ta omejena garancija velja samo za prvotnega kupca izdelka in ni prenosljiva. Ta garancija velja samo, če se vaš izdelek uporablja v državi, v kateri ste ga prvotno kupili. Poleg tega ta garancija ne velja in DREO ni odgovorna za nobene stroške, škodo ali popravila v zvezi s katero koli od naslednjih okoliščin:

- Nesreče ali uporaba izdelka z neprimerno silo;
- Poškodbe ali uničenje zaradi napačne napetosti ali nestabilnega električnega toka;
- Normalna obraba;
- Malomarno upravljanje ali ravnanje, napačna uporaba, zloraba, zanemarjanje in/ali neuspeh pri vzdrževanju ali uporabi izdelka v skladu s tem uporabniškim priročnikom;
- Kakršni koli delno ali popolnoma spremenjeni, prilagojeni in/ali razstavljeni izdelki;
- Skrajšanje časa praznjenja baterije zaradi starosti ali uporabe baterije (kjer je to primerno);
- Izdelki s spremenjenimi ali odstranjenimi serijskimi številkami;
- Odstranjevanje kakršnih koli zamašitev iz izdelka;
- Nakupi pri prodajalcih in distributerjih, ki jih DREO ni pooblastila za prodajo tega izdelka;
- Napake, povzročene z ali kot posledica poškodb med pošiljanjem ali ravnanjem s strani tretje osebe, ki je DREO ni pooblastila za pošiljanje ali ravnanje s tem izdelkom; ali
- Napake, povzročene z ali kot posledica popravil, servisiranja, neprimernega vzdrževanja ali sprememb izdelka ali katerega koli od njegovih sestavnih delov s strani osebe, ki je niso pooblastili strokovnjaki DREO.

Kakršen koli servis in pomoč strankam, ki vam ga DREO zagotovi v okviru te omejene garancije, ne podaljša trajanja te omejene garancije.

Omejitve in izključitve garancije

KAKRŠNE KOLI POSREDNE GARANCIJE V ZVEZI Z VAŠIM IZDELKOM, VKLJUČNO Z, NE PA OMEJENO NA, GARANCIJO PRIMERNOSTI ZA PRODAJO IN GARANCIJO PRIMERNOSTI ZA DOLOČEN NAMEN, SO OMEJENE NA TRAJANJE ZGORAJ NAVEDENE OMEJENE GARANCIJE IN SO SICER IZKLJUČENE.

TA OMEJENA GARANCIJA JE EDINI PRAVNI SREDSTVO KUPCA ALI UPORABNIKA IZDELKA IN DREO NI ODGOVORNA ZA DOMNEVNO OKVARJEN ALI POŠKODOVAN IZDELEK, RAZEN ZA POPRAVILO ALI ZAMENJAVO V SKLADU S TO OMEJENO GARANCIJO. DREO NI ODGOVORNA ZA POSEBNO, NAKLJUČNO, POSREDNO, POGOJNO ALI POSLEDIČNO ŠKODO ALI IZGUBE KATERE KOLI NARAVE, KI VAM LAHKO NASTANEJO V ZVEZI Z VAŠIM NAKUPOM ALI UPORABO IZDELKA.

Nekatere jurisdikcije ne dopuščajo omejitev glede tega, kako dolgo traja domnevna garancija, ali izključitve ali omejitve naključne ali posledične škode, zato za vas zgornje omejitve ali izključitve morda ne veljajo. Ta omejena garancija vam daje določene zakonske pravice, lahko pa imate tudi druge pravice, ki se razlikujejo glede na jurisdikcijo.

Omejena pravna sredstva

Če vaš izdelek odpove zaradi izvirne napake v materialu in/ali izdelavi v garancijskem obdobju, ga bo DREO popravila ali zamenjala (po izključni presoji DREO). Za pridobitev garancijskega servisa nas kontaktirajte na eu-support@dreo.com za nadaljnja navodila.

V PRIMERU IZVIRNE NAPAKE V MATERIALU IN/ALI IZDELAVI, V OBSEGU, KI GA DOVOLJUJE ZAKONODAJA, SO ZGORAJ NAVEDENA PRAVNA SREDSTVA VAŠA EDINA IN IZKLJUČNA PRAVNA SREDSTVA.

Poraba energije

Ta naprava je v skladu z veljavnimi predpisi EU o porabi energije in elektromagnetni združljivosti. Za podrobnejše informacije si oglejte oznako izdelka ali se obrnite na našo pomoč strankam.

Št. modela: DR-HHM013S
Rev_1.1_EU

Tukaj smo, da vam pomagamo!
E-pošta: eu-support@dreo.com
Splet: www.dreo.com

Distributer
Sunnysoft s.r.o.
Kovanecká 2390/1a
190 00, Praha 9 - Libeň
www.sunnysoft.si

DREO Овлажнител със студена и топла мъгла 813S

РЪКОВОДСТВО ЗА ПОТРЕБИТЕЛЯ

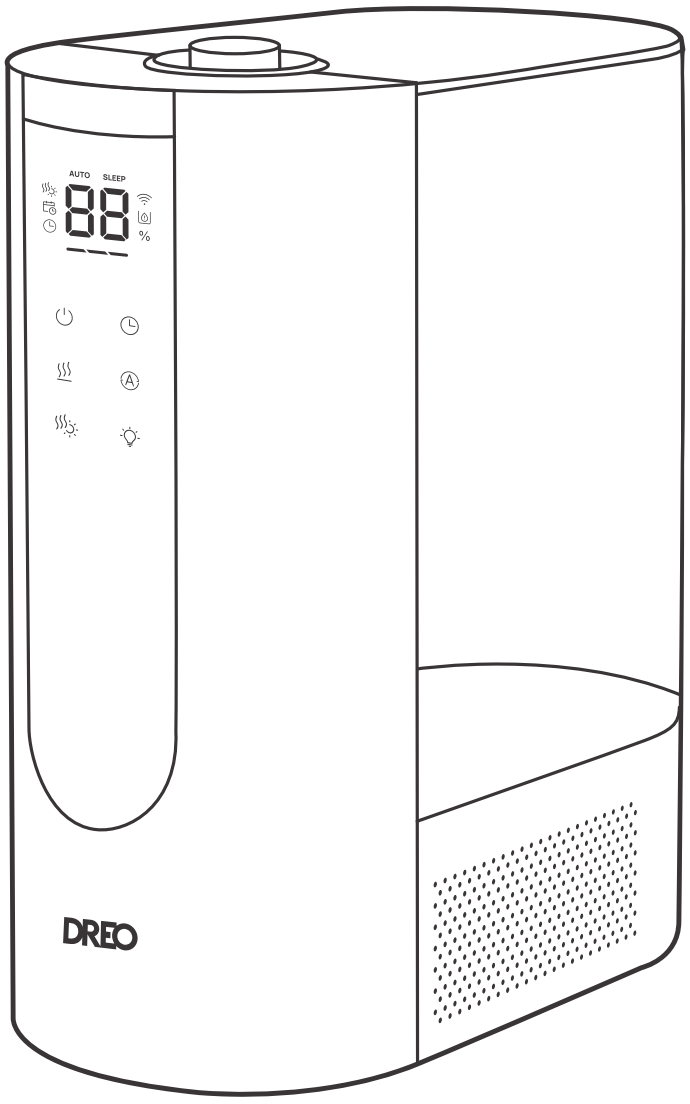

Търсите помощ? Свържете се с нас за експертна поддръжка.

eu-support@dreo.com | www.dreo.com

Благодарим Ви, че избрахте DREO!

Вашата подкрепа означава много за нас.
Надяваме се, че ще се насладите на нашия продукт
толкова, колкото и ние се насладихме на създаването му.

СЪДЪРЖАНИЕ

01 ВАЖНИ ИНСТРУКЦИИ ЗА БЕЗОПАСНОСТ
1–3

02 ЗАПОЗНАВАНЕ С УРЕДА
4–6

03 СВЪРЗВАНЕ С УРЕДА
7

04 ИЗПОЛЗВАНЕ НА УРЕДА
8–9

05 ПОЧИСТВАНЕ И ПОДДРЪЖКА
10–13

06 ОТСТРАНЯВАНЕ НА ПРОБЛЕМИ
14–15

07 ОБСЛУЖВАНЕ НА КЛИЕНТИ DREO
16–18

01 ВАЖНИ ИНСТРУКЦИИ ЗА БЕЗОПАСНОСТ



ПРЕДИ УПОТРЕБА ПРОЧЕТЕТЕ ВСИЧКИ ПРЕДУПРЕДИТЕЛНИ ОЗНАЧЕНИЯ ВЪРХУ УРЕДА И ИНСТРУКЦИИТЕ ЗА БЕЗОПАСНОСТ В РЪКОВОДСТВОТО ЗА ПОТРЕБИТЕЛЯ.

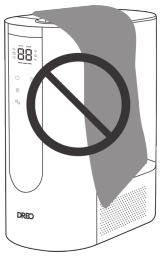

НЕ блокирайте и не покривайте дюзата по време на работа.



НЕ докосвайте и не дръжте захранващия щепсел с мокри ръце.



НЕ позволявайте на деца или домашни любимци да играят с уреда.

Обща безопасност

1. Децата не трябва да играят с уреда. Почистването и поддръжката не трябва да се извършват от деца без надзор.

2. Използвайте уреда само така, както е описано в ръководството за потребителя. Всяка друга употреба, която не се препоръчва в ръководството, може да причини пожар, токов удар или нараняване.

3. Този уред не е предназначен за употреба от лица (включително деца) с намалени физически, сетивни или умствени способности или с липса на опит и знания, освен ако не са под надзор или не са получили указания относно използването на уреда от лице, отговорно за тяхната безопасност. Децата трябва да бъдат под надзор, за да не играят с уреда.

Безопасност при работа

1. Винаги поставяйте уреда на стабилна, плоска и хоризонтална повърхност, за да избегнете изпускане или накланяне.

2. Винаги поставяйте уреда на 60 cm над пода и на 30 cm от стената или дървените мебели.

3. НЕ премествайте уреда по време на работа.

4. НЕ се опитвайте да поправяте части на уреда. Това ще анулира гаранцията Ви. Вътрешността на уреда не съдържа части, които могат да бъдат сервизирани от потребителя. Всякакво обслужване трябва да се извършва само от квалифициран персонал.

5. Никога не оставяйте вода в резервоара, когато уредът не се използва.

6. Не позволявайте зоната около овлажнителя да стане влажна или мокра. Ако се появи влажност, намалете изхода на овлажнителя. Ако изходът на овлажнителя не може да бъде намален, използвайте овлажнителя на интервали. Не позволявайте абсорбиращите материали, като килими, завеси или покривки, да се намокрят.

7. Не потапяйте във вода или други течности.

8. Не използвайте уреда, докато основата не е монтирана.

9. По време на работа не вкарвайте пръсти, молив или други предмети в решетките.

10. НЕ докосвайте дюзата за топла мъгла по време или непосредствено след работа. Мъглата и дюзата могат да бъдат горещи и да причинят изгаряния.

11. Предупреждение: Микроорганизми, които могат да присъстват във водата или в средата, в която уредът се използва или съхранява, могат да се размножават в резервоара за вода и да се разпространяват във въздуха, причинявайки много сериозни здравословни рискове, ако водата не се обновява, а резервоарът не се почиства правилно на всеки 3 дни.

Електрическа безопасност

1. Уверете се, че напрежението на електрозахранването съответства на посоченото на уреда.

2. Винаги изключвайте уреда преди почистване или ако няма да го използвате продължително време. Когато включвате/изключвате, дръжте ръцете си сухи.

3. За да избегнете опасност от пожар, НИКОГА не поставяйте кабела под килими, близо до отоплителни тела, радиатори, печки или нагреватели.

4. Не използвайте уреда, ако кабелът е повреден, за да избегнете опасност от пожар или токов удар.

5. Дръжте кабела далеч от места с интензивно движение и там, където не може да се препъва.

6. Не работете с овлажнител с повреден кабел или щепсел. Изхвърлете уреда или го върнете в оторизиран сервизен център за проверка и/или ремонт.

7. Не прокарвайте кабела под килими. Не покривайте кабела с малки килими, пътеки или подобни покрития. Не прокарвайте кабела под мебели или уреди. Подредете кабела далеч от места с движение и така, че да не може да се препъва.

8. **ПРЕДУПРЕЖДЕНИЕ:** За да намалите риска от пожар или токов удар, не използвайте този овлажнител с устройство за управление на скоростта с твърдо състояние.

9. **ПРЕДУПРЕЖДЕНИЕ:** Ако захранващият кабел е повреден, той трябва да бъде заменен от производителя, неговия сервизен агент или подобно квалифицирано лице, за да се избегне опасност.

ПРОЧЕТЕТЕ И ЗАПАЗЕТЕ ТЕЗИ ИНСТРУКЦИИ САМО ЗА ДОМАШНА УПОТРЕБА

Любезно напомняне



Проверявайте уреда редовно и се обърнете към раздела ОТСТРАНЯВАНЕ НА ПРОБЛЕМИ или се свържете с нашата клиентска поддръжка, ако забележите някой от следните признаци:

- Захранващият кабел или щепсел е повреден;
- Силен шум, необичайна миризма или прекомерна топлина.

Спецификации

№ на модела	DR-HHM013S
Захранване	AC 220–240V 5
Номинална мощност (студена мъгла)	26 W
Номинална мощност (топла мъгла)	280 W
Вместимост на резервоара	6 л

Правилно изхвърляне на продукта

Това обозначение показва, че този продукт не трябва да се изхвърля заедно с други битови отпадъци в ЕС. За да предотвратите възможни вреди за околната среда или човешкото здраве от неконтролирано изхвърляне на отпадъци, рециклирайте го отговорно, за да насърчите устойчивата повторна употреба на материалните ресурси. За да върнете използваното устройство, моля използвайте системата за връщане и събиране или се свържете с търговеца, от когото е закупен продуктът. Те могат да приемат продукта за екологично безопасно рециклиране.

02 ЗАПОЗНАВАНЕ С УРЕДА

Съдържание на опаковката

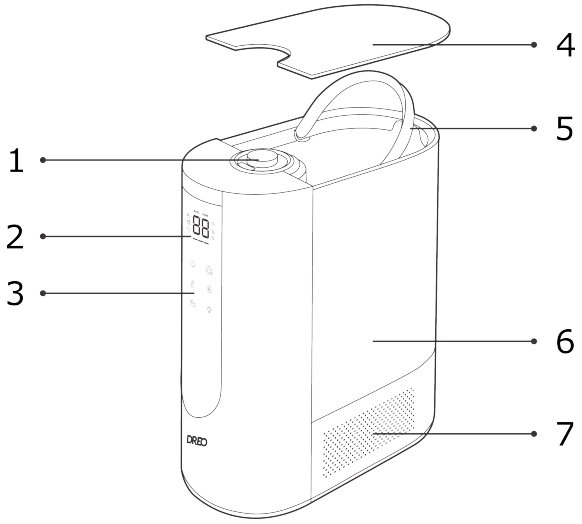

1. Дюза **2.** LED дисплей **3.** Капак на резервоара **4.** Резервоар за вода **5.** Тръба за мъгла **6.** Контролен панел **7.** Основа

Горна страна

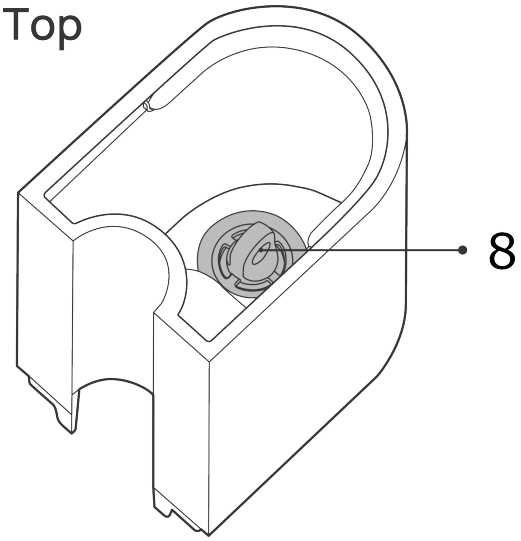

8. Въздушен вход

Долна страна

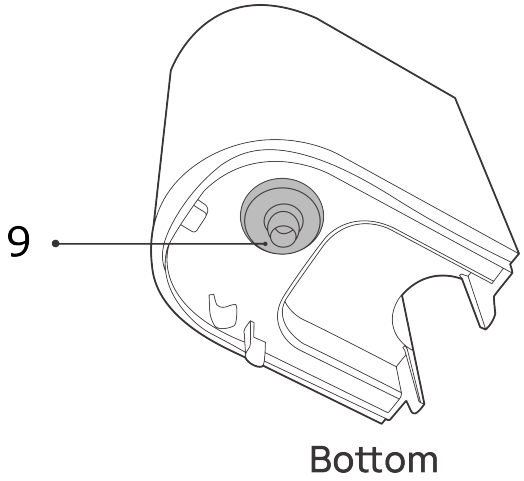

9. Захранващ щепсел

Вътрешност

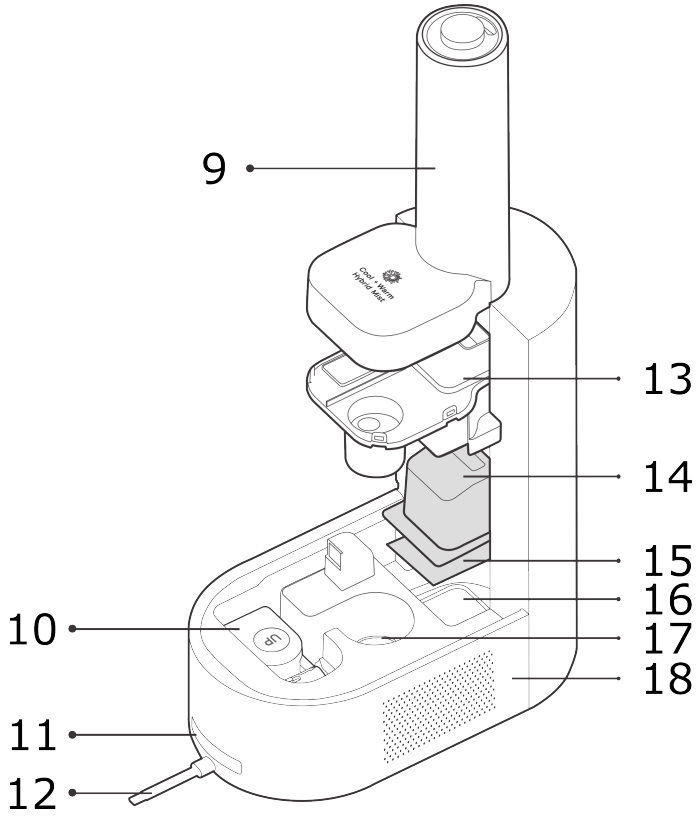

10. Тава за ароматна подложка **11.** Филтър **12.** Воден клапан **13.** Заглушител на вода **14.** Поплавък **15.** Вентилатор **16.** Светлинен индикатор за влажност **17.** Разпръсквач **18.** PTC нагревател



Ръководство за потребителя



Кратко ръководство

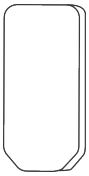

Ароматна подложка

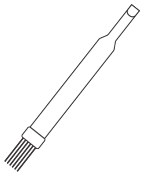

Четка за почистване

А

LED дисплей

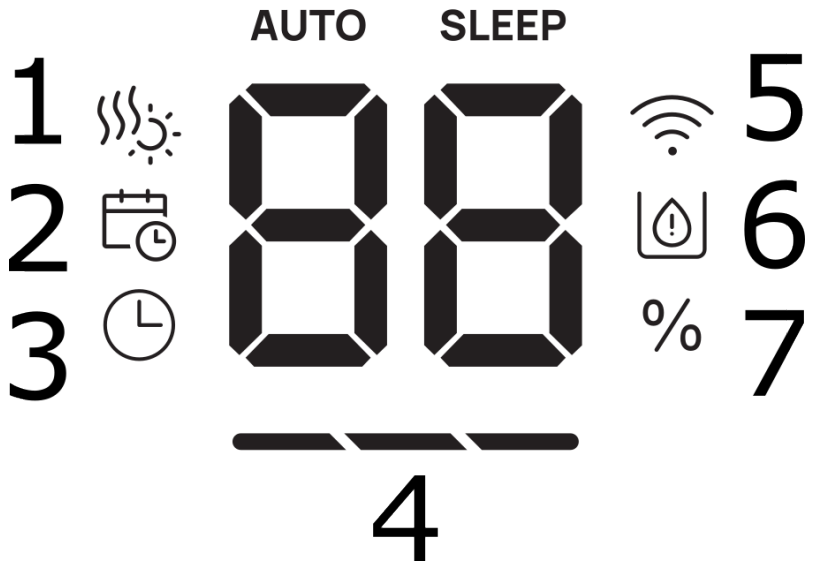

1. Индикатор за топла мъгла **2.** График **3.** Таймер **4.** Индикатор за ниво на мъгла **5.** WiFi **6.** Индикатор за ниско ниво на вода **7.** Индикатор за процент на влажност

Забележка:

- Когато нивата на влажност са под 10 %, на дисплея ще се покаже „LO”.
- Когато нивата на влажност са над 90 %, на дисплея ще се покаже „HI”.
- Когато водата е малко, индикаторът за ниско ниво на вода ще мига за 5 секунди, след което овлажнителят ще премине в режим на готовност.
- При получаване на софтуерни актуализации на дисплея ще се покаже „UP”, а овлажнителят не може да се управлява до приключване на актуализацията.

Контролен панел

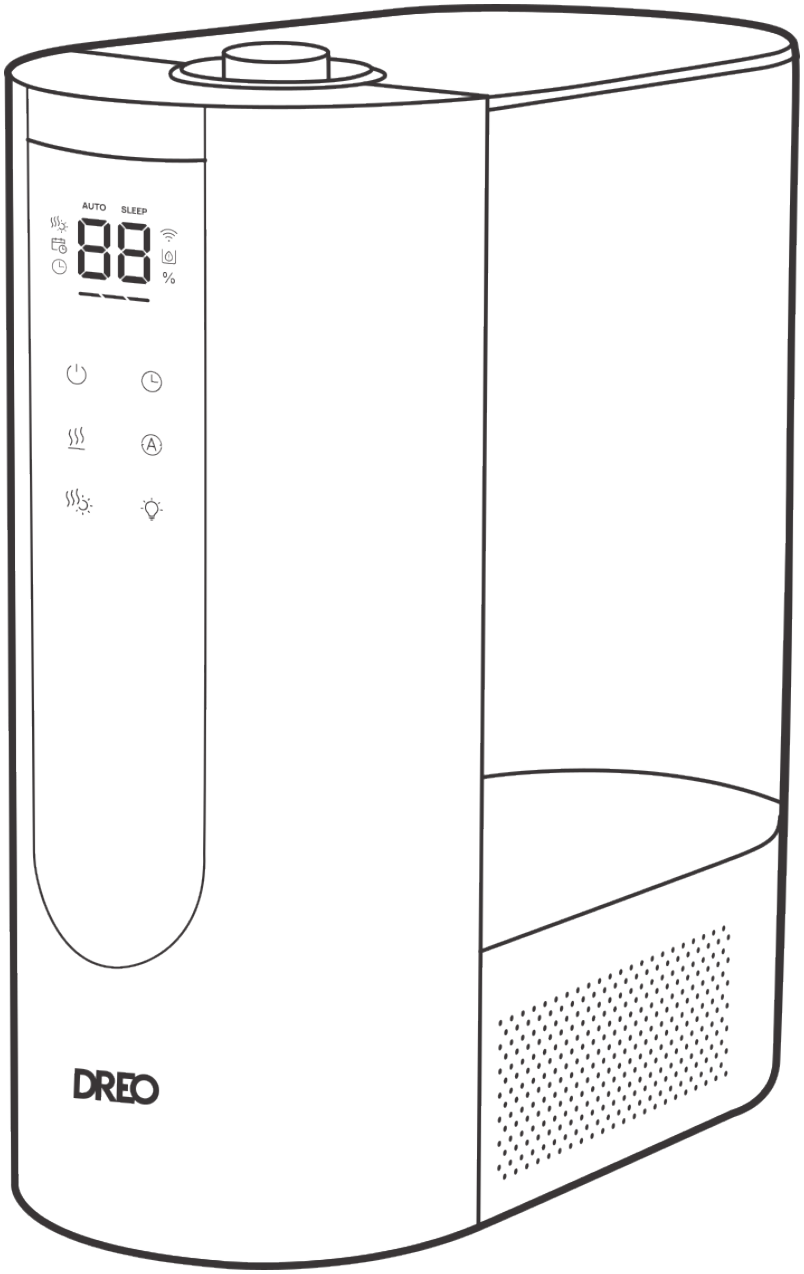

Бутон за захранване
– Включване/изключване на овлажнителя.
– Дълго натискане за 7 секунди за възстановяване на WiFi и фабричните настройки.

Бутон за ниво на мъгла
Превключване между ниско/средно/високо ниво на мъгла.

Бутон за топла мъгла
– Включване/изключване на топлата мъгла.
– Когато топлата мъгла е включена, индикаторът за топла мъгла ще светне.

Бутон за автоматичен режим

– Включва автоматичен режим.
– При първо активиране на екрана ще се покаже целевата влажност.
– Натиснете бутона, за да увеличите целевата влажност с 5 % (диапазон на целевата влажност от 30 % до 90 %).
– В автоматичен режим нивото на мъгла се регулира спрямо целевата влажност.
– Натиснете бутона за ниво на мъгла, за да излезете от автоматичния режим.

Бутон за таймер / WiFi
– Натиснете, за да зададете таймера (1H / 2H / 4H / 8H / OFF).
– Дълго натискане за 5 секунди за влизане в настройките на WiFi.

Светлинен индикатор за влажност
Светлинният индикатор за влажност ще се променя според нивото на влажност в стаята. Можете да изключите звуците на сигнала чрез приложението DREO.

Цвят на индикатора	Ниво на влажност
Жълт	$\leq 30\,\%$
Зелен	31 % – 60 %
Син	$\geq 61\,\%$

03 СВЪРЗВАНЕ С УРЕДА

Преди да свържете уреда с мобилното си устройство, сканирайте QR кода вляво или отидете в магазина за приложения и потърсете „**DREO**”, след което изберете и изтеглете приложението.

При свързване на новия Ви уред потърсете „**Humidifier 813S**”.

С приложението DREO можете да свържете уреда си към **Amazon Alexa** или **Google Home**. Моля, следвайте инструкциите в приложението, за да настроите гласовия си асистент.
ЗАБЕЛЕЖКА: Трябва да създадете акаунт в DREO, за да получите достъп до гласовите асистенти.

1. Стартирайте DREO и влезте или създайте акаунт, като следвате инструкциите в приложението.
2. Активирайте Bluetooth на мобилното си устройство и включете уреда.
3. Задръжте бутона за таймер / WiFi за 5 секунди, за да стартирате настройките за WiFi връзка.
   (Съвет: Иконата за WiFi ще мига по време на сдвояването.)
4. Натиснете + **Добавяне на устройство** и изберете **Humidifier 813S**.
5. Следвайте инструкциите в приложението, за да завършите WiFi връзката.
6. Сега можете да управлявате уреда чрез приложението.
   (Съвет: За да рестартирате настройките за връзка, отново задръжте бутона за таймер / WiFi за 5 секунди.)
   Дълго натискане на бутона за захранване за 7 секунди ще раздвои WiFi и ще възстанови фабричните настройки.

Можете също да използвате функцията Таймер, за да зададете кога уредът да се изключи.

04 ИЗПОЛЗВАНЕ НА УРЕДА

Преди употреба

При първа употреба на овлажнителя отстранете опаковките и следвайте стъпките по-долу.

❶

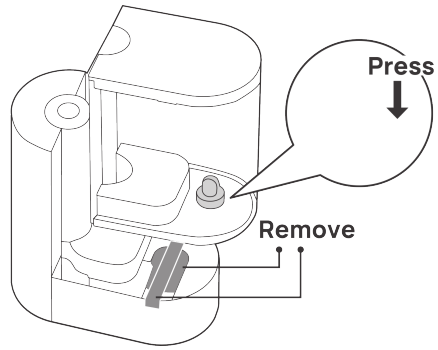

① Уверете се, че филтърът е правилно монтиран и че етикетът и картонът са премахнати.

❷

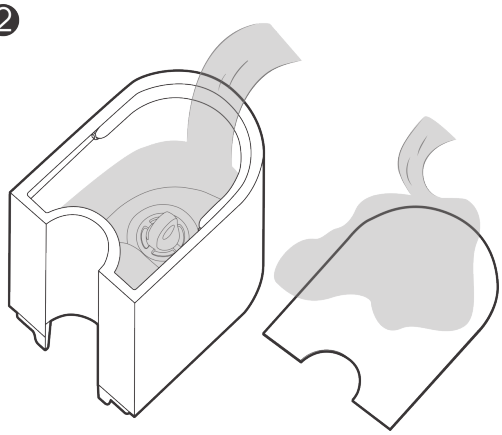

③ Напълнете резервоара с вода, като се уверите, че водата не преминава линията MAX.
Забележка: НЕ наливайте вода в тръбата за мъгла.

❸

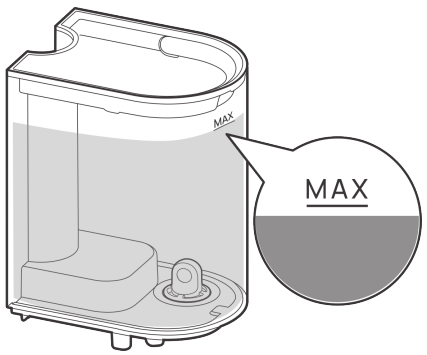

② Свалете капака и резервоара за вода от овлажнителя и ги почистете старателно.

❹

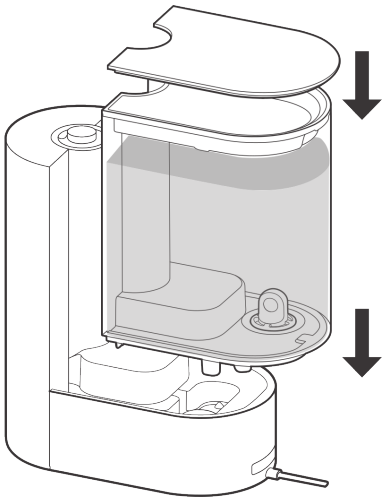

④ Поставете резервоара за вода обратно на мястото му и затворете горния капак.

❺

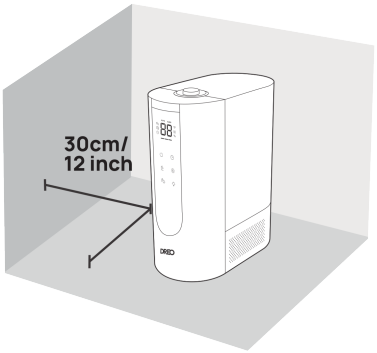

⑤ Поставете овлажнителя върху плоска, хоризонтална повърхност на разстояние най-малко 30 cm / 12 инча от стени или други големи препятствия.

ВНИМАНИЕ:

- Препоръчва се да се добавя пречистена или дестилирана вода, за да се предотврати образуването на бял прах.
- Не добавяйте етерично масло в резервоара за вода, за да избегнете повреда на резервоара.
- Не поставяйте овлажнителя директно върху килим или под.
- Насочвайте мъглата далеч от стени, мебели и електроуреди.
- Препоръчва се да поставите водоустойчива подложка под овлажнителя за събиране на разливи и капчици.

Добавяне на етерично масло

❶

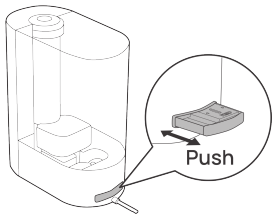

① Натиснете, за да отворите тавата за ароматна подложка.

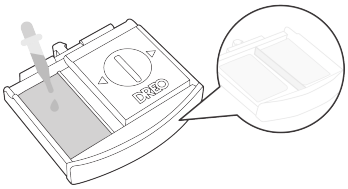

② Добавете 5–10 капки етерично масло върху ароматната подложка.

❷

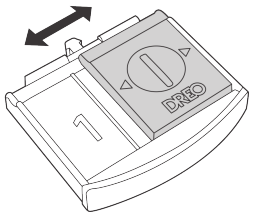

③ Поставете тавата за ароматна подложка обратно на мястото ѝ.

Забележка:

- Добавяйте етерични масла само върху ароматната подложка. Не добавяйте в резервоара за вода или на други места.
- Ароматът може да е лек, този овлажнител не е предназначен да работи като ароматен дифузер.
- Нивото на аромата не може да се регулира.
- Ако ароматната подложка стане твърде твърда, тя трябва да бъде заменена.

05 ПОЧИСТВАНЕ И ПОДДРЪЖКА

- Винаги изключвайте и ИЗВАДЕТЕ овлажнителя от контакта преди почистване или поддръжка.
- Оставете уреда да се охлади напълно преди почистване, особено след използване на топла мъгла.
- Не почиствайте основния корпус под течаща вода.
- Не позволявайте вода да пръска във въздушните изходи.
- Не използвайте химически препарати при почистване на овлажнителя.
- Съхранявайте на прохладно сухо място и го покрийте, за да го предпазите от прах.
- Преди съхранение изпразнете и почистете овлажнителя. Почистете овлажнителя преди следваща употреба.
- Не препълвайте овлажнителя поради потенциален риск от токов удар.

Почистване

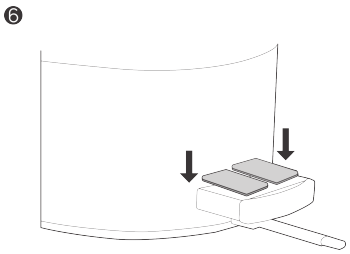

① Отделете резервоара за вода от основата.

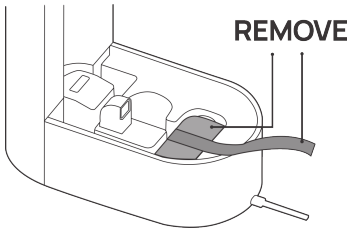

② Извадете капака на резервоара и излейте останалата вода от резервоара и основата.

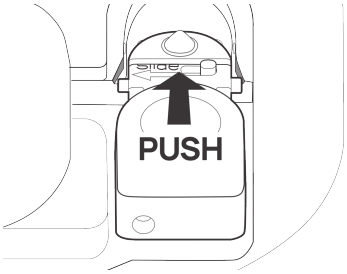

③ Изплакнете резервоара с хладка вода.

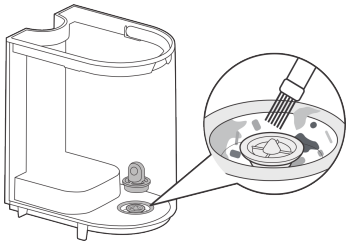

④ Внимателно почистете основата с мека кърпа или приложената почистваща четка.

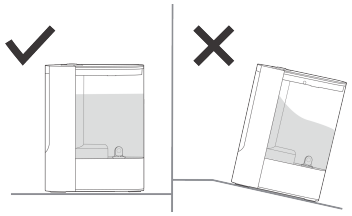

⑤ Избършете резервоара начисто с мека, влажна кърпа.

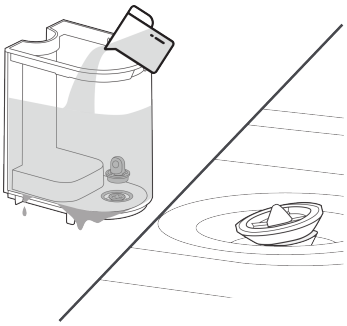

⑥ Напълнете резервоара с вода на стайна температура. Не използвайте гореща вода.

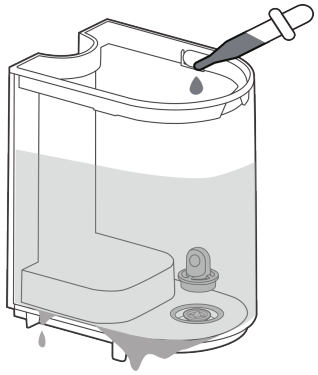

⑦ Закачете резервоара за вода към основата и поставете горния капак.

Премахване на котлен камък (ПРЕПОРЪЧВА СЕ ВЕДНЪЖ МЕСЕЧНО)

1. Отделете резервоара за вода от основата. Извадете капака на резервоара и го изплакнете с топла вода. За цялостно почистване можете да отделите дюзата от капака и да я почистите с приложената четка.
2. Излейте останалата вода от резервоара и основата.
3. Напълнете резервоара с разтвор на белина и вода (една чаена лъжичка белина на галон вода). Поставете капака на резервоара и разклатете резервоара.
4. Закачете резервоара за вода към основата, оставете го да престои 15–20 минути.
5. Свалете резервоара и капака, излейте останалия разтвор от резервоара и основата. Изплакнете резервоара с вода.
6. Извадете заглушителя за вода, филтъра, събирателя на капки и поплавъка.
7. Почистете всички части с мека кърпа, като можете да използвате приложената почистваща четка, за да премахнете излишните минерални отлагания. Уверете се, че всички части са сухи, преди да сглобите отново овлажнителя.

Повторно сглобяване

След почистване и премахване на котлен камък се уверете, че всеки компонент е сух и поставен обратно на правилното място:

- Поставете поплавъка обратно върху скобата. Фиксирайте левия щифт върху скобата, след което плъзнете другия щифт, за да закрепите поплавъка на място.
- Поставете обратно филтъра, заглушителя за вода и събирателя на капки.
- Поставете обратно тавата за ароматна подложка.
- Закачете резервоара за вода към основата, след което поставете капака на резервоара.

Почистване на тавата за ароматна подложка (ПРЕПОРЪЧВА СЕ ВЕДНЪЖ СЕДМИЧНО)

1. Издърпайте тавата за ароматна подложка в задната част на основата.
2. Изплакнете с вода и я поставете обратно в основата.

Новият Ви овлажнител тече ли?

- Уверете се, че сте премахнали етикета и картона.
- Фиксирайте левия щифт върху скобата, след което плъзнете другия щифт, за да закрепите поплавъка на място.
- Отстранете всякакви частици или косми, блокиращи водния клапан.
- Уверете се, че овлажнителят е поставен върху плоска повърхност.

Свържете се с клиентския сервиз, ако…

- Водният клапан не е плосък или резервоарът тече при пълнене.
- Резервоарът Ви за вода има теч поради продължителна употреба на етерични масла.

Ако овлажнителят Ви продължава да тече, моля свържете се с клиентската поддръжка (вижте страница 21).

06 ОТСТРАНЯВАНЕ НА ПРОБЛЕМИ

Овлажнителят ми не работи.

1. Уверете се, че кабелът е свързан към захранен контакт и че напрежението в мрежата съответства на посоченото на овлажнителя.
2. Овлажнителят ще се изключи автоматично при ниско ниво на водата.
3. Проверете дали резервоарът за вода е монтиран правилно.
4. В автоматичен режим овлажнителят ще спре да добавя влага, когато достигне целевата влажност в стаята.

Овлажнителят ми не отделя мъгла.

1. Завъртете нивото на мъглата на по-висока настройка.
2. В основата има твърде много вода. Изпразнете основата и напълнете резервоара за вода (не основата).
3. Моля проверете дали въздушният вход не е блокиран.
4. Уверете се, че дюзата не е блокирана.
5. Уверете се, че овлажнителят е на плоска повърхност.
6. Температурата на водата може да е твърде ниска. Завъртете нивото на мъглата на най-висока настройка и оставете да работи известно време, след което настройте на желаната настройка.
7. Ако резервоарът за вода или основата са били измити с препарат, изплакнете старателно с чиста вода, за да премахнете остатъците от препарата.

Функцията за топла мъгла не работи.

1. Уверете се, че бутонът за топла мъгла е натиснат и че индикаторът за топла мъгла свети.
2. Необходими са няколко минути, за да може PTC нагревателят да затопли водата; моля изчакайте кратко, преди топлата мъгла да стане осезаема.
3. Уверете се, че в резервоара има достатъчно вода.

В резервоара за вода има бял прах.

Трябва редовно да премахвате котления камък от овлажнителя. Използването на пречистена или дестилирана вода помага за предотвратяване на образуването на котлен камък.

Мъглата излъчва неприятна миризма.

1. Използвайте само пречистена или дестилирана вода. Не се препоръчва използването на чешмяна вода.
2. Сменяйте водата редовно, за да избегнете натрупването на мръсна вода.
3. Почистете овлажнителя и го оставете да изсъхне 12 часа с махнат капак.
4. Почистете тавата за ароматна подложка, сменете ароматната подложка.

От овлажнителя ми тече вода.

1. Уверете се, че силиконовият уплътнителен пръстен около изходния воден клапан е здраво поставен.
2. Избягвайте работата на овлажнителя в помещение с относителна влажност над 60 %.
3. Избършете излишната вода.
4. Не разклащайте овлажнителя.
5. Уверете се, че сте поставили овлажнителя върху плоска, хоризонтална повърхност.
6. Проверете резервоара за вода за течове. Ако има течове, свържете се с клиентската поддръжка (вижте страница 21).

Ако проблемът Ви не е в списъка или продължава, свържете се с нашата клиентска поддръжка (вижте страница 21).

07 ОБСЛУЖВАНЕ НА КЛИЕНТИ DREO

24-МЕСЕЧНА ОГРАНИЧЕНА ГАРАНЦИЯ

Какво е покрито
DREO Ви гарантира, че Вашият продукт ще бъде без оригинални дефекти в материалите и изработката за период от двадесет и четири (24) месеца от датата на покупка, когато използвате продукта по предназначение в съответствие с това Ръководство за потребителя.
Моля запазете доказателство за покупката си. Ако не запазите доказателство за покупка, гаранцията Ви ще започне два (2) месеца от датата на производство, отпечатана върху етикета на продукта.

Какво не е покрито
Тази ограничена гаранция се отнася само за първоначалния купувач на продукта и не подлежи на прехвърляне. Тази гаранция е валидна само ако продуктът Ви се използва в държавата, в която първоначално сте го закупили. Освен това тази гаранция няма да се прилага и DREO няма да носи отговорност за никакви разходи, щети или ремонти във връзка с което и да е от следните:

- Злополуки или употреба на продукта с неподходяща сила;
- Повреда или унищожаване, причинени от грешно напрежение или нестабилен електрически ток;
- Нормално износване;
- Невнимателна работа или боравене, неправилна употреба, злоупотреба, небрежност и/или неуспех да се поддържа или използва продуктът в съответствие с това Ръководство за потребителя;
- Всички частично или напълно изменени, модифицирани и/или разглобени продукти;
- Намаляване на времето за разреждане на батерията поради възрастта или употребата на батерията (където е приложимо);
- Продукти с променени или премахнати серийни номера;
- Премахване на запушвания от продукта;
- Покупки от търговци и дистрибутори, неоторизирани от DREO да продават този продукт;
- Дефекти, причинени или произтичащи от щети при доставка или боравене от трета страна, неоторизирана от DREO да доставя или борави с продукта Ви; или
- Дефекти, причинени или произтичащи от ремонти, обслужване, неправилна поддръжка или промяна на продукта или на който и да е от неговите компоненти от лице, различно от ремонтно лице, оторизирано от DREO.

Всяко обслужване и клиентска поддръжка, която DREO Ви предоставя в рамките на тази ограничена гаранция, няма да удължи продължителността на тази ограничена гаранция.

Ограничения и изключения на гаранцията

ВСЯКАКВИ ПОДРАЗБИРАЩИ СЕ ГАРАНЦИИ ОТНОСНО ВАШИЯ ПРОДУКТ, ВКЛЮЧИТЕЛНО, НО НЕ САМО, ГАРАНЦИЯТА ЗА ПРОДАВАЕМОСТ И ГАРАНЦИЯТА ЗА ПРИГОДНОСТ ЗА КОНКРЕТНА ЦЕЛ, СА ОГРАНИЧЕНИ ДО ПРОДЪЛЖИТЕЛНОСТТА НА ОГРАНИЧЕНАТА ГАРАНЦИЯ, ИЗЛОЖЕНА ПО-ГОРЕ, И СА ИНАЧЕ ОТКАЗАНИ.

ТАЗИ ОГРАНИЧЕНА ГАРАНЦИЯ ЩЕ БЪДЕ ЕДИНСТВЕНОТО СРЕДСТВО ЗА ЗАЩИТА НА КУПУВАЧА ИЛИ ПОТРЕБИТЕЛЯ НА ПРОДУКТА, А DREO НЯМА ДА НОСИ ОТГОВОРНОСТ ЗА ПРЕДПОЛАГАЕМО ДЕФЕКТЕН ИЛИ ПОВРЕДЕН ПРОДУКТ, ОСВЕН ЗА РЕМОНТ ИЛИ ЗАМЯНА В СЪОТВЕТСТВИЕ С ТАЗИ ОГРАНИЧЕНА ГАРАНЦИЯ. DREO НЯМА ДА НОСИ ОТГОВОРНОСТ ЗА СПЕЦИАЛНИ, СЛУЧАЙНИ, КОСВЕНИ, УСЛОВНИ ИЛИ ПОСЛЕДВАЩИ ЩЕТИ ИЛИ ЗАГУБИ ОТ КАКЪВТО И ДА Е ХАРАКТЕР, КОИТО МОЖЕ ДА ПОНЕСЕТЕ ВЪВ ВРЪЗКА С ВАШАТА ПОКУПКА ИЛИ ИЗПОЛЗВАНЕ НА ПРОДУКТА.

Някои юрисдикции не позволяват ограничения за това колко дълго продължава подразбираща се гаранция, или изключването или ограничението на случайни или последващи щети, така че горните ограничения или изключения може да не се прилагат за Вас. Тази ограничена гаранция Ви дава конкретни законови права и може да имате и други права, които варират в зависимост от юрисдикцията.

Ограничени средства за защита

Ако продуктът Ви се повреди поради оригинален дефект в материала и/или изработката по време на гаранционния период, DREO ще ремонтира или замени (по преценка на DREO) Вашия продукт. За да получите гаранционно обслужване, моля свържете се с нас на eu-support@dreo.com за допълнителни инструкции.

В СЛУЧАЙ НА ОРИГИНАЛЕН ДЕФЕКТ В МАТЕРИАЛА И/ИЛИ ИЗРАБОТКАТА, В ОБХВАТА, РАЗРЕШЕН ОТ ЗАКОНА, СРЕДСТВАТА ЗА ЗАЩИТА, ИЗЛОЖЕНИ НЕПОСРЕДСТВЕНО ПО-ГОРЕ, СА ВАШИТЕ ЕДИНСТВЕНИ И ИЗКЛЮЧИТЕЛНИ СРЕДСТВА ЗА ЗАЩИТА.

Енергийна консумация



Този уред отговаря на приложимите регламенти на ЕС относно енергийната консумация и електромагнитната съвместимост. За по-подробна информация, моля обърнете се към етикета на продукта или се свържете с нашата клиентска поддръжка.

№ на модела: DR-HHM013S
Rev_1.1_EU

Тук сме, за да Ви помогнем!
Имейл: eu-support@dreo.com
Уеб: www.dreo.com

Дистрибутор
Sunnysoft s.r.o.
Kovanecká 2390/1a
190 00, Praha 9 - Libeň
www.sunnysoft.bg