ThermoPro



Wireless Indoor/Outdoor Humidity and Temperature Monitor

Model No.: TP-60S

User Manual – Multilanguage Edition

Languages / Sprachen / Jazyky / Języki / Limbi

EN English ..... page 2
DE Deutsch ... page 13
CS Čeština ... page 25
SK Slovenčina page 36
PL Polski ..... page 48
HU Magyar ... page 60
RO Română ... page 72
SL Slovenščina page 84
BG Bulgarian . page 95

V20190225 EN

ThermoPro

Wireless Indoor/Outdoor Humidity And Temperature Monitor Instruction Manual



Model No.: TP-60S

1. Introduction

Congratulations on your purchase of the wireless indoor/outdoor humidity and temperature monitor. You will now be able to know the outdoor/indoor temperature and humidity while sitting inside.

2. General Warning

2.1. DANGER!

This device contains electronic components which operate via a power source (power supply and/or batteries). Do not let children use the device while unattended. Only use the device as described in the manual, otherwise you run the risk of an electric shock.

Children should only use the device under adult supervision. Keep packaging material, like plastic bags and rubber bands, out of the reach of children, as they pose a choking hazard.

Keep batteries out of the reach of children. Make sure you insert the batteries correctly. Empty or damaged batteries could cause burns if they come into contact with the skin. If necessary, wear adequate gloves for protection.

2.2. DANGER!

Do not expose the device to high temperatures. Use only the recommended batteries. Do not short-circuit the device or batteries, or throw them into a fire. Excessive heat or improper handling could trigger a short-circuit, a fire or an explosion!

2.3. NOTE!

Do not disassemble the device. In the event of a defect, please contact your dealer. The dealer will contact the Service Centre and can send the device in to be repaired, if necessary.

Use only the recommended batteries. Always replace weak or empty batteries with a new, complete set of batteries at full capacity. Do not use batteries from different brands or with different capacities. The batteries should be removed from the unit if it has not been used for a long time.

2.4. Notes on cleaning

Separate the device from the power supply or remove the batteries before cleaning.

Only use a dry cloth to clean the exterior of the device. Do not use any cleaning fluid to avoid damaging the electronics.

3. Hints and Tips

If the receiver does not connect to the transmitter, try the following:

- Press and hold the CHANNEL/SYNC button on the base station and then press TX button on the transmitter.
- Relocate the base station and/or the remote unit until connection is found.
- Signals from other electronic devices may cause interference. Place the base station and receiver away from these devices.
- The transmitter may not function properly in extreme temperatures due to battery power. Replace the batteries or the unit will resume proper function in more moderate weather.
- If the base station is attached to a refrigerator or a metal object by magnet, the transmission may be shorter. Remove the base station from the refrigerator or the metal object or place the base station and remote sensor as close as possible.
- If the Humidity is lower than 10 %, it will display LLL.

4. Warnings

- Do not subject the unit to excessive force, shock, dust, temperature or humidity.
- Do not immerse the unit in water.
- Do not remove any screws.
- Do not dispose this unit in a fire. IT MAY EXPLODE.
- Keep unit away from small children. The unit or parts of the unit might be a choking hazard.
- Never attempt to recharge the batteries using any other methods.
- Dispose of the unit legally and recycle when possible.

5. Components

1. One base station unit (Receiver).
2. One remote sensor (Transmitter).

Although the remote sensor is designed to be rainproof, the remote sensor must be always placed upwards so that rain won't get inside the sensor through the vent holes on the bottom of the senor which functions to let the remote sensor detect the environmental temperature and humidity more precisely and quickly.

6. Indoor Base Station (Receiver) Features

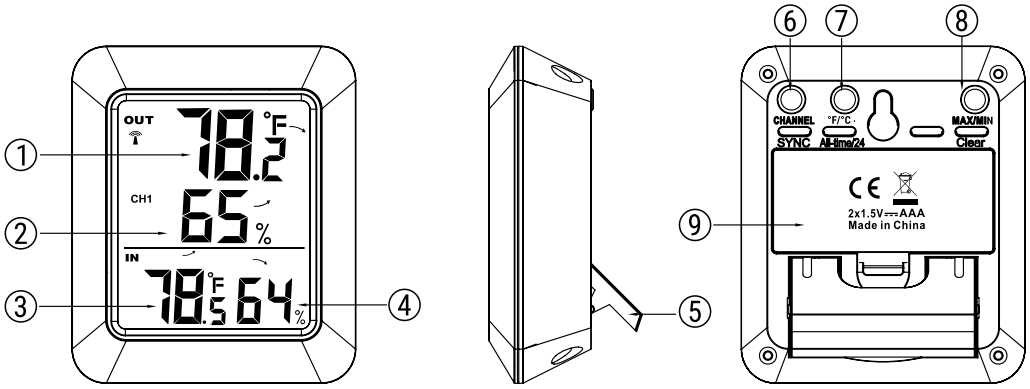

1. Outdoor temperature
2. Outdoor humidity
3. Indoor temperature
4. Indoor humidity
5. Stand
6. Channel/SYNC
7. °C/°F/All time/24
8. MAX/MIN/Clear
9. Battery Compartment

6.1. Features

1. LCD display: Displays the current outdoor humidity/temperature and indoor humidity/temperature.
2. Battery Compartment: Holds 2 AAA batteries to power the unit.
3. Tabletop and wall-mounted design.
4. Indoor Temperature range: $-4\,^{\circ}\mathrm{F} \sim 158\,^{\circ}\mathrm{F}$ ($-20\,^{\circ}\mathrm{C} \sim 70\,^{\circ}\mathrm{C}$).
5. Humidity range: $10\,\% \sim 99\,\%$.
6. Temperature display unit: °C and °F selectable.
7. Temperature Resolution: 0.1 °C/°F.
8. Humidity Resolution: 1 %.
9. Low battery indication.

6.2. Buttons

CHANNEL/SYNC: Press once to display the temperature and humidity readings from up to 3 outdoor remote sensors; Press and hold this button to enter the synchronization mode.

MAX/MIN/CLEAR: Press once to display the maximum or minimum temperature and humidity; Press and hold to clear the history data.

°F/°C/ALL-TIME/24: Press to select the temperature display in °C or °F; When the display shows the maxi-mum or minimum temperature and humidity, press this button once to set the maximum and minimum data record time interval between ALL TIME or 24 hours. Note: Both ALL TIME and 24 hours represent the time since you last time manually cleared the history data or installed a new battery.

6.3. Temperature & Humidity Trend

1. ↗ indicates the temperature & humidity is in an increasing trend.
2. → indicates the temperature & humidity is in a no change trend.
3. ↘ indicates the temperature & humidity is in a decreasing trend.

7. Outdoor Remote Sensor (Transmitter) Features

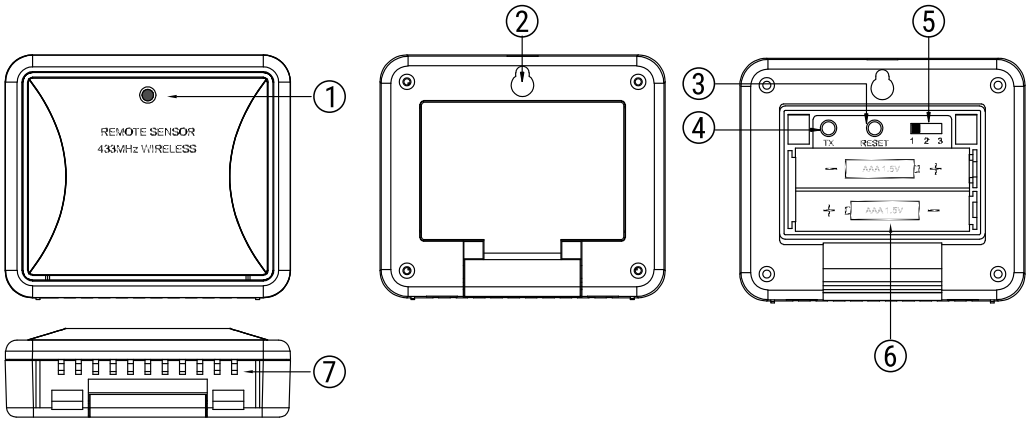

1. TX LED
2. Wall hanging hole
3. RESET
4. TX
5. Channel 1.2.3
6. 2*AAA battery
7. Sensor detection port

7.1. Features

1. Battery Compartment: Holds 2 X AAA batteries to power the unit.
2. Rain-proof and wall-mounted design.
3. Outdoor Temperature range: $-4\,°\text{F} \sim 158\,°\text{F}$ ($-20\,°\text{C} \sim 70\,°\text{C}$).
4. Humidity range: $10\,\% \sim 99\,\%$.

7.2. Buttons

CHANNEL Selector (1,2,3): Slide to set Channel 1, 2 or 3.
RESET: Press once to reset the remote sensor.
TX: Press to send temperature/humidity data to the receiver manually.

8. Battery Installation and Setup

1. Open the battery compartment of the remote sensor as below Figure;

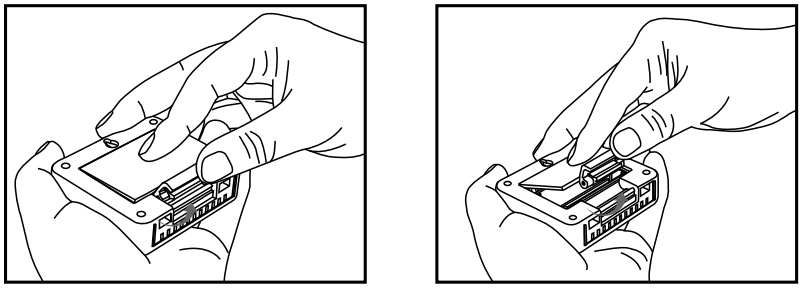

2. Slide the channel selector switch inside the battery compartment to your desired channel. For the first remote you may select any channel, for additional remotes select any unused channel;
3. Insert (2) AAA batteries according to the polarity markings. Replace the battery compartment cover;
4. Open the battery compartment at the back of the base station and insert (2) AAA batteries according to the polarity markings. Replace the compartment door;
5. Press the °F / °C button at the back of the base station to display the temperature in °F or °C.

Note:
Do not mix old and new batteries.
Do not mix alkaline, standard (carbon zinc), or rechargeable (nickel cadmium) batteries.

For maximum performance in normal conditions we recommend using good quality alkaline batteries.

If the battery power is low, there will be low battery icon showing on the base station display.

9. Synchronize Remote Sensors with The Base Station

Please note: each time the batteries (inserted into either base station or remote sensor) are replaced or base station/remote sensor lost connection, make sure to follow the below synchronization process to pair and re-connect the base station and remote sensor:

1. Position the remote sensor near the base station;
2. Once the batteries are installed in the base station, the RF signal icon (located on the upper left of the base station display) will flash for 3 minutes, indicating that the base station is in synchronization mode: it is waiting for remote sensors to be registered.
3. If 3 minutes have passed after the batteries were installed in the base station and the RF signal Icon no longer flashing, press and hold the CHANNEL/SYNC button on the back of the base station for 3–4 seconds until the RF signal icon is flashing again to set it back in synchronization mode;
4. Install the batteries in the remote sensor and wait for a moment or just press either the TX or RESET button inside the remote sensor battery compartment, the remote sensor temperature/humidity will show on the base station display which indicates the synchronization is complete.
5. If you have additional remote sensors, repeat the above steps to register the remote sensors (up to 3 remote sensors can be registered with one base station);
6. If you have registered more than one sensor, press the CHANNEL/SYNC button on the base station to select the remote channel you want displayed permanently on the base station. Press CHANNEL/SYNC button until you observe a circular arrow on the base station LCD display under the channel number. The unit will then auto-scroll, changing from channel to channel every 5 seconds. Press CHANNEL/SYNC button until you observe the circular arrow disappear. The unit will stop cycling.

NOTE: If you have additional remote sensors, when you are synchronizing remote sensors with the base station, the unit will keep changing from channel to channel in the first three minutes, after that you can select any channel you like or auto-scroll mode.

10. Place the Base Station and Remote Sensor

1. The indoor base station (receiver) should always be placed in a well ventilated indoor area and located away from vents, heating or cooling elements, direct sunlight, windows, doors, or any other openings.

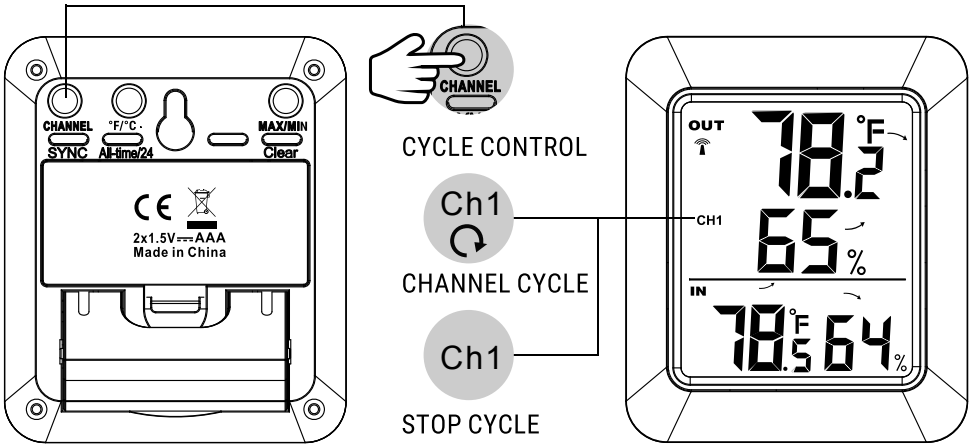

2. The remote sensor (transmitter) can be placed on a flat surface indoor or outdoor. Make sure the sensor is within the transmission distance from the base station and with minimal obstructions.

3. The base station and remote sensor can both be wall mounted.

NOTE: Although the remote sensor is designed to be rain-proof, the remote sensor must be always placed upwards so that rain won't get inside the sensor through the vent holes on the bottom of the senor which functions to let the remote sensor detect the environmental temperature and humidity more precisely and quickly.

11. Maximum & Minimum Recorded Temperature & Humidity

1. Press MAX/MIN/Clear button once to display the highest indoor and outdoor temperatures/humidity recorded since last reset. MAX is shown on the display.

2. Press MAX/MIN/Clear button again to display the lowest indoor and outdoor temperatures/humidity recorded since last reset. MIN is shown on the display.

3. To clear and reset the max/min records, when either the MAX or MIN record is shown on the LCD display, press and hold MAX/MIN/Clear for 3 seconds.

4. When either the MAX or MIN record is shown on the LCD display, press ALL-TIME/24 button once to set the data record time interval between ALL TIME or 24 hours. Note: Both ALL TIME and 24 hours represent the time since you last time manually cleared the history data or battery installation.

12. Purchasing Additional Remote Sensors

The model number of the remote sensor for this unit is TPR65.

Additional sensors may be ordered directly from Amazon or ThermoPro by contacting our customer service listed below.

13. Specifications

1. Transmission frequency: 433 MHz.
2. Maximum transmit power: 8 mW.
3. Transmission range up to 200 ft. (range maybe shorter based on interference present).
4. Indoor Temperature range: $-4\,^{\circ}\mathrm{F} \sim 158\,^{\circ}\mathrm{F}$ ($-20\,^{\circ}\mathrm{C} \sim 70\,^{\circ}\mathrm{C}$).
5. Outdoor Temperature range: $-4\,^{\circ}\mathrm{F} \sim 158\,^{\circ}\mathrm{F}$ ($-20\,^{\circ}\mathrm{C} \sim 70\,^{\circ}\mathrm{C}$).
6. Humidity range: $10\,\% \sim 99\,\%$.
7. Temperature tolerance: +/− 2.0 °F (+/− 1.1 °C).
8. Humidity tolerance: $\pm 2\,\%$ from $30\,\%$ to $80\,\%$; $\pm 3\,\%$ below $30\,\%$ and above $80\,\%$.
9. Power: 2 X AAA 1.5 V for base unit and 2 X AAA 1.5 V for remote sensor.

14. FCC Statement of Compliance

This device complies with Part 15 of the FCC rules. Operation is subject to the following two conditions:

1. This device may not cause harmful interference.
2. This device must accept any interference received, including interference that may cause undesired operation.

Warning: Changes or modifications to this unit not expressly approved by the party responsible for compliance could void the user's authority to operate the equipment.

NOTE: This equipment has been tested and found to comply with the limits for a Class B digital device, pursuant to Part 15 of the FCC rules. These limits are designed to provide reasonable protection against harmful interference in a residential installation. This equipment generates, uses and can radiate radio frequency energy and, if not installed and used in accordance with the instructions, may cause harmful interference to radio communications. However, there is no guarantee that interference will not occur in a particular installation. If this equipment does cause harmful interference to radio or television reception, which can be determined by turning the equipment off and on, the user is encouraged to try to correct the interference by one of more of the following measures:

- Reorient or relocate the receiving antenna.
- Increase the separation between the equipment and the receiver.

- Connect the equipment into an outlet on a circuit different from that to which the receiver is connected. Consult the dealer or an experienced radio/TV technician for help.

15. Declaration of Conformity

Hereby, the manufacturer declares that this product complies with the basic requirements and applicable regulations of the EMC Directive 2014/30/EU. The complete declaration of conformity can be found at:
`https://itronicsmall.com/eu-declaration-of-conformity/`

16. Disposal

Meaning of the "Dustbin" Symbol



- Protect our environment: do not dispose of electrical equipment in the domestic waste.
- Please return any electrical equipment that you will no longer use to the collection points provided for their disposal.
- This helps avoid the potential effects of incorrect disposal on the environment and human health.
- This will contribute to the recycling and other forms of reutilisation of electrical and electronic equipment.
- Information concerning where the equipment can be disposed of can be obtained from your local authority.

16.1. CAUTION: Batteries/rechargeable batteries must not be disposed of with household waste!

- The batteries must be removed from the appliance.
- Take spent batteries to the appropriate collection point or to a dealer.
- Your town or local authority can provide information about public collection points.

This symbol can be found on batteries/rechargeable batteries which contain hazardous:

- Pb = contains lead
- Cd = contains cadmium
- Hg = contains mercury
- Li = contains lithium

17. Limited One-year Warranty

ThermoPro warrants this product to be free of defects in parts, materials and workmanship for a period of one year, from date of purchase.

Should any repairs or servicing under this warranty be required, contact Customer Service by phone or email for instructions on how to pack and ship the product to ThermoPro.

This warranty gives you specific legal rights and you may also have other rights which vary from state to state.

17.1. Customer Service

- Telephone: 1-877-515-7797 (USA & Canada only)
  44-203-769-1321 (UK)
- Email: service@buythermopro.com
- Hours: Weekdays 8:00 AM – 8:00 PM EST (USA & Canada only)
  1:00 PM – 12:00 PM CET (UK)

Distributor
Sunnysoft s.r.o.
Kovanecka 2390/1a
190 00, Praha 9 - Liben
www.sunnysoft.cz

V20190225 DE

ThermoPro

Kabelloses Innen-/Außen-Feuchtigkeits- und Temperaturmessgerät Bedienungsanleitung



Modell-Nr.: TP-60S

1. Einleitung

Herzlichen Glückwunsch zum Kauf des kabellosen Innen-/Außen-Feuchtigkeits- und Temperaturmessgeräts. Sie können nun die Außen-/Innentemperatur und -luftfeuchtigkeit ablesen, während Sie bequem im Inneren sitzen.

2. Allgemeine Warnhinweise

2.1. GEFAHR!

Dieses Gerät enthält elektronische Bauteile, die über eine Stromquelle (Netzteil und/oder Batterien) betrieben werden. Lassen Sie Kinder das Gerät nicht unbeaufsichtigt benutzen. Verwenden Sie das Gerät nur wie in der Anleitung beschrieben, andernfalls besteht die Gefahr eines elektrischen Schlags.

Kinder sollten das Gerät nur unter Aufsicht von Erwachsenen verwenden. Halten Sie Verpackungsmaterialien wie Plastikbeutel und Gummibänder von Kindern fern, da diese eine Erstickungsgefahr darstellen.

Bewahren Sie Batterien außerhalb der Reichweite von Kindern auf. Achten Sie darauf, die Batterien korrekt einzulegen. Leere oder beschädigte Batterien können bei Hautkontakt Verbrennungen verursachen. Tragen Sie bei Bedarf geeignete Schutzhandschuhe.

2.2. GEFAHR!

Setzen Sie das Gerät keinen hohen Temperaturen aus. Verwenden Sie nur die empfohlenen Batterien. Schließen Sie das Gerät oder die Batterien nicht kurz und werfen Sie sie nicht ins Feuer. Eine übermäßige Hitzeeinwirkung oder unsachgemäße Handhabung kann einen Kurzschluss, einen Brand oder eine Explosion auslösen!

2.3. HINWEIS!

Demontieren Sie das Gerät nicht. Wenden Sie sich im Falle eines Defekts bitte an Ihren Händler. Der Händler wird das Service-Center kontaktieren und kann das Gerät gegebenenfalls zur Reparatur einsenden.

Verwenden Sie nur die empfohlenen Batterien. Ersetzen Sie schwache oder leere Batterien stets durch einen neuen, vollständigen Satz Batterien mit voller Kapazität. Verwenden Sie keine Batterien unterschiedlicher Marken oder mit unterschiedlichen Kapazitäten. Die Batterien sollten aus dem Gerät entfernt werden, wenn es längere Zeit nicht benutzt wird.

2.4. Hinweise zur Reinigung

Trennen Sie das Gerät vor dem Reinigen von der Stromversorgung oder entfernen Sie die Batterien.

Verwenden Sie zum Reinigen des Gehäuses nur ein trockenes Tuch. Verwenden Sie keine Reinigungsflüssigkeiten, um eine Beschädigung der Elektronik zu vermeiden.

3. Hinweise und Tipps

Wenn der Empfänger keine Verbindung zum Sender herstellt, versuchen Sie Folgendes:

- Halten Sie die Taste CHANNEL/SYNC an der Basisstation gedrückt und drücken Sie dann die Taste TX am Sender.
- Stellen Sie die Basisstation und/oder den Außensensor um, bis eine Verbindung hergestellt wird.
- Signale anderer elektronischer Geräte können Störungen verursachen. Platzieren Sie die Basisstation und den Empfänger fern von diesen Geräten.
- Der Sender funktioniert bei extremen Temperaturen aufgrund der Batterieleistung möglicherweise nicht ordnungsgemäß. Tauschen Sie die Batterien aus, oder das Gerät nimmt bei moderateren Wetterbedingungen den normalen Betrieb wieder auf.
- Wenn die Basisstation mit einem Magneten an einem Kühlschrank oder einem Metallgegenstand befestigt ist, kann die Übertragungsreichweite kürzer sein. Nehmen Sie die Basisstation vom Kühlschrank oder Metallgegenstand ab oder platzieren Sie Basisstation und Außensensor so nah wie möglich beieinander.
- Wenn die Luftfeuchtigkeit unter 10 % liegt, wird LLL angezeigt.

4. Warnhinweise

- Setzen Sie das Gerät keiner übermäßigen Krafteinwirkung, Stößen, Staub, Temperatur oder Feuchtigkeit aus.
- Tauchen Sie das Gerät nicht in Wasser.
- Entfernen Sie keine Schrauben.
- Entsorgen Sie das Gerät nicht im Feuer. ES KÖNNTE EXPLODIEREN.
- Halten Sie das Gerät von kleinen Kindern fern. Das Gerät oder Teile davon können eine Erstickungsgefahr darstellen.
- Versuchen Sie niemals, die Batterien mit anderen Methoden aufzuladen.
- Entsorgen Sie das Gerät vorschriftsmäßig und recyceln Sie es nach Möglichkeit.

5. Komponenten

1. Eine Basisstation (Empfänger).
2. Ein Außensensor (Sender).

Obwohl der Außensensor regenfest konstruiert ist, muss er stets aufrecht platziert werden, damit kein Regen durch die Lüftungsöffnungen an der Unterseite des Sensors eindringt. Diese Öffnungen ermöglichen es dem Außensensor, die Umgebungstemperatur und Luftfeuchtigkeit präziser und schneller zu erfassen.

6. Merkmale der Innenbasisstation (Empfänger)

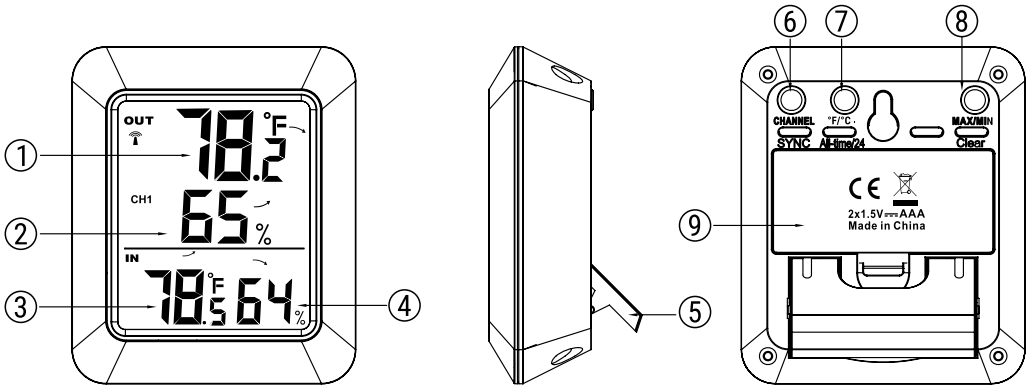

1. Außentemperatur
2. Außenluftfeuchtigkeit
3. Innentemperatur
4. Innenluftfeuchtigkeit
5. Standfuß
6. Channel/SYNC
7. °C/°F/All time/24
8. MAX/MIN/Clear
9. Batteriefach

6.1. Eigenschaften

1. LCD-Anzeige: Zeigt die aktuelle Außenluftfeuchtigkeit/-temperatur sowie die Innenluftfeuchtigkeit/-temperatur an.
2. Batteriefach: Für 2 AAA-Batterien zur Stromversorgung des Geräts.
3. Tisch- und Wandmontage möglich.
4. Innentemperaturbereich: $-4\,°\mathrm{F} \sim 158\,°\mathrm{F}$ $(-20\,°\mathrm{C} \sim 70\,°\mathrm{C})$.
5. Luftfeuchtigkeitsbereich: $10\,\% \sim 99\,\%$.
6. Temperaturanzeige-Einheit: °C und °F wählbar.
7. Temperaturauflösung: 0,1 °C/°F.
8. Luftfeuchtigkeitsauflösung: $1\,\%$.
9. Anzeige bei niedrigem Batteriestand.

6.2. Tasten

CHANNEL/SYNC: Einmal drücken, um die Temperatur- und Luftfeuchtigkeitswerte von bis zu 3 Außensensoren anzuzeigen; gedrückt halten, um in den Synchronisationsmodus zu gelangen.

MAX/MIN/CLEAR: Einmal drücken, um die maximale oder minimale Temperatur und Luftfeuchtigkeit anzuzeigen; gedrückt halten, um die Verlaufsdaten zu löschen.

°F/°C/ALL-TIME/24: Drücken Sie diese Taste, um die Temperaturanzeige in °C oder °F auszuwählen; wenn auf der Anzeige die maximale oder minimale Temperatur und Luftfeuchtigkeit angezeigt wird, drücken Sie diese Taste einmal, um das Datenaufzeichnungsintervall zwischen ALL TIME und 24 Stunden einzustellen. Hinweis: Sowohl ALL TIME als auch 24 Stunden beziehen sich auf den Zeitraum seit dem letzten manuellen Löschen der Verlaufsdaten oder dem Einlegen einer neuen Batterie.

6.3. Temperatur- und Luftfeuchtigkeitstendenz

1. $\nearrow$ zeigt an, dass Temperatur und Luftfeuchtigkeit ansteigen.
2. $\rightarrow$ zeigt an, dass Temperatur und Luftfeuchtigkeit unverändert bleiben.
3. $\searrow$ zeigt an, dass Temperatur und Luftfeuchtigkeit abnehmen.

7. Merkmale des Außensensors (Sender)

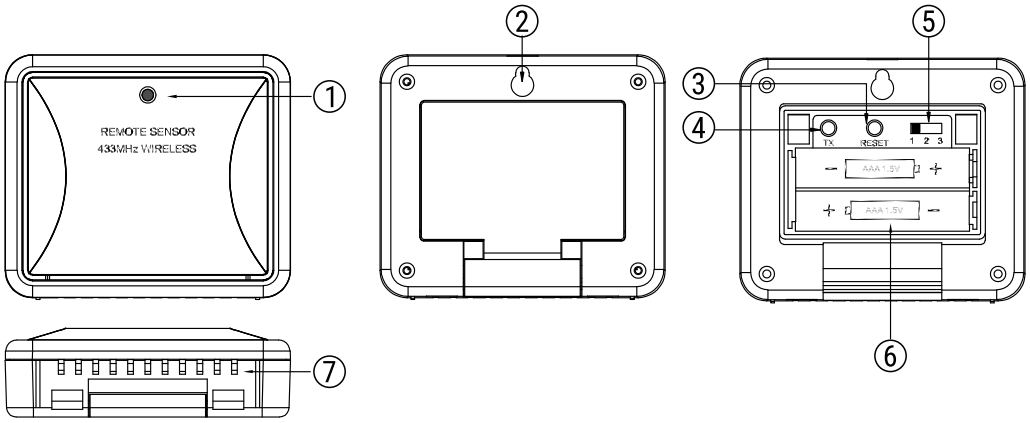

1. TX-LED
2. Wandaufhängung
3. RESET
4. TX
5. Kanal 1.2.3
6. 2x AAA-Batterie
7. Sensoröffnung

7.1. Eigenschaften

1. Batteriefach: Für 2 x AAA-Batterien zur Stromversorgung des Geräts.
2. Regenfeste Ausführung und Wandmontage.
3. Außentemperaturbereich: $-4\,°\mathrm{F} \sim 158\,°\mathrm{F}$ $(-20\,°\mathrm{C} \sim 70\,°\mathrm{C})$.
4. Luftfeuchtigkeitsbereich: $10\,\% \sim 99\,\%$.

7.2. Tasten

CHANNEL-Schalter (1,2,3): Schieben, um Kanal 1, 2 oder 3 einzustellen.
RESET: Einmal drücken, um den Außensensor zurückzusetzen.
TX: Drücken, um Temperatur-/Luftfeuchtigkeitsdaten manuell an den Empfänger zu senden.

8. Einlegen der Batterien und Einrichtung

1. Öffnen Sie das Batteriefach des Außensensors wie in der folgenden Abbildung gezeigt;

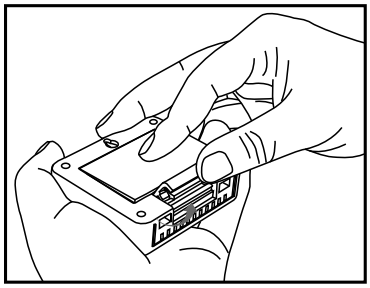

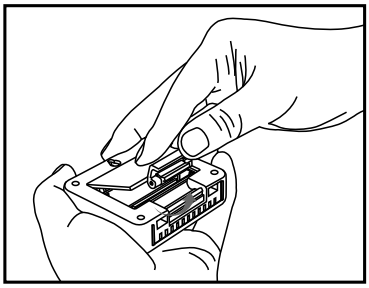

2. Schieben Sie den Kanalwahlschalter im Batteriefach auf den gewünschten Kanal. Für den ersten Sensor können Sie einen beliebigen Kanal wählen, für weitere Sensoren wählen Sie einen noch nicht verwendeten Kanal;

3. Legen Sie 2 AAA-Batterien gemäß der Polaritätsmarkierung ein. Setzen Sie die Batteriefachabdeckung wieder ein;

4. Öffnen Sie das Batteriefach auf der Rückseite der Basisstation und legen Sie 2 AAA-Batterien gemäß der Polaritätsmarkierung ein. Setzen Sie die Abdeckung wieder ein;

5. Drücken Sie die Taste °F / °C auf der Rückseite der Basisstation, um die Temperatur in °F oder °C anzuzeigen.

Hinweis:
Verwenden Sie keine alten und neuen Batterien zusammen.
Mischen Sie keine Alkali-, Standard- (Zink-Kohle) oder wiederaufladbaren (Nickel-Cadmium) Batterien.

Für eine maximale Leistung unter normalen Bedingungen empfehlen wir die Verwendung qualitativ hochwertiger Alkali-Batterien.

Bei niedrigem Batteriestand erscheint ein Symbol für eine schwache Batterie auf der Anzeige der Basisstation.

9. Außensensoren mit der Basisstation synchronisieren

Bitte beachten Sie: Jedes Mal, wenn die Batterien (entweder in der Basisstation oder im Außensensor) ausgetauscht werden oder die Verbindung zwischen Basisstation und Außensensor verloren geht, müssen Sie den folgenden Synchronisationsvorgang durchführen, um die Basisstation und den Außensensor zu koppeln und erneut zu verbinden:

1. Positionieren Sie den Außensensor in der Nähe der Basisstation;

2. Sobald die Batterien in der Basisstation eingelegt sind, blinkt das RF-Signalsymbol (oben links auf der Anzeige der Basisstation) 3 Minuten lang, was bedeutet, dass sich die Basisstation im Synchronisationsmodus befindet: Sie wartet auf die Registrierung von Außensensoren.

3. Wenn nach dem Einlegen der Batterien in die Basisstation 3 Minuten vergangen sind und das RF-Signalsymbol nicht mehr blinkt, halten Sie die Taste CHANNEL/SYNC auf der Rückseite der Basisstation 3–4 Sekunden lang gedrückt, bis das RF-Signalsymbol erneut blinkt, um sie wieder in den Synchronisationsmodus zu versetzen;

4. Legen Sie die Batterien in den Außensensor ein und warten Sie einen Moment, oder drücken Sie einfach die Taste TX oder RESET im Batteriefach des Außensensors. Die Temperatur-/Luftfeuchtigkeitswerte des Außensensors werden auf der Anzeige der Basisstation angezeigt, was bedeutet, dass die Synchronisation abgeschlossen ist.

5. Wenn Sie weitere Außensensoren haben, wiederholen Sie die obigen Schritte, um die Außensensoren zu registrieren (es können bis zu 3 Außensensoren mit einer Basisstation registriert werden);

6. Wenn Sie mehr als einen Sensor registriert haben, drücken Sie die Taste CHANNEL/SYNC an der Basisstation, um den Kanal auszuwählen, der dauerhaft auf der Basisstation angezeigt werden soll. Drücken Sie die Taste CHANNEL/SYNC, bis Sie einen kreisförmigen Pfeil unter der Kanalnummer auf der LCD-Anzeige der Basisstation sehen. Das Gerät wechselt dann automatisch alle 5 Sekunden von Kanal zu Kanal. Drücken Sie die Taste CHANNEL/SYNC, bis der kreisförmige Pfeil verschwindet. Das Gerät hört dann auf, die Kanäle zu wechseln.

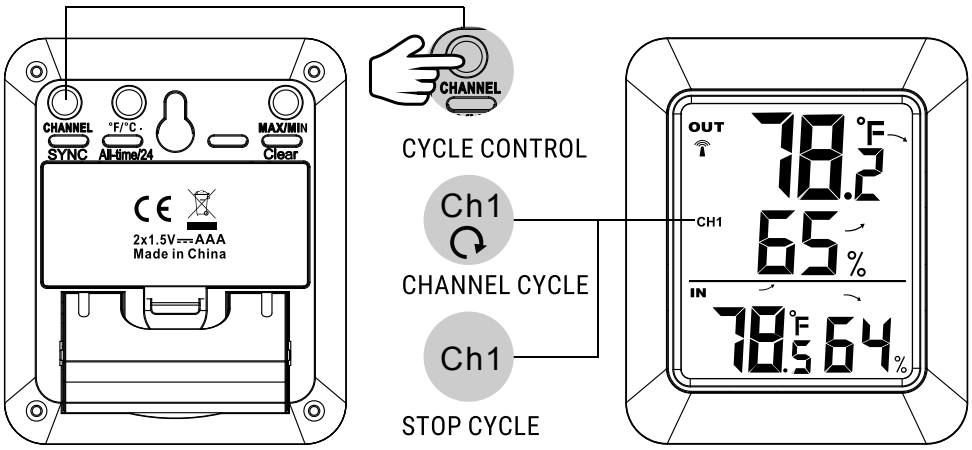

HINWEIS: Wenn Sie weitere Außensensoren haben, wechselt das Gerät während der Synchronisation der Außensensoren mit der Basisstation in den ersten drei Minuten ständig zwischen den Kanälen; danach können Sie einen beliebigen Kanal oder den automatischen Durchlaufmodus auswählen.

10. Aufstellen der Basisstation und des Außensensors

1. Die Innenbasisstation (Empfänger) sollte stets in einem gut belüfteten Innenbereich aufgestellt werden und fern von Lüftungsöffnungen, Heiz- oder Kühlelementen, direkter Sonneneinstrahlung, Fenstern, Türen oder anderen Öffnungen platziert werden.

2. Der Außensensor (Sender) kann auf einer ebenen Fläche im Innen- oder Außenbereich aufgestellt werden. Achten Sie darauf, dass sich der Sensor innerhalb der Übertragungsreichweite der Basisstation und mit möglichst wenigen Hindernissen befindet.

3. Sowohl die Basisstation als auch der Außensensor können an der Wand montiert werden.

HINWEIS: Obwohl der Außensensor regenfest konstruiert ist, muss er stets aufrecht platziert werden, damit kein Regen durch die Lüftungsöffnungen an der Unterseite des Sensors eindringt. Diese Öffnungen ermöglichen es dem Außensensor, die Umgebungstemperatur und Luftfeuchtigkeit präziser und schneller zu erfassen.

11. Maximale und minimale aufgezeichnete Temperatur und Luftfeuchtigkeit

1. Drücken Sie die Taste MAX/MIN/Clear einmal, um die seit dem letzten Zurücksetzen höchsten Innen- und Außentemperaturen/-luftfeuchtigkeiten anzuzeigen. MAX wird auf der Anzeige angezeigt.

2. Drücken Sie die Taste MAX/MIN/Clear erneut, um die seit dem letzten Zurücksetzen niedrigsten Innen- und Außentemperaturen/-luftfeuchtigkeiten anzuzeigen. MIN wird auf der Anzeige angezeigt.

3. Um die MAX/MIN-Aufzeichnungen zu löschen und zurückzusetzen, halten Sie die Taste MAX/MIN/Clear 3 Sekunden lang gedrückt, wenn entweder die MAX- oder MIN-Aufzeichnung auf der LCD-Anzeige angezeigt wird.

4. Wenn entweder die MAX- oder MIN-Aufzeichnung auf der LCD-Anzeige angezeigt wird, drücken Sie die Taste ALL-TIME/24 einmal, um das Datenaufzeichnungsintervall zwischen ALL TIME und 24 Stunden einzustellen. Hinweis: Sowohl ALL TIME als auch 24 Stunden beziehen sich auf den Zeitraum seit dem letzten manuellen Löschen der Verlaufsdaten oder dem Einlegen der Batterien.

12. Kauf zusätzlicher Außensensoren

Die Modellnummer des Außensensors für dieses Gerät lautet TPR65.

Zusätzliche Sensoren können direkt bei Amazon oder ThermoPro über den unten aufgeführten Kundendienst bestellt werden.

13. Technische Daten

1. Übertragungsfrequenz: 433 MHz.
2. Maximale Sendeleistung: 8 mW.
3. Übertragungsreichweite bis zu 200 ft. (Reichweite kann durch Störungen verkürzt sein).
4. Innentemperaturbereich: $-4\,^{\circ}\mathrm{F} \sim 158\,^{\circ}\mathrm{F}$ ($-20\,^{\circ}\mathrm{C} \sim 70\,^{\circ}\mathrm{C}$).
5. Außentemperaturbereich: $-4\,^{\circ}\mathrm{F} \sim 158\,^{\circ}\mathrm{F}$ ($-20\,^{\circ}\mathrm{C} \sim 70\,^{\circ}\mathrm{C}$).
6. Luftfeuchtigkeitsbereich: $10\,\% \sim 99\,\%$.
7. Temperaturtoleranz: +/− 2,0 °F (+/− 1,1 °C).
8. Luftfeuchtigkeitstoleranz: $\pm 2\,\%$ von $30\,\%$ bis $80\,\%$; $\pm 3\,\%$ unter $30\,\%$ und über $80\,\%$.
9. Stromversorgung: 2 x AAA 1,5 V für die Basisstation und 2 x AAA 1,5 V für den Außensensor.

14. FCC-Konformitätserklärung

Dieses Gerät entspricht Teil 15 der FCC-Bestimmungen. Der Betrieb unterliegt den folgenden zwei Bedingungen:

1. Dieses Gerät darf keine schädlichen Störungen verursachen.
2. Dieses Gerät muss alle empfangenen Störungen akzeptieren, einschließlich Störungen, die einen unerwünschten Betrieb verursachen können.

Warnung: Änderungen oder Modifikationen an diesem Gerät, die nicht ausdrücklich von der für die Konformität verantwortlichen Stelle genehmigt wurden, können die Berechtigung des Benutzers zum Betrieb des Geräts erlöschen lassen.

HINWEIS: Dieses Gerät wurde getestet und entspricht den Grenzwerten für ein digitales Gerät der Klasse B gemäß Teil 15 der FCC-Bestimmungen. Diese Grenzwerte sollen einen angemessenen Schutz gegen schädliche Störungen in Wohngebieten bieten. Dieses Gerät erzeugt und verwendet Hochfrequenzenergie und kann diese abstrahlen. Wenn es nicht entsprechend den Anweisungen installiert und verwendet wird, kann es schädliche Störungen des Funkverkehrs verursachen. Es gibt jedoch keine Garantie, dass bei einer bestimmten Installation keine Störungen auftreten. Wenn dieses Gerät schädliche Störungen des Radio- oder Fernsehempfangs verursacht, was durch Aus- und Einschalten des Geräts festgestellt werden kann, wird dem Benutzer empfohlen, die Störungen durch eine oder mehrere der folgenden Maßnahmen zu beheben:

- Richten Sie die Empfangsantenne neu aus oder positionieren Sie sie an einem anderen Ort.
- Vergrößern Sie den Abstand zwischen Gerät und Empfänger.
- Schließen Sie das Gerät an eine Steckdose eines anderen Stromkreises an als den, an dem der Empfänger angeschlossen ist. Wenden Sie sich an den Händler oder einen erfahrenen Radio-/Fernsehtechniker, um Hilfe zu erhalten.

15. Konformitätserklärung

Hiermit erklärt der Hersteller, dass dieses Produkt den grundlegenden Anforderungen und geltenden Bestimmungen der EMV-Richtlinie 2014/30/EU entspricht. Die vollständige Konformitätserklärung finden Sie unter:
`https://itronicsmall.com/eu-declaration-of-conformity/`

16. Entsorgung

Bedeutung des Symbols "Mülltonne"



- Schützen Sie unsere Umwelt: Entsorgen Sie Elektrogeräte nicht im Hausmüll.
- Bitte geben Sie Elektrogeräte, die Sie nicht mehr verwenden, an den dafür vorgesehenen Sammelstellen ab.
- Dies hilft, mögliche Auswirkungen einer unsachgemäßen Entsorgung auf die Umwelt und die menschliche Gesundheit zu vermeiden.
- Dies trägt zum Recycling und zu anderen Formen der Wiederverwertung von Elektro- und Elektronikgeräten bei.
- Informationen darüber, wo das Gerät entsorgt werden kann, erhalten Sie bei Ihrer Gemeindeverwaltung.

16.1. VORSICHT: Batterien/Akkus dürfen nicht mit dem Hausmüll entsorgt werden!

- Die Batterien müssen aus dem Gerät entnommen werden.
- Bringen Sie verbrauchte Batterien zu einer geeigneten Sammelstelle oder zu einem Händler.

- Ihre Stadt- oder Gemeindeverwaltung kann Auskunft über öffentliche Sammelstellen geben.

Dieses Symbol befindet sich auf Batterien/Akkus, die folgende Schadstoffe enthalten:

- Pb = enthält Blei
- Cd = enthält Cadmium
- Hg = enthält Quecksilber
- Li = enthält Lithium

17. Eingeschränkte einjährige Garantie

ThermoPro garantiert, dass dieses Produkt für einen Zeitraum von einem Jahr ab Kaufdatum frei von Material-, Fertigungs- und Verarbeitungsfehlern ist.

Sollten Reparaturen oder Servicearbeiten im Rahmen dieser Garantie erforderlich sein, wenden Sie sich telefonisch oder per E-Mail an den Kundendienst, um Anweisungen zum Verpacken und Versenden des Produkts an ThermoPro zu erhalten.

Diese Garantie gibt Ihnen bestimmte gesetzliche Rechte, und Sie haben möglicherweise weitere Rechte, die von Land zu Land unterschiedlich sind.

17.1. Kundendienst

- Telefon: 1-877-515-7797 (nur USA & Kanada)
  44-203-769-1321 (UK)
- E-Mail: service@buythermopro.com
- Geschäftszeiten: Werktags 8:00 – 20:00 Uhr EST (nur USA & Kanada)
  13:00 – 12:00 Uhr MEZ (UK)

Distributor
Sunnysoft s.r.o.
Kovanecká 2390/1a
190 00, Praha 9 - Libeň
www.sunnysoft.cz

V20190225 CS

ThermoPro

Bezdrátový monitor vnitřní/venkovní vlhkosti a teploty – Návod k použití



Model č.: TP-60S

1. Úvod

Blahopřejeme vám k zakoupení bezdrátového monitoru vnitřní a venkovní vlhkosti a teploty. Nyní budete moci znát venkovní i vnitřní teplotu a vlhkost, aniž byste museli opustit svůj domov.

2. Obecná upozornění

2.1. NEBEZPEČÍ!

Toto zařízení obsahuje elektronické součásti, které jsou napájeny z elektrického zdroje (napájecí zdroj a/nebo baterie). Nedovolte dětem používat zařízení bez dozoru. Zařízení používejte pouze způsobem popsaným v návodu, jinak hrozí nebezpečí úrazu elektrickým proudem.

Děti by měly zařízení používat pouze pod dohledem dospělé osoby. Obalový materiál, jako jsou plastové sáčky a gumičky, uchovávejte mimo dosah dětí, neboť představuje nebezpečí udušení.

Baterie uchovávejte mimo dosah dětí. Dbejte na správné vložení baterií. Vybité nebo poškozené baterie mohou při kontaktu s pokožkou způsobit popáleniny. V případě potřeby použijte vhodné ochranné rukavice.

2.2. NEBEZPEČÍ!

Nevystavujte zařízení vysokým teplotám. Používejte pouze doporučené baterie. Nezkratujte zařízení ani baterie a nevhazujte je do ohně. Nadměrné teplo nebo nesprávná manipulace mohou způsobit zkrat, požár nebo výbuch!

2.3. POZNÁMKA!

Zařízení nerozebírejte. V případě závady kontaktujte svého prodejce. Prodejce se obrátí na servisní středisko a v případě potřeby zařízení odešle k opravě.

Používejte pouze doporučené baterie. Slabé nebo vybité baterie vždy vyměňte za nové, kompletní sadu baterií s plnou kapacitou. Nepoužívejte baterie různých značek ani s různou kapacitou. Pokud zařízení delší dobu nepoužíváte, baterie z něj vyjměte.

2.4. Pokyny pro čištění

Před čištěním odpojte zařízení od napájení nebo vyjměte baterie.

K čištění vnějšího povrchu zařízení používejte pouze suchý hadřík. Nepoužívejte žádné čisticí kapaliny, abyste nepoškodili elektroniku.

3. Rady a tipy

Pokud se přijímač nepřipojí k vysílači, vyzkoušejte následující:

- Stiskněte a podržte tlačítko CHANNEL/SYNC na základnové stanici a poté stiskněte tlačítko TX na vysílači.
- Přemístěte základnovou stanici a/nebo vzdálenou jednotku, dokud nebude navázáno spojení.
- Signály z jiných elektronických zařízení mohou způsobovat rušení. Umístěte základnovou stanici a přijímač dál od těchto zařízení.
- Vysílač nemusí v extrémních teplotách správně fungovat kvůli napájení z baterií. Vyměňte baterie nebo jednotka obnoví správnou funkci za mírnějšího počasí.
- Pokud je základnová stanice připevněna magnetem k chladničce nebo kovovému předmětu, může být přenos kratší. Sejměte základnovou stanici z chladničky či kovového předmětu nebo umístěte základnovou stanici a vzdálené čidlo co nejblíže k sobě.
- Pokud je vlhkost nižší než 10 %, zobrazí se LLL.

4. Upozornění

- Nevystavujte jednotku nadměrné síle, otřesům, prachu, teplotě ani vlhkosti.
- Neponořujte jednotku do vody.
- Nevyšroubovávejte žádné šrouby.
- Nelikvidujte jednotku v ohni. MŮŽE EXPLODOVAT.
- Uchovávejte jednotku mimo dosah malých dětí. Jednotka nebo její části mohou představovat nebezpečí udušení.
- Nikdy se nepokoušejte dobíjet baterie jakýmkoli způsobem.
- Jednotku zlikvidujte v souladu se zákonem a pokud možno ji recyklujte.

5. Součásti

1. Jedna základnová stanice (přijímač).
2. Jedno vzdálené čidlo (vysílač).

Přestože je vzdálené čidlo navrženo jako odolné proti dešti, musí být vždy umístěno směrem nahoru, aby se dovnitř čidla nedostal déšť skrz větrací otvory na jeho spodní straně, které slouží k tomu, aby čidlo přesněji a rychleji zjišťovalo teplotu a vlhkost okolního prostředí.

6. Funkce vnitřní základnové stanice (přijímače)

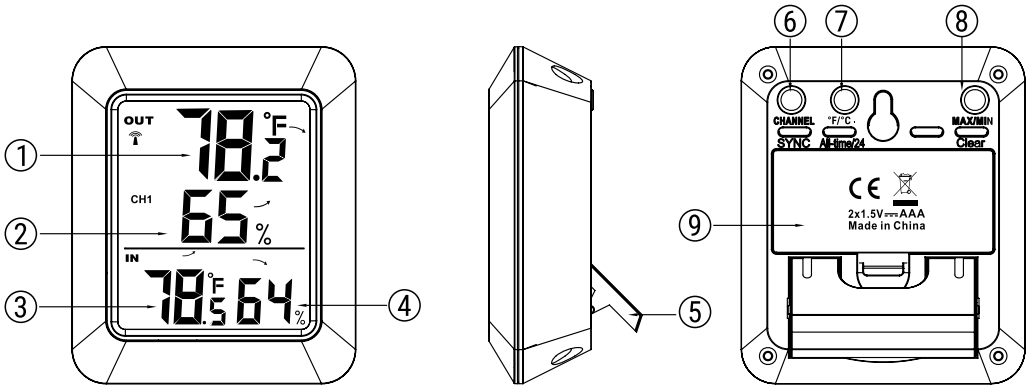

1. Venkovní teplota
2. Venkovní vlhkost
3. Vnitřní teplota
4. Vnitřní vlhkost
5. Stojánek
6. Channel/SYNC
7. °C/°F/All time/24
8. MAX/MIN/Clear
9. Prostor pro baterie

6.1. Vlastnosti

1. LCD displej: Zobrazuje aktuální venkovní vlhkost/teplotu a vnitřní vlhkost/teplotu.
2. Prostor pro baterie: Pojme 2 baterie AAA pro napájení jednotky.
3. Konstrukce pro postavení na stůl i pro montáž na stěnu.
4. Rozsah vnitřní teploty: $-4\,^{\circ}\mathrm{F} \sim 158\,^{\circ}\mathrm{F}$ ($-20\,^{\circ}\mathrm{C} \sim 70\,^{\circ}\mathrm{C}$).
5. Rozsah vlhkosti: $10\,\% \sim 99\,\%$.
6. Jednotka zobrazení teploty: volitelná °C nebo °F.
7. Rozlišení teploty: 0,1 °C/°F.
8. Rozlišení vlhkosti: 1 %.
9. Indikace vybité baterie.

6.2. Tlačítka

CHANNEL/SYNC: Stiskněte jednou pro zobrazení údajů o teplotě a vlhkosti až ze 3 venkovních vzdálených čidel; stisknutím a podržením tohoto tlačítka přejdete do režimu synchronizace.

MAX/MIN/CLEAR: Stiskněte jednou pro zobrazení maximální nebo minimální teploty a vlhkosti; stisknutím a podržením vymažete historii dat.

°F/°C/ALL-TIME/24: Stisknutím vyberete zobrazení teploty ve °C nebo °F; když displej zobrazuje maximální nebo minimální teplotu a vlhkost, jedním stisknutím tohoto tlačítka nastavíte časový interval záznamu maximálních a minimálních dat mezi ALL TIME (celá doba) nebo 24 hodin. Poznámka: Jak ALL TIME, tak 24 hodin představují dobu od okamžiku, kdy jste naposledy ručně vymazali historii dat nebo vložili novou baterii.

6.3. Trend teploty a vlhkosti

1. ↗ označuje rostoucí trend teploty a vlhkosti.
2. → označuje neměnný trend teploty a vlhkosti.
3. ↘ označuje klesající trend teploty a vlhkosti.

7. Funkce venkovního vzdáleného čidla (vysílače)

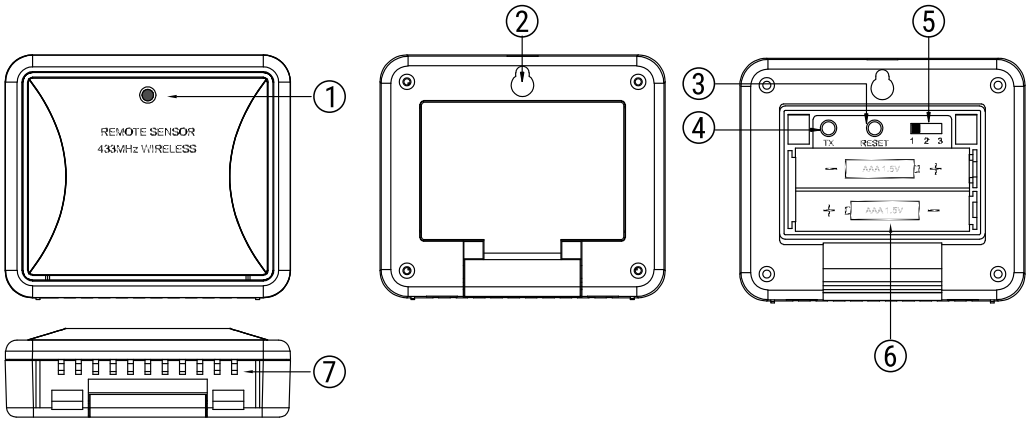

1. TX LED
2. Otvor pro zavěšení na stěnu
3. RESET
4. TX
5. Kanál 1.2.3
6. 2x baterie AAA
7. Detekční otvor čidla

7.1. Vlastnosti

1. Prostor pro baterie: Pojme 2 baterie AAA pro napájení jednotky.
2. Konstrukce odolná proti dešti a vhodná pro montáž na stěnu.
3. Rozsah venkovní teploty: $-4\,^{\circ}\mathrm{F} \sim 158\,^{\circ}\mathrm{F}$ ($-20\,^{\circ}\mathrm{C} \sim 70\,^{\circ}\mathrm{C}$).
4. Rozsah vlhkosti: $10\,\% \sim 99\,\%$.

7.2. Tlačítka

Volič CHANNEL (1,2,3): Posuňte pro nastavení kanálu 1, 2 nebo 3.
RESET: Jedním stisknutím vzdálené čidlo resetujete.
TX: Stisknutím ručně odešlete data o teplotě/vlhkosti do přijímače.

8. Vložení baterií a nastavení

1. Otevřete prostor pro baterie vzdáleného čidla podle níže uvedeného obrázku;

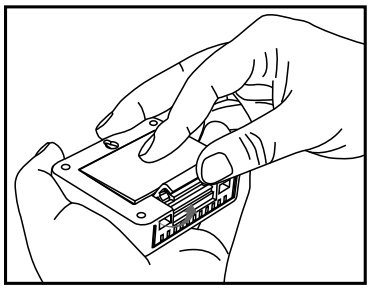
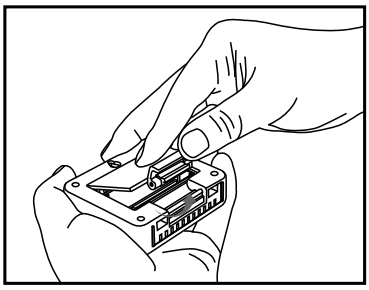

2. Posuňte přepínač volby kanálu uvnitř prostoru pro baterie na požadovaný kanál. Pro první vzdálené čidlo můžete zvolit jakýkoli kanál, pro další čidla zvolte libovolný nepoužitý kanál;
3. Vložte (2) baterie AAA podle označení polarity. Nasaďte zpět kryt prostoru pro baterie;
4. Otevřete prostor pro baterie na zadní straně základnové stanice a vložte (2) baterie AAA podle označení polarity. Nasaďte zpět kryt prostoru;
5. Stisknutím tlačítka °F / °C na zadní straně základnové stanice zobrazíte teplotu ve °F nebo °C.

Poznámka:
Nekombinujte staré a nové baterie.
Nekombinujte alkalické, standardní (zinkouhlíkové) ani dobíjecí (nikl-kadmiové) baterie.

Pro maximální výkon za běžných podmínek doporučujeme používat kvalitní alkalické baterie.

Pokud je napětí baterií nízké, na displeji základnové stanice se zobrazí ikona vybité baterie.

9. Synchronizace vzdálených čidel se základnovou stanicí

Upozornění: pokaždé, když dojde k výměně baterií (vložených do základnové stanice nebo vzdáleného čidla) nebo když základnová stanice / vzdálené čidlo ztratí spojení, postupujte podle níže uvedeného synchronizačního postupu pro spárování a opětovné připojení základnové stanice a vzdáleného čidla:

1. Umístěte vzdálené čidlo do blízkosti základnové stanice;
2. Jakmile jsou v základnové stanici vloženy baterie, ikona RF signálu (umístěná v levé horní části displeje základnové stanice) bude blikat po dobu 3 minut, což znamená, že základnová stanice je v režimu synchronizace: čeká na registraci vzdálených čidel.
3. Pokud uplynuly 3 minuty od vložení baterií do základnové stanice a ikona RF signálu již nebliká, stiskněte a podržte tlačítko CHANNEL/SYNC na zadní straně základnové stanice po dobu 3–4 sekund, dokud ikona RF signálu opět nezačne blikat, čímž se režim synchronizace znovu aktivuje;
4. Vložte baterie do vzdáleného čidla a chvíli počkejte, případně stiskněte tlačítko TX nebo RESET uvnitř prostoru pro baterie vzdáleného čidla; teplota/vlhkost vzdáleného čidla se zobrazí na displeji základnové stanice, což značí dokončení synchronizace.
5. Pokud máte další vzdálená čidla, opakujte výše uvedené kroky pro jejich registraci (k jedné základnové stanici lze registrovat až 3 vzdálená čidla);
6. Pokud jste zaregistrovali více než jedno čidlo, stisknutím tlačítka CHANNEL/SYNC na základnové stanici vyberete kanál vzdáleného čidla, který chcete trvale zobrazovat na základnové stanici. Tlačítko CHANNEL/SYNC tiskněte, dokud se na LCD displeji základnové stanice pod číslem kanálu nezobrazí kruhová šipka. Jednotka bude poté automaticky procházet kanály, přepínat z jednoho na druhý každých 5 sekund. Tiskněte tlačítko CHANNEL/SYNC, dokud kruhová šipka nezmizí. Jednotka přestane kanály střídat.

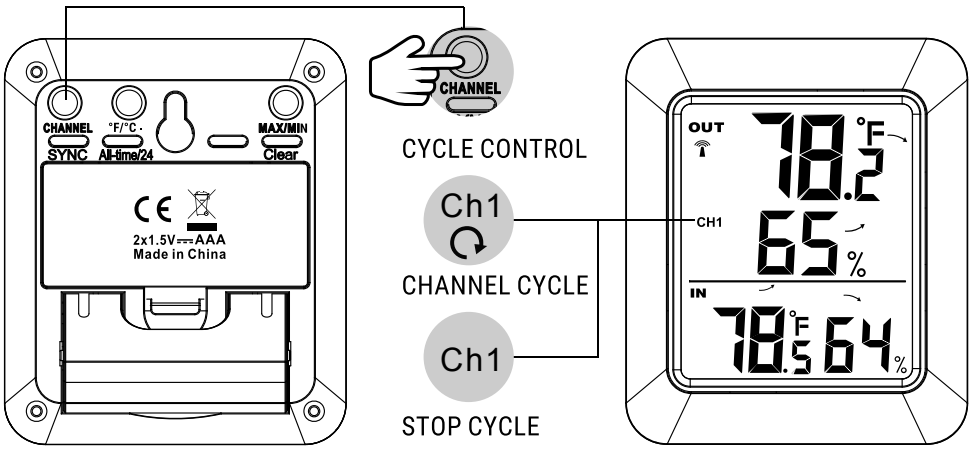

POZNÁMKA: Pokud máte další vzdálená čidla, při jejich synchronizaci se základnovou stanicí bude jednotka po první tři minuty neustále přepínat z kanálu na kanál; poté si můžete vybrat libovolný kanál nebo režim automatického procházení.

10. Umístění základnové stanice a vzdáleného čidla

1. Vnitřní základnová stanice (přijímač) by měla být vždy umístěna v dobře větraném vnitřním prostoru a mimo větrací otvory, topná či chladicí tělesa, přímé sluneční světlo, okna, dveře nebo jakékoli jiné otvory.

2. Vzdálené čidlo (vysílač) lze umístit na rovnou plochu v interiéru nebo exteriéru. Ujistěte se, že je čidlo v dosahu přenosu od základnové stanice a s minimem překážek.

3. Základnovou stanici i vzdálené čidlo lze namontovat na stěnu.

POZNÁMKA: Přestože je vzdálené čidlo navrženo jako odolné proti dešti, musí být vždy umístěno směrem nahoru, aby se dovnitř čidla nedostal déšť skrz větrací otvory na jeho spodní straně, které slouží k tomu, aby čidlo přesněji a rychleji zjišťovalo teplotu a vlhkost okolního prostředí.

11. Maximální a minimální zaznamenaná teplota a vlhkost

1. Jedním stisknutím tlačítka MAX/MIN/Clear zobrazíte nejvyšší vnitřní a venkovní teploty/vlhkosti zaznamenané od posledního resetu. Na displeji se zobrazí MAX.

2. Dalším stisknutím tlačítka MAX/MIN/Clear zobrazíte nejnižší vnitřní a venkovní teploty/vlhkosti zaznamenané od posledního resetu. Na displeji se zobrazí MIN.

3. Chcete-li vymazat a resetovat záznamy max/min, stiskněte a podržte tlačítko MAX/MIN/Clear po dobu 3 sekund, když je na LCD displeji zobrazen záznam MAX nebo MIN.

4. Když je na LCD displeji zobrazen záznam MAX nebo MIN, jedním stisknutím tlačítka ALL-TIME/24 nastavíte časový interval záznamu dat mezi ALL TIME nebo 24 hodin. Poznámka: Jak ALL TIME, tak 24 hodin představují dobu od okamžiku, kdy jste naposledy ručně vymazali historii dat nebo vložili baterie.

12. Nákup dalších vzdálených čidel

Číslo modelu vzdáleného čidla pro tuto jednotku je TPR65.

Další čidla lze objednat přímo prostřednictvím Amazonu nebo ThermoPro kontaktováním naší zákaznické podpory uvedené níže.

13. Specifikace

1. Frekvence přenosu: 433 MHz.
2. Maximální vysílací výkon: 8 mW.
3. Dosah přenosu až 200 ft (dosah může být kratší v závislosti na přítomném rušení).
4. Rozsah vnitřní teploty: $-4\,^{\circ}\mathrm{F} \sim 158\,^{\circ}\mathrm{F}$ ($-20\,^{\circ}\mathrm{C} \sim 70\,^{\circ}\mathrm{C}$).
5. Rozsah venkovní teploty: $-4\,^{\circ}\mathrm{F} \sim 158\,^{\circ}\mathrm{F}$ ($-20\,^{\circ}\mathrm{C} \sim 70\,^{\circ}\mathrm{C}$).
6. Rozsah vlhkosti: $10\,\% \sim 99\,\%$.
7. Tolerance teploty: +/− 2,0 °F (+/− 1,1 °C).
8. Tolerance vlhkosti: $\pm 2\,\%$ od 30 % do 80 %; $\pm 3\,\%$ pod 30 % a nad 80 %.
9. Napájení: 2x AAA 1,5 V pro základnovou jednotku a 2x AAA 1,5 V pro vzdálené čidlo.

14. Prohlášení o shodě FCC

Toto zařízení splňuje část 15 pravidel FCC. Provoz podléhá následujícím dvěma podmínkám:

1. Toto zařízení nesmí způsobovat škodlivé rušení.
2. Toto zařízení musí přijmout jakékoli přijaté rušení, včetně rušení, které může způsobit nežádoucí provoz.

Upozornění: Změny nebo úpravy této jednotky, které nebyly výslovně schváleny stranou odpovědnou za shodu, mohou vést ke ztrátě oprávnění uživatele k provozu zařízení.

POZNÁMKA: Toto zařízení bylo testováno a bylo zjištěno, že splňuje limity pro digitální zařízení třídy B v souladu s částí 15 pravidel FCC. Tyto limity jsou navrženy tak, aby poskytovaly přiměřenou ochranu proti škodlivému rušení v obytných instalacích. Toto zařízení generuje, používá a může vyzařovat vysokofrekvenční energii a pokud není instalováno a používáno v souladu s pokyny, může způsobit škodlivé rušení rádiové komunikace. Není však zaručeno, že k rušení v konkrétní instalaci nedojde. Pokud toto zařízení způsobuje škodlivé rušení rádiového nebo televizního příjmu, což lze zjistit vypnutím a zapnutím zařízení, doporučujeme uživateli pokusit se rušení odstranit jedním nebo více z následujících opatření:

- Změňte orientaci nebo přemístěte přijímací anténu.
- Zvětšete vzdálenost mezi zařízením a přijímačem.
- Připojte zařízení do zásuvky na jiném okruhu, než ke kterému je připojen přijímač. Poraďte se s prodejcem nebo zkušeným rádiovým/televizním technikem.

15. Prohlášení o shodě

Výrobce tímto prohlašuje, že tento výrobek splňuje základní požadavky a příslušná ustanovení směrnice EMC 2014/30/EU. Úplné prohlášení o shodě naleznete na adrese:
`https://itronicsmall.com/eu-declaration-of-conformity/`

16. Likvidace

Význam symbolu „popelnice"



- Chraňte naše životní prostředí: nelikvidujte elektrická zařízení s domovním odpadem.
- Vraťte prosím všechna elektrická zařízení, která již nebudete používat, na sběrná místa určená k jejich likvidaci.
- Pomůžete tím předejít možným dopadům nesprávné likvidace na životní prostředí a lidské zdraví.
- Přispějete tím k recyklaci a jiným formám opětovného využití elektrických a elektronických zařízení.
- Informace o tom, kde lze zařízení zlikvidovat, získáte u svého místního úřadu.

16.1. POZOR: Baterie/dobíjecí baterie nesmí být likvidovány s domovním odpadem!

- Baterie musí být ze spotřebiče vyjmuty.
- Použité baterie odneste na příslušné sběrné místo nebo k prodejci.
- Informace o veřejných sběrných místech vám poskytne vaše obec nebo místní úřad.

Tento symbol najdete na bateriích/dobíjecích bateriích, které obsahují nebezpečné látky:

- Pb = obsahuje olovo
- Cd = obsahuje kadmium
- Hg = obsahuje rtuť
- Li = obsahuje lithium

17. Omezená jednoletá záruka

Společnost ThermoPro zaručuje, že tento výrobek bude bez vad součástí, materiálů a zpracování po dobu jednoho roku od data zakoupení.

Pokud bude potřeba jakákoli oprava nebo servis v rámci této záruky, kontaktujte zákaznický servis telefonicky nebo e-mailem pro pokyny, jak zabalit a odeslat výrobek společnosti ThermoPro.

Tato záruka vám poskytuje konkrétní zákonná práva a můžete mít také další práva, která se liší podle státu.

17.1. Zákaznický servis

- Telefon: 1-877-515-7797 (pouze USA a Kanada)
  44-203-769-1321 (Velká Británie)
- E-mail: service@buythermopro.com
- Provozní doba: Pracovní dny 8:00 – 20:00 EST (pouze USA a Kanada)
  13:00 – 12:00 SEČ (Velká Británie)

Distributor
Sunnysoft s.r.o.
Kovanecká 2390/1a
190 00, Praha 9 - Libeň
www.sunnysoft.cz

V20190225 SK

ThermoPro

Bezdrôtový monitor vnútornej/vonkajšej vlhkosti a teploty – Návod na použitie



Č. modelu: TP-60S

1. Úvod

Blahoželáme vám k zakúpeniu bezdrôtového monitora vnútornej/vonkajšej vlhkosti a teploty. Odteraz budete môcť poznať vonkajšiu/vnútornú teplotu a vlhkosť bez toho, aby ste museli opustiť interiér.

2. Všeobecné upozornenia

2.1. NEBEZPEČENSTVO!

Toto zariadenie obsahuje elektronické komponenty, ktoré fungujú prostredníctvom zdroja napájania (napájací zdroj a/alebo batérie). Nedovoľte deťom používať zariadenie bez dozoru. Zariadenie používajte len tak, ako je opísané v návode, inak hrozí riziko zásahu elektrickým prúdom.

Deti by mali zariadenie používať len pod dohľadom dospelej osoby. Obalový materiál, ako sú plastové vrecká a gumičky, uchovávajte mimo dosahu detí, pretože predstavujú riziko udusenia.

Batérie uchovávajte mimo dosahu detí. Uistite sa, že batérie vkladáte správne. Vybité alebo poškodené batérie môžu pri kontakte s pokožkou spôsobiť popáleniny. V prípade potreby použite vhodné ochranné rukavice.

2.2. NEBEZPEČENSTVO!

Nevystavujte zariadenie vysokým teplotám. Používajte len odporúčané batérie. Zariadenie ani batérie neskratujte ani ich nehádžte do ohňa. Nadmerné teplo alebo nesprávna manipulácia môžu spôsobiť skrat, požiar alebo výbuch!

2.3. POZNÁMKA!

Zariadenie nerozoberajte. V prípade poruchy kontaktujte svojho predajcu. Predajca sa spojí so servisným strediskom a v prípade potreby zariadenie odošle na opravu.

Používajte len odporúčané batérie. Slabé alebo vybité batérie vždy vymeňte za novú kompletnú sadu batérií s plnou kapacitou. Nepoužívajte batérie rôznych značiek alebo s rôznou kapacitou. Ak sa zariadenie dlhší čas nepoužíva, batérie by sa mali z neho vybrať.

2.4. Poznámky k čisteniu

Pred čistením odpojte zariadenie od napájania alebo z neho vyberte batérie.

Na čistenie vonkajšieho povrchu zariadenia používajte len suchú handričku. Nepoužívajte žiadne čistiace tekutiny, aby ste predišli poškodeniu elektroniky.

3. Rady a tipy

Ak sa prijímač nepripojí k vysielaču, skúste nasledovné:

- Stlačte a podržte tlačidlo CHANNEL/SYNC na základňovej stanici a potom stlačte tlačidlo TX na vysielači.
- Premiestnite základňovú stanicu a/alebo diaľkovú jednotku, kým sa nenadviaže spojenie.
- Signály z iných elektronických zariadení môžu spôsobovať rušenie. Základňovú stanicu a prijímač umiestnite ďalej od týchto zariadení.
- Pri extrémnych teplotách nemusí vysielač správne fungovať z dôvodu napájania batérií. Vymeňte batérie alebo jednotka obnoví správnu funkciu pri miernejšom počasí.
- Ak je základňová stanica pripevnená k chladničke alebo kovovému predmetu pomocou magnetu, prenos môže byť kratší. Odstráňte základňovú stanicu z chladničky alebo kovového predmetu, prípadne umiestnite základňovú stanicu a diaľkový snímač čo najbližšie k sebe.
- Ak je vlhkosť nižšia ako 10 %, zobrazí sa LLL.

4. Upozornenia

- Nevystavujte jednotku nadmernej sile, nárazom, prachu, teplote ani vlhkosti.
- Neponárajte jednotku do vody.
- Neodstraňujte žiadne skrutky.
- Túto jednotku nelikvidujte v ohni. MÔŽE EXPLODOVAŤ.
- Udržiavajte jednotku mimo dosahu malých detí. Jednotka alebo jej časti môžu predstavovať riziko udusenia.
- Nikdy sa nepokúšajte batérie nabíjať akýmkoľvek iným spôsobom.
- Jednotku likvidujte v súlade s predpismi a podľa možnosti recyklujte.

5. Komponenty

1. Jedna základňová stanica (prijímač).
2. Jeden diaľkový snímač (vysielač).

Hoci je diaľkový snímač navrhnutý ako odolný voči dažďu, vždy musí byť umiestnený smerom nahor, aby sa dažďová voda nedostala dovnútra snímača cez vetracie otvory na spodnej strane, ktoré slúžia na to, aby diaľkový snímač mohol presnejšie a rýchlejšie zisťovať teplotu a vlhkosť prostredia.

6. Funkcie vnútornej základňovej stanice (prijímača)

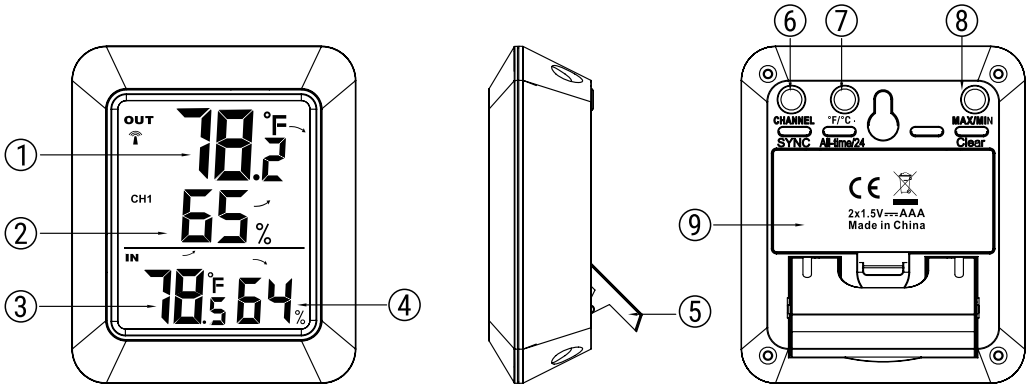

1. Vonkajšia teplota
2. Vonkajšia vlhkosť
3. Vnútorná teplota
4. Vnútorná vlhkosť
5. Stojan
6. Channel/SYNC
7. °C/°F/All time/24
8. MAX/MIN/Clear
9. Priehradka na batérie

6.1. Vlastnosti

1. LCD displej: Zobrazuje aktuálnu vonkajšiu vlhkosť/teplotu a vnútornú vlhkosť/teplotu.
2. Priehradka na batérie: Obsahuje 2 batérie AAA na napájanie jednotky.
3. Dizajn na postavenie na stôl alebo upevnenie na stenu.
4. Rozsah vnútornej teploty: $-4\,°\mathrm{F} \sim 158\,°\mathrm{F}$ $(-20\,°\mathrm{C} \sim 70\,°\mathrm{C})$.
5. Rozsah vlhkosti: $10\,\% \sim 99\,\%$.
6. Jednotka zobrazenia teploty: voliteľne °C alebo °F.
7. Rozlíšenie teploty: 0.1 °C/°F.
8. Rozlíšenie vlhkosti: 1 %.
9. Indikácia slabej batérie.

6.2. Tlačidlá

CHANNEL/SYNC: Jedným stlačením zobrazíte hodnoty teploty a vlhkosti až z 3 vonkajších diaľkových snímačov; stlačením a podržaním tohto tlačidla vstúpite do režimu synchronizácie.

MAX/MIN/CLEAR: Jedným stlačením zobrazíte maximálnu alebo minimálnu teplotu a vlhkosť; stlačením a podržaním vymažete historické údaje.

°F/°C/ALL-TIME/24: Stlačením vyberiete zobrazenie teploty v °C alebo °F; keď displej zobrazuje maximálnu alebo minimálnu teplotu a vlhkosť, jedným stlačením tohto tlačidla nastavíte časový interval záznamu maximálnych a minimálnych údajov medzi ALL TIME (celé obdobie) alebo 24 hodín. Poznámka: ALL TIME aj 24 hodín predstavujú čas od posledného manuálneho vymazania historických údajov alebo inštalácie novej batérie.

6.3. Trend teploty a vlhkosti

1. ↗ označuje, že teplota a vlhkosť majú vzostupný trend.
2. → označuje, že teplota a vlhkosť sa nemenia.
3. ↘ označuje, že teplota a vlhkosť majú klesajúci trend.

7. Funkcie vonkajšieho diaľkového snímača (vysielača)

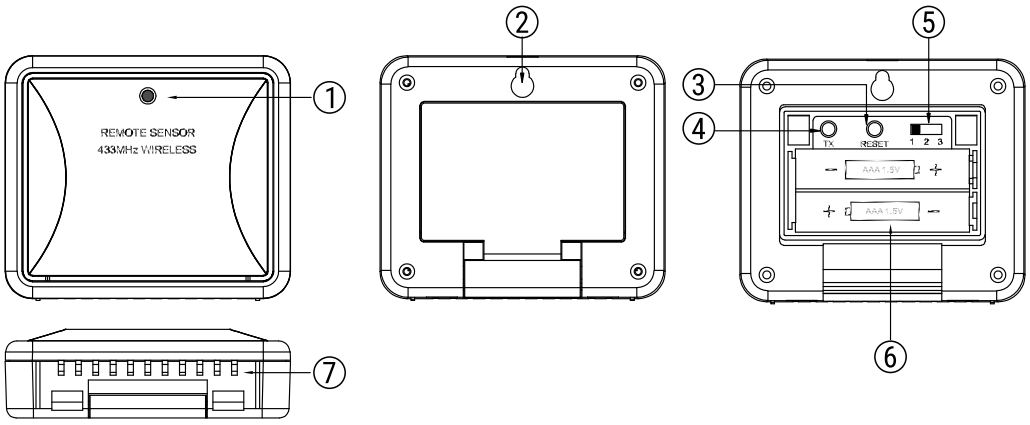

1. LED dióda TX
2. Otvor na zavesenie na stenu
3. RESET
4. TX
5. Kanál 1.2.3

6. 2*AAA batérie
7. Detekčný port snímača

7.1. Vlastnosti

1. Priehradka na batérie: Obsahuje 2 batérie AAA na napájanie jednotky.
2. Dizajn odolný voči dažďu a na upevnenie na stenu.
3. Rozsah vonkajšej teploty: $-4\,^{\circ}\mathrm{F} \sim 158\,^{\circ}\mathrm{F}$ ($-20\,^{\circ}\mathrm{C} \sim 70\,^{\circ}\mathrm{C}$).
4. Rozsah vlhkosti: $10\,\% \sim 99\,\%$.

7.2. Tlačidlá

Volič CHANNEL (1,2,3): Posunutím nastavte kanál 1, 2 alebo 3.
RESET: Jedným stlačením resetujete diaľkový snímač.
TX: Stlačením manuálne odošlete údaje o teplote/vlhkosti do prijímača.

8. Inštalácia batérií a nastavenie

1. Otvorte priehradku na batérie diaľkového snímača podľa obrázka nižšie;

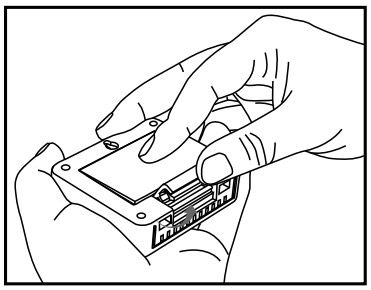

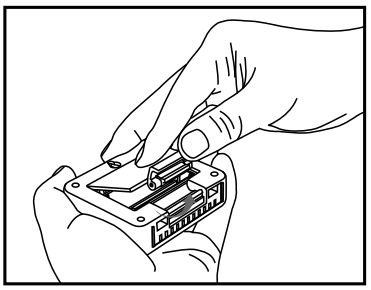

2. Posuňte prepínač voliča kanála vo vnútri priehradky na batérie na požadovaný kanál. Pre prvý diaľkový snímač môžete vybrať akýkoľvek kanál, pre ďalšie diaľkové snímače vyberte ktorýkoľvek nepoužitý kanál;
3. Vložte (2) batérie AAA podľa značiek polarity. Nasaďte späť kryt priehradky na batérie;
4. Otvorte priehradku na batérie na zadnej strane základňovej stanice a vložte (2) batérie AAA podľa značiek polarity. Nasaďte späť dvierka priehradky;
5. Stlačením tlačidla °F / °C na zadnej strane základňovej stanice zobrazíte teplotu v °F alebo °C.

Poznámka:
Nemiešajte staré a nové batérie.
Nemiešajte alkalické, štandardné (zinkouhlíkové) alebo nabíjateľné (niklovo-kadmiové) batérie.

Pre maximálny výkon za bežných podmienok odporúčame používať kvalitné alkalické batérie.

Ak je úroveň nabitia batérie nízka, na displeji základňovej stanice sa zobrazí ikona vybitej batérie.

9. Synchronizácia diaľkových snímačov so základňovou stanicou

Upozorňujeme: vždy, keď sa vymenia batérie (vložené v základňovej stanici alebo diaľkovom snímači) alebo keď základňová stanica/diaľkový snímač stratia spojenie, postupujte podľa nižšie uvedeného synchronizačného postupu na spárovanie a opätovné prepojenie základňovej stanice a diaľkového snímača:

1. Umiestnite diaľkový snímač blízko základňovej stanice;

2. Po vložení batérií do základňovej stanice začne ikona RF signálu (umiestnená v ľavej hornej časti displeja základňovej stanice) blikať počas 3 minút, čo znamená, že základňová stanica je v režime synchronizácie: čaká na registráciu diaľkových snímačov.

3. Ak po vložení batérií do základňovej stanice uplynuli 3 minúty a ikona RF signálu už nebliká, stlačte a podržte tlačidlo CHANNEL/SYNC na zadnej strane základňovej stanice na 3–4 sekundy, kým ikona RF signálu znova nezabliká, čím sa zariadenie vráti do režimu synchronizácie;

4. Vložte batérie do diaľkového snímača a chvíľu počkajte, prípadne stlačte tlačidlo TX alebo RESET vo vnútri priehradky na batérie diaľkového snímača. Na displeji základňovej stanice sa zobrazí teplota/vlhkosť diaľkového snímača, čo znamená, že synchronizácia je dokončená.

5. Ak máte ďalšie diaľkové snímače, opakujte vyššie uvedené kroky na ich registráciu (k jednej základňovej stanici je možné zaregistrovať až 3 diaľkové snímače);

6. Ak ste zaregistrovali viac ako jeden snímač, stlačením tlačidla CHANNEL/SYNC na základňovej stanici vyberte kanál diaľkového snímača, ktorý chcete trvalo zobrazovať na základňovej stanici. Stlačte tlačidlo CHANNEL/SYNC, kým sa na LCD displeji základňovej stanice pod číslom kanála neobjaví kruhová šípka. Jednotka potom bude automaticky prepínať kanály každých 5 sekúnd. Stlačte tlačidlo CHANNEL/SYNC, kým kruhová šípka nezmizne. Jednotka prestane prepínať.

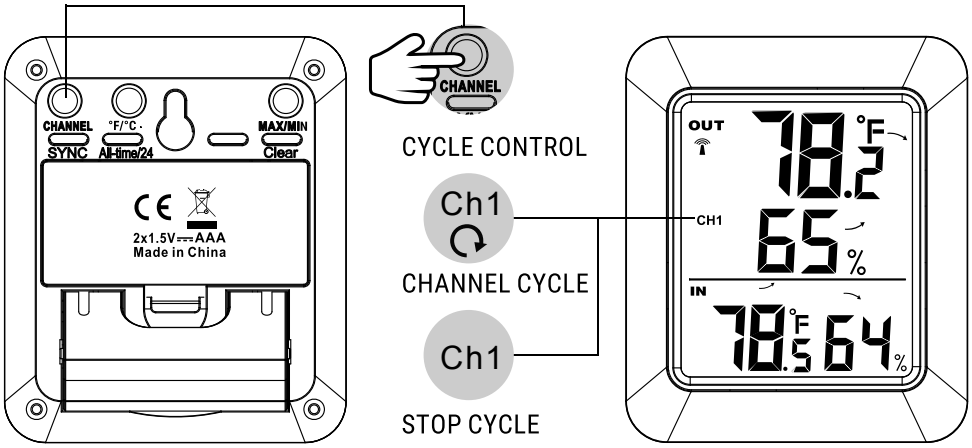

POZNÁMKA: Ak máte ďalšie diaľkové snímače, počas synchronizácie diaľkových snímačov so základňovou stanicou bude jednotka v prvých troch minútach neustále prepínať kanály. Potom môžete vybrať ktorýkoľvek kanál alebo režim automatického prepínania.

10. Umiestnenie základňovej stanice a diaľkového snímača

1. Vnútorná základňová stanica (prijímač) by mala byť vždy umiestnená v dobre vetranom vnútornom priestore a mimo vetracích otvorov, vykurovacích alebo chladiacich prvkov, priameho slnečného žiarenia, okien, dverí alebo iných otvorov.

2. Diaľkový snímač (vysielač) je možné umiestniť na rovný povrch vo vnútri alebo vonku. Uistite sa, že snímač je v rámci dosahu prenosu od základňovej stanice a s minimálnymi prekážkami.

3. Základňovú stanicu aj diaľkový snímač je možné upevniť na stenu.

POZNÁMKA: Hoci je diaľkový snímač navrhnutý ako odolný voči dažďu, vždy musí byť umiestnený smerom nahor, aby sa dažďová voda nedostala dovnútra snímača cez vetracie otvory na spodnej strane, ktoré slúžia na to, aby diaľkový snímač mohol presnejšie a rýchlejšie zisťovať teplotu a vlhkosť prostredia.

11. Maximálna a minimálna zaznamenaná teplota a vlhkosť

1. Jedným stlačením tlačidla MAX/MIN/Clear zobrazíte najvyššie vnútorné a vonkajšie teploty/vlhkosti zaznamenané od posledného resetu. Na displeji sa zobrazí MAX.

2. Opätovným stlačením tlačidla MAX/MIN/Clear zobrazíte najnižšie vnútorné a vonkajšie teploty/vlhkosti zaznamenané od posledného resetu. Na displeji sa zobrazí MIN.

3. Ak chcete vymazať a resetovať záznamy max/min, keď je na LCD displeji zobrazený záznam MAX alebo MIN, stlačte a podržte tlačidlo MAX/MIN/Clear na 3 sekundy.

4. Keď je na LCD displeji zobrazený záznam MAX alebo MIN, jedným stlačením tlačidla ALL-TIME/24 nastavíte časový interval záznamu údajov medzi ALL TIME alebo 24 hodín. Poznámka: ALL TIME aj 24 hodín predstavujú čas od posledného manuálneho vymazania historických údajov alebo inštalácie batérií.

12. Zakúpenie ďalších diaľkových snímačov

Modelové číslo diaľkového snímača pre túto jednotku je TPR65.

Ďalšie snímače je možné objednať priamo na Amazone alebo od spoločnosti ThermoPro kontaktovaním nášho zákazníckeho servisu uvedeného nižšie.

13. Špecifikácie

1. Prenosová frekvencia: 433 MHz.

2. Maximálny vysielací výkon: 8 mW.

3. Dosah prenosu až 200 ft (dosah môže byť kratší v závislosti od prítomného rušenia).

4. Rozsah vnútornej teploty: $-4\,^{\circ}\mathrm{F} \sim 158\,^{\circ}\mathrm{F}$ ($-20\,^{\circ}\mathrm{C} \sim 70\,^{\circ}\mathrm{C}$).

5. Rozsah vonkajšej teploty: $-4\,^{\circ}\mathrm{F} \sim 158\,^{\circ}\mathrm{F}$ ($-20\,^{\circ}\mathrm{C} \sim 70\,^{\circ}\mathrm{C}$).

6. Rozsah vlhkosti: $10\,\% \sim 99\,\%$.

7. Tolerancia teploty: $+/-\ 2.0\,^{\circ}\mathrm{F}$ ($+/-\ 1.1\,^{\circ}\mathrm{C}$).

8. Tolerancia vlhkosti: $\pm 2\,\%$ od $30\,\%$ do $80\,\%$; $\pm 3\,\%$ pod $30\,\%$ a nad $80\,\%$.

9. Napájanie: 2 X AAA 1.5 V pre základňovú jednotku a 2 X AAA 1.5 V pre diaľkový snímač.

14. Vyhlásenie o zhode FCC

Toto zariadenie spĺňa požiadavky časti 15 pravidiel FCC. Prevádzka podlieha nasledujúcim dvom podmienkam:

1. Toto zariadenie nesmie spôsobovať škodlivé rušenie.

2. Toto zariadenie musí akceptovať akékoľvek prijaté rušenie vrátane rušenia, ktoré môže spôsobiť nežiaducu prevádzku.

Upozornenie: Zmeny alebo úpravy tejto jednotky, ktoré nie sú výslovne schválené stranou zodpovednou za zhodu, môžu zrušiť oprávnenie používateľa prevádzkovať zariadenie.

POZNÁMKA: Toto zariadenie bolo testované a zistilo sa, že spĺňa limity pre digitálne zariadenie triedy B podľa časti 15 pravidiel FCC. Tieto limity sú navrhnuté tak, aby poskytovali primeranú ochranu pred škodlivým rušením v obytnej inštalácii. Toto zariadenie generuje, používa a môže vyžarovať vysokofrekvenčnú energiu a ak nie je nainštalované a používané v súlade s pokynmi, môže spôsobiť škodlivé rušenie rádiovej komunikácie. Neexistuje však žiadna záruka, že v konkrétnej inštalácii nedôjde k rušeniu. Ak toto zariadenie spôsobuje škodlivé rušenie rádiového alebo televízneho príjmu, čo je možné zistiť vypnutím a zapnutím zariadenia, používateľovi sa odporúča pokúsiť sa odstrániť rušenie pomocou jedného alebo viacerých nasledujúcich opatrení:

- Zmeňte orientáciu alebo polohu prijímacej antény.
- Zväčšite vzdialenosť medzi zariadením a prijímačom.
- Pripojte zariadenie do zásuvky na inom okruhu, ako je pripojený prijímač. Poraďte sa s predajcom alebo skúseným rádiovým/televíznym technikom.

15. Vyhlásenie o zhode

Výrobca týmto vyhlasuje, že tento produkt spĺňa základné požiadavky a príslušné predpisy smernice EMC 2014/30/EÚ. Úplné vyhlásenie o zhode nájdete na: `https://itronicsmall.com/eu-declaration-of-conformity/`

16. Likvidácia

Význam symbolu „prečiarknutá popolnica“



- Chráňte naše životné prostredie: nevyhadzujte elektrické zariadenia do domového odpadu.
- Akékoľvek elektrické zariadenia, ktoré už nebudete používať, vráťte do zberných miest určených na ich likvidáciu.

- Tým sa zabráni možným dôsledkom nesprávnej likvidácie na životné prostredie a ľudské zdravie.
- Prispeje to k recyklácii a iným formám opätovného použitia elektrických a elektronických zariadení.
- Informácie o tom, kde je možné zariadenie zlikvidovať, získate od vášho miestneho úradu.

16.1. POZOR: Batérie/nabíjateľné batérie sa nesmú likvidovať s domovým odpadom!

- Batérie sa musia zo zariadenia vybrať.
- Vybité batérie odovzdajte na príslušné zberné miesto alebo u predajcu.
- Informácie o verejných zberných miestach vám poskytne vaše mesto alebo miestny úrad.

Tento symbol nájdete na batériách/nabíjateľných batériách, ktoré obsahujú nebezpečné látky:

- Pb = obsahuje olovo
- Cd = obsahuje kadmium
- Hg = obsahuje ortuť
- Li = obsahuje lítium

17. Obmedzená jednoročná záruka

Spoločnosť ThermoPro zaručuje, že tento produkt bude bez chýb v častiach, materiáloch a spracovaní po dobu jedného roka od dátumu zakúpenia.

V prípade potreby akýchkoľvek opráv alebo servisu v rámci tejto záruky kontaktujte zákaznícky servis telefonicky alebo e-mailom a požiadajte o pokyny, ako produkt zabaliť a odoslať spoločnosti ThermoPro.

Táto záruka vám poskytuje špecifické zákonné práva a môžete mať aj ďalšie práva, ktoré sa líšia v závislosti od štátu.

17.1. Zákaznícky servis

- Telefón: 1-877-515-7797 (iba USA a Kanada)
  44-203-769-1321 (Spojené kráľovstvo)
- E-mail: service@buythermopro.com
- Otváracie hodiny: pracovné dni 8:00 – 20:00 EST (iba USA a Kanada)
  13:00 – 24:00 SEČ (Spojené kráľovstvo)

Distribútor
Sunnysoft s.r.o.
Kovanecká 2390/1a
190 00, Praha 9 - Libeň
www.sunnysoft.sk

V20190225 PL

ThermoPro

Bezprzewodowy monitor temperatury i wilgotności wewnątrz/na zewnątrz Instrukcja obsługi



Nr modelu: TP-60S

1. Wprowadzenie

Gratulujemy zakupu bezprzewodowego monitora temperatury i wilgotności wewnątrz/na zewnątrz. Od teraz będziesz mógł poznać temperaturę i wilgotność na zewnątrz oraz wewnątrz, siedząc wygodnie w pomieszczeniu.

2. Ogólne ostrzeżenia

2.1. NIEBEZPIECZEŃSTWO!

Urządzenie zawiera elementy elektroniczne, które działają za pomocą źródła zasilania (zasilacz i/lub baterie). Nie pozwalaj dzieciom używać urządzenia bez nadzoru. Używaj urządzenia wyłącznie zgodnie z opisem w instrukcji, w przeciwnym razie istnieje ryzyko porażenia prądem.

Dzieci powinny korzystać z urządzenia wyłącznie pod nadzorem osoby dorosłej. Materiały opakowaniowe, takie jak torby plastikowe i gumki, należy przechowywać poza zasięgiem dzieci, ponieważ stanowią zagrożenie zadławieniem.

Baterie należy przechowywać poza zasięgiem dzieci. Upewnij się, że baterie są włożone prawidłowo. Wyczerpane lub uszkodzone baterie mogą spowodować oparzenia w przypadku kontaktu ze skórą. W razie potrzeby załóż odpowiednie rękawice ochronne.

2.2. NIEBEZPIECZEŃSTWO!

Nie wystawiaj urządzenia na działanie wysokich temperatur. Używaj wyłącznie zalecanych baterii. Nie zwieraj urządzenia ani baterii, nie wrzucaj ich do ognia. Nadmierne ciepło lub niewłaściwe obchodzenie się może spowodować zwarcie, pożar lub wybuch!

2.3. UWAGA!

Nie rozkładaj urządzenia. W przypadku usterki skontaktuj się ze sprzedawcą. Sprzedawca skontaktuje się z centrum serwisowym i w razie potrzeby prześle urządzenie do naprawy.

Używaj wyłącznie zalecanych baterii. Zawsze wymieniaj słabe lub wyczerpane baterie na nowy, kompletny zestaw baterii o pełnej pojemności. Nie używaj baterii różnych marek ani o różnej pojemności. Jeżeli urządzenie nie jest używane przez dłuższy czas, baterie należy z niego wyjąć.

2.4. Uwagi dotyczące czyszczenia

Przed czyszczeniem odłącz urządzenie od zasilania lub wyjmij baterie.

Do czyszczenia obudowy urządzenia używaj wyłącznie suchej ściereczki. Nie stosuj żadnych płynów czyszczących, aby nie uszkodzić elektroniki.

3. Wskazówki i porady

Jeżeli odbiornik nie łączy się z nadajnikiem, wypróbuj następujące rozwiązania:

- Naciśnij i przytrzymaj przycisk CHANNEL/SYNC na stacji bazowej, a następnie naciśnij przycisk TX na nadajniku.
- Zmień położenie stacji bazowej i/lub czujnika zdalnego, aż połączenie zostanie nawiązane.
- Sygnały z innych urządzeń elektronicznych mogą powodować zakłócenia. Umieść stację bazową i odbiornik z dala od takich urządzeń.
- W skrajnych temperaturach nadajnik może nie działać prawidłowo z powodu zasilania bateryjnego. Wymień baterie lub urządzenie wznowi prawidłowe działanie w łagodniejszych warunkach pogodowych.
- Jeżeli stacja bazowa jest przymocowana do lodówki lub przedmiotu metalowego za pomocą magnesu, zasięg transmisji może być krótszy. Zdejmij stację bazową z lodówki lub przedmiotu metalowego albo umieść stację bazową i czujnik zdalny możliwie najbliżej siebie.
- Jeżeli wilgotność jest niższa niż 10 %, wyświetlacz pokaże LLL.

4. Ostrzeżenia

- Nie narażaj urządzenia na nadmierne siły, wstrząsy, kurz, temperaturę ani wilgoć.
- Nie zanurzaj urządzenia w wodzie.
- Nie odkręcaj żadnych śrub.
- Nie wrzucaj urządzenia do ognia. MOŻE EKSPLODOWAĆ.
- Trzymaj urządzenie z dala od małych dzieci. Urządzenie lub jego części mogą stanowić zagrożenie zadławieniem.
- Nigdy nie próbuj ładować baterii w żaden inny sposób.
- Utylizuj urządzenie zgodnie z prawem i w miarę możliwości poddawaj recyklingowi.

5. Elementy zestawu

1. Jedna stacja bazowa (odbiornik).
2. Jeden czujnik zdalny (nadajnik).

Chociaż czujnik zdalny jest zaprojektowany jako odporny na deszcz, musi być zawsze umieszczany pionowo, tak aby deszcz nie dostawał się do wnętrza czujnika przez otwory wentylacyjne na jego dolnej części, których zadaniem jest umożliwienie czujnikowi zdalnemu szybszego i dokładniejszego pomiaru temperatury i wilgotności otoczenia.

6. Funkcje wewnętrznej stacji bazowej (odbiornika)

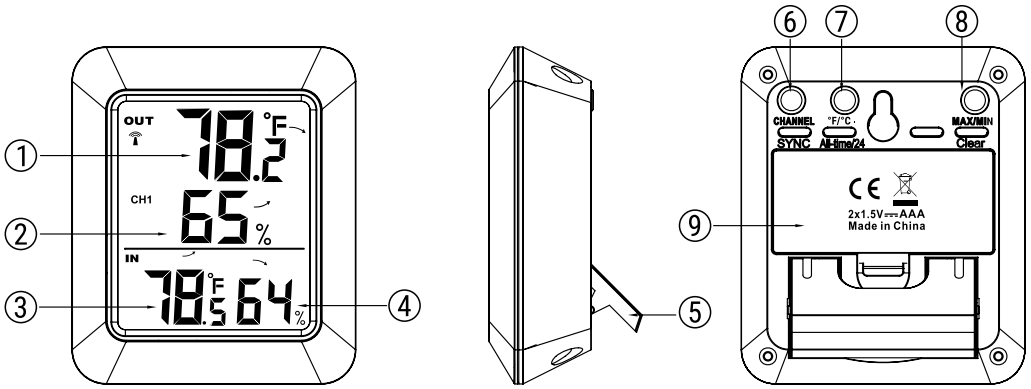

1. Temperatura zewnętrzna
2. Wilgotność zewnętrzna
3. Temperatura wewnętrzna
4. Wilgotność wewnętrzna
5. Podstawka
6. Channel/SYNC
7. °C/°F/All time/24
8. MAX/MIN/Clear
9. Komora baterii

6.1. Funkcje

1. Wyświetlacz LCD: pokazuje aktualną temperaturę/wilgotność zewnętrzną i wewnętrzną.
2. Komora baterii: mieści 2 baterie AAA zasilające urządzenie.
3. Możliwość ustawienia na blacie lub zamocowania na ścianie.
4. Zakres temperatury wewnętrznej: $-4\,^{\circ}\mathrm{F} \sim 158\,^{\circ}\mathrm{F}$ ($-20\,^{\circ}\mathrm{C} \sim 70\,^{\circ}\mathrm{C}$).
5. Zakres wilgotności: $10\,\% \sim 99\,\%$.

6. Jednostka wyświetlania temperatury: do wyboru °C lub °F.
7. Rozdzielczość temperatury: 0,1 °C/°F.
8. Rozdzielczość wilgotności: 1 %.
9. Wskaźnik niskiego poziomu baterii.

6.2. Przyciski

CHANNEL/SYNC: Naciśnij raz, aby wyświetlić odczyty temperatury i wilgotności z maksymalnie 3 zewnętrznych czujników zdalnych; naciśnij i przytrzymaj ten przycisk, aby wejść w tryb synchronizacji.

MAX/MIN/CLEAR: Naciśnij raz, aby wyświetlić maksymalną lub minimalną temperaturę i wilgotność; naciśnij i przytrzymaj, aby usunąć dane historyczne.

°F/°C/ALL-TIME/24: Naciśnij, aby wybrać wyświetlanie temperatury w °C lub °F; gdy wyświetlacz pokazuje maksymalną lub minimalną temperaturę i wilgotność, naciśnij ten przycisk raz, aby ustawić przedział czasu zapisu danych maksymalnych i minimalnych pomiędzy ALL TIME a 24 godzinami. Uwaga: zarówno ALL TIME, jak i 24 godziny oznaczają czas od ostatniego ręcznego wyczyszczenia danych historycznych lub włożenia nowych baterii.

6.3. Trend temperatury i wilgotności

1. ↗ oznacza, że temperatura i wilgotność rosną.
2. → oznacza, że temperatura i wilgotność nie ulegają zmianie.
3. ↘ oznacza, że temperatura i wilgotność maleją.

7. Funkcje zewnętrznego czujnika zdalnego (nadajnika)

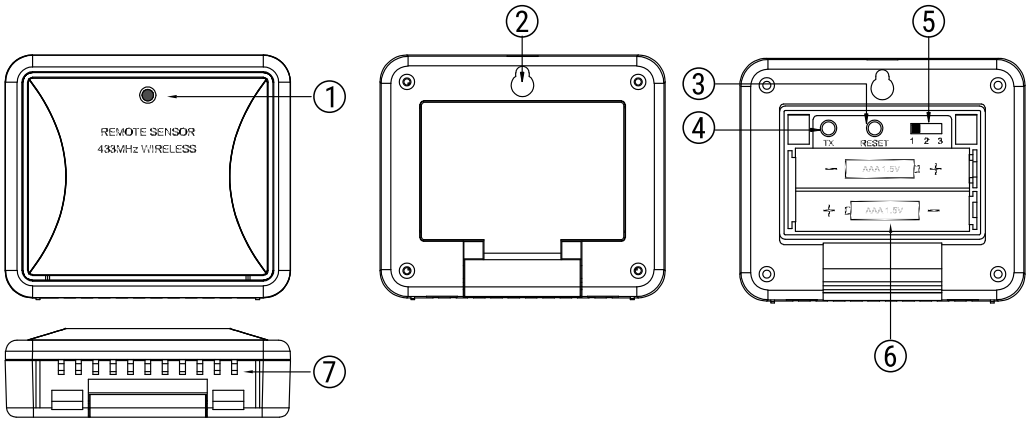

1. Dioda TX LED

2. Otwór do zawieszenia na ścianie
3. RESET
4. TX
5. Kanał 1.2.3
6. 2 baterie AAA
7. Otwór czujnika pomiarowego

7.1. Funkcje

1. Komora baterii: mieści 2 baterie AAA zasilające urządzenie.
2. Konstrukcja odporna na deszcz i przeznaczona do montażu na ścianie.
3. Zakres temperatury zewnętrznej: $-4\,^{\circ}\mathrm{F} \sim 158\,^{\circ}\mathrm{F}$ ($-20\,^{\circ}\mathrm{C} \sim 70\,^{\circ}\mathrm{C}$).
4. Zakres wilgotności: $10\,\% \sim 99\,\%$.

7.2. Przyciski

Przełącznik CHANNEL (1,2,3): Przesuń, aby ustawić kanał 1, 2 lub 3.
RESET: Naciśnij raz, aby zresetować czujnik zdalny.
TX: Naciśnij, aby ręcznie wysłać dane temperatury/wilgotności do odbiornika.

8. Instalacja baterii i konfiguracja

1. Otwórz komorę baterii czujnika zdalnego zgodnie z poniższym rysunkiem;

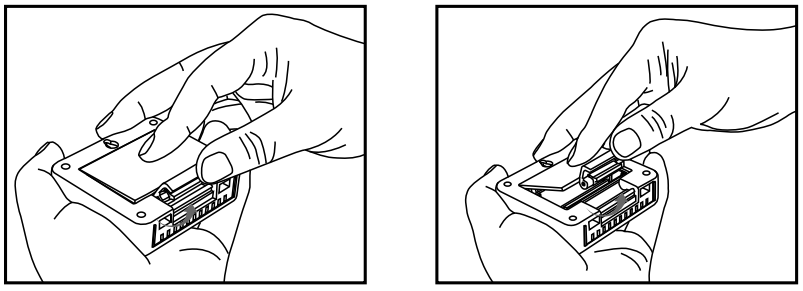

2. Przesuń przełącznik wyboru kanału wewnątrz komory baterii na żądany kanał. Dla pierwszego czujnika możesz wybrać dowolny kanał, dla kolejnych czujników wybierz dowolny niewykorzystany kanał;
3. Włóż 2 baterie AAA zgodnie z oznaczeniami polaryzacji. Załóż pokrywę komory baterii;
4. Otwórz komorę baterii z tyłu stacji bazowej i włóż 2 baterie AAA zgodnie z oznaczeniami polaryzacji. Załóż pokrywę komory;

5. Naciśnij przycisk °F / °C z tyłu stacji bazowej, aby wyświetlać temperaturę w °F lub °C.

Uwaga:
Nie mieszaj starych i nowych baterii.
Nie mieszaj baterii alkalicznych, standardowych (cynkowo-węglowych) ani akumulatorków (niklowo-kadmowych).

Dla maksymalnej wydajności w standardowych warunkach zalecamy stosowanie wysokiej jakości baterii alkalicznych.

Jeżeli poziom baterii jest niski, na wyświetlaczu stacji bazowej pojawi się ikona niskiego poziomu baterii.

9. Synchronizacja czujników zdalnych ze stacją bazową

Uwaga: za każdym razem, gdy baterie (włożone do stacji bazowej lub czujnika zdalnego) są wymieniane, lub gdy stacja bazowa/czujnik zdalny utraci połączenie, należy przeprowadzić poniższą procedurę synchronizacji, aby ponownie sparować i połączyć stację bazową z czujnikiem zdalnym:

1. Umieść czujnik zdalny w pobliżu stacji bazowej;

2. Po włożeniu baterii do stacji bazowej ikona sygnału RF (znajdująca się w lewym górnym rogu wyświetlacza stacji bazowej) będzie migać przez 3 minuty, wskazując, że stacja bazowa znajduje się w trybie synchronizacji: oczekuje na zarejestrowanie czujników zdalnych.

3. Jeżeli minęły 3 minuty od włożenia baterii do stacji bazowej, a ikona sygnału RF już nie miga, naciśnij i przytrzymaj przycisk CHANNEL/SYNC z tyłu stacji bazowej przez 3–4 sekundy, aż ikona sygnału RF zacznie ponownie migać, aby przywrócić tryb synchronizacji;

4. Włóż baterie do czujnika zdalnego i poczekaj chwilę lub naciśnij przycisk TX albo RESET wewnątrz komory baterii czujnika zdalnego; temperatura/wilgotność z czujnika zdalnego pojawi się na wyświetlaczu stacji bazowej, co oznacza zakończenie synchronizacji.

5. Jeżeli posiadasz dodatkowe czujniki zdalne, powtórz powyższe kroki, aby je zarejestrować (z jedną stacją bazową można zarejestrować maksymalnie 3 czujniki zdalne);

6. Jeżeli zarejestrowano więcej niż jeden czujnik, naciśnij przycisk CHANNEL/SYNC na stacji bazowej, aby wybrać kanał, który ma być na stałe wyświetlany na stacji bazowej. Naciskaj przycisk CHANNEL/SYNC, aż na wyświetlaczu LCD stacji bazowej pod numerem kanału pojawi się kolista strzałka. Urządzenie będzie wtedy automatycznie przełączać się między kanałami co 5 sekund. Naciskaj przycisk CHANNEL/SYNC, aż kolista strzałka zniknie. Urządzenie przestanie cyklicznie zmieniać kanały.

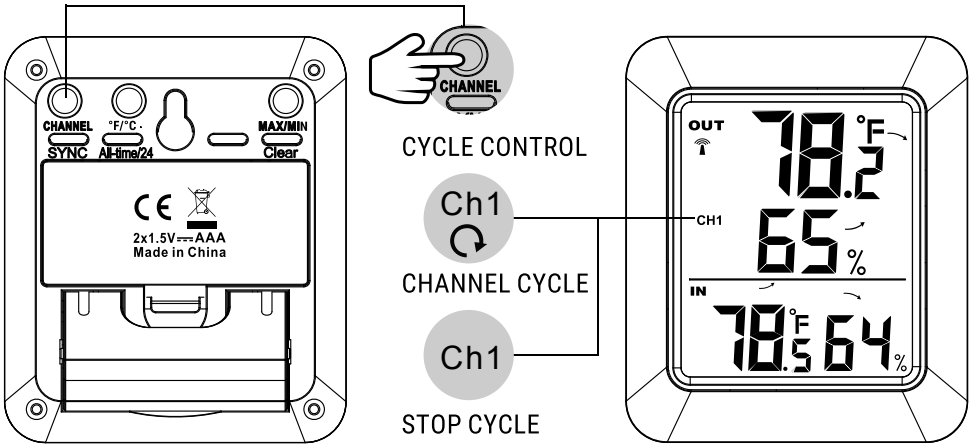

UWAGA: Jeżeli posiadasz dodatkowe czujniki zdalne, podczas synchronizacji czujników zdalnych ze stacją bazową urządzenie będzie zmieniać kanały przez pierwsze trzy minuty; po tym czasie możesz wybrać dowolny kanał lub tryb automatycznego przewijania.

10. Umieszczenie stacji bazowej i czujnika zdalnego

1. Wewnętrzna stacja bazowa (odbiornik) powinna być zawsze umieszczana w dobrze wentylowanym pomieszczeniu, z dala od kratek wentylacyjnych, elementów grzewczych lub chłodzących, bezpośredniego światła słonecznego, okien, drzwi oraz innych otworów.

2. Czujnik zdalny (nadajnik) można umieścić na płaskiej powierzchni wewnątrz lub na zewnątrz. Upewnij się, że czujnik znajduje się w zasięgu transmisji od stacji bazowej i z minimalną liczbą przeszkód.

3. Zarówno stację bazową, jak i czujnik zdalny można zamocować na ścianie.

UWAGA: Chociaż czujnik zdalny jest zaprojektowany jako odporny na deszcz, musi być zawsze umieszczany pionowo, tak aby deszcz nie dostawał się do wnętrza czujnika przez otwory wentylacyjne na jego dolnej części, których zadaniem jest umożliwienie czujnikowi zdalnemu szybszego i dokładniejszego pomiaru temperatury i wilgotności otoczenia.

11. Maksymalne i minimalne zarejestrowane wartości temperatury i wilgotności

1. Naciśnij przycisk MAX/MIN/Clear raz, aby wyświetlić najwyższą zarejestrowaną temperaturę/wilgotność wewnętrzną i zewnętrzną od ostatniego resetu. Na wyświetlaczu pojawi się napis MAX.

2. Naciśnij przycisk MAX/MIN/Clear ponownie, aby wyświetlić najniższą zarejestrowaną temperaturę/wilgotność wewnętrzną i zewnętrzną od ostatniego resetu. Na wyświetlaczu pojawi się napis MIN.

3. Aby wyczyścić i zresetować rekordy max/min, gdy na wyświetlaczu LCD pokazany jest rekord MAX lub MIN, naciśnij i przytrzymaj przycisk MAX/MIN/Clear przez 3 sekundy.

4. Gdy na wyświetlaczu LCD pokazany jest rekord MAX lub MIN, naciśnij raz przycisk ALL-TIME/24, aby ustawić przedział czasu zapisu danych pomiędzy ALL TIME a 24 godzinami. Uwaga: zarówno ALL TIME, jak i 24 godziny oznaczają czas od ostatniego ręcznego wyczyszczenia danych historycznych lub włożenia baterii.

12. Zakup dodatkowych czujników zdalnych

Numer modelu czujnika zdalnego do tego urządzenia to TPR65.

Dodatkowe czujniki można zamówić bezpośrednio w serwisie Amazon lub w firmie ThermoPro, kontaktując się z naszym działem obsługi klienta wymienionym poniżej.

13. Dane techniczne

1. Częstotliwość transmisji: 433 MHz.

2. Maksymalna moc nadawcza: 8 mW.

3. Zasięg transmisji do 200 ft (zasięg może być mniejszy w przypadku obecnych zakłóceń).

4. Zakres temperatury wewnętrznej: $-4\,^{\circ}\mathrm{F} \sim 158\,^{\circ}\mathrm{F}$ ($-20\,^{\circ}\mathrm{C} \sim 70\,^{\circ}\mathrm{C}$).

5. Zakres temperatury zewnętrznej: $-4\,^{\circ}\mathrm{F} \sim 158\,^{\circ}\mathrm{F}$ ($-20\,^{\circ}\mathrm{C} \sim 70\,^{\circ}\mathrm{C}$).

6. Zakres wilgotności: $10\,\% \sim 99\,\%$.

7. Tolerancja temperatury: $+/-$ 2,0 °F ($+/-$ 1,1 °C).

8. Tolerancja wilgotności: $\pm 2\,\%$ od $30\,\%$ do $80\,\%$; $\pm 3\,\%$ poniżej $30\,\%$ i powyżej $80\,\%$.

9. Zasilanie: 2 baterie AAA 1,5 V dla stacji bazowej i 2 baterie AAA 1,5 V dla czujnika zdalnego.

14. Oświadczenie o zgodności FCC

Urządzenie spełnia wymagania części 15 przepisów FCC. Działanie podlega następującym dwóm warunkom:

1. Urządzenie nie może powodować szkodliwych zakłóceń.

2. Urządzenie musi przyjmować wszelkie otrzymywane zakłócenia, w tym takie, które mogą powodować jego niepożądane działanie.

Ostrzeżenie: Zmiany lub modyfikacje urządzenia, które nie zostały wyraźnie zatwierdzone przez stronę odpowiedzialną za zgodność, mogą spowodować utratę uprawnień użytkownika do obsługi urządzenia.

UWAGA: Urządzenie zostało przetestowane i uznane za zgodne z ograniczeniami dla urządzeń cyfrowych klasy B, zgodnie z częścią 15 przepisów FCC. Ograniczenia te mają na celu zapewnienie odpowiedniej ochrony przed szkodliwymi zakłóceniami w instalacji domowej. Urządzenie generuje, wykorzystuje i może wypromieniowywać energię o częstotliwości radiowej i, jeżeli nie jest zainstalowane i używane zgodnie z instrukcjami, może powodować szkodliwe zakłócenia w łączności radiowej. Jednak nie ma gwarancji, że zakłócenia nie wystąpią w konkretnej instalacji. Jeżeli urządzenie powoduje szkodliwe zakłócenia w odbiorze radiowym lub telewizyjnym, co można stwierdzić wyłączając i włączając urządzenie, zachęca się użytkownika do podjęcia próby usunięcia zakłóceń za pomocą jednego lub kilku z następujących środków:

- Zmień orientację lub położenie anteny odbiorczej.
- Zwiększ odległość między urządzeniem a odbiornikiem.
- Podłącz urządzenie do gniazdka w obwodzie innym niż ten, do którego podłączony jest odbiornik. Skonsultuj się ze sprzedawcą lub doświadczonym technikiem radiowo-telewizyjnym w celu uzyskania pomocy.

15. Deklaracja zgodności

Niniejszym producent oświadcza, że produkt spełnia podstawowe wymagania oraz odpowiednie przepisy dyrektywy EMC 2014/30/UE. Pełną deklarację zgodności można znaleźć pod adresem:
`https://itronicsmall.com/eu-declaration-of-conformity/`

16. Utylizacja

Znaczenie symbolu "przekreślonego kosza"



- Chroń środowisko naturalne: nie wyrzucaj sprzętu elektrycznego do odpadów komunalnych.

- Zużyty sprzęt elektryczny należy oddawać do wyznaczonych punktów zbiórki.
- Dzięki temu można uniknąć potencjalnych skutków nieprawidłowej utylizacji dla środowiska i zdrowia ludzkiego.
- Przyczyni się to do recyklingu i innych form ponownego wykorzystania sprzętu elektrycznego i elektronicznego.
- Informacje o miejscach, w których można pozbyć się urządzenia, można uzyskać od lokalnych władz.

16.1. OSTRZEŻENIE: Baterii/akumulatorów nie wolno wyrzucać razem z odpadami komunalnymi!

- Baterie należy wyjąć z urządzenia.
- Zużyte baterie należy oddawać do odpowiedniego punktu zbiórki lub do sprzedawcy.
- Twoje miasto lub lokalne władze mogą udzielić informacji na temat publicznych punktów zbiórki.

Ten symbol można znaleźć na bateriach/akumulatorach zawierających substancje niebezpieczne:

- Pb = zawiera ołów
- Cd = zawiera kadm
- Hg = zawiera rtęć
- Li = zawiera lit

17. Ograniczona roczna gwarancja

ThermoPro gwarantuje, że produkt jest wolny od wad części, materiałów i wykonania przez okres jednego roku od daty zakupu.

W przypadku konieczności wykonania jakichkolwiek napraw lub serwisu w ramach niniejszej gwarancji należy skontaktować się z działem obsługi klienta telefonicznie lub pocztą elektroniczną w celu uzyskania instrukcji dotyczących pakowania i wysyłki produktu do firmy ThermoPro.

Niniejsza gwarancja daje określone prawa, a użytkownik może mieć również inne prawa, które różnią się w zależności od stanu lub kraju.

17.1. Obsługa klienta

- Telefon: 1-877-515-7797 (tylko USA i Kanada)
  44-203-769-1321 (Wielka Brytania)
- E-mail: service@buythermopro.com
- Godziny: dni powszednie 8:00 – 20:00 EST (tylko USA i Kanada)
  13:00 – 24:00 CET (Wielka Brytania)

Dystrybutor
Sunnysoft s.r.o.
Kovanecká 2390/1a
190 00, Praha 9 - Libeň
www.sunnysoft.pl

V20190225 HU

ThermoPro

Vezeték nélküli beltéri/kültéri páratartalom- és hőmérséklet-figyelő használati útmutató



Modellszám: TP-60S

1. Bevezetés

Gratulálunk a vezeték nélküli beltéri/kültéri páratartalom- és hőmérséklet-figyelő megvásárlásához. Mostantól bentről is megtudhatja a kültéri/beltéri hőmérsékletet és páratartalmat.

2. Általános figyelmeztetések

2.1. VESZÉLY!

Ez a készülék elektronikus alkatrészeket tartalmaz, amelyek áramforrásról (tápegységről és/vagy elemekről) működnek. Ne hagyja, hogy gyermekek felügyelet nélkül használják a készüléket. A készüléket csak az útmutatóban leírtak szerint használja, ellenkező esetben áramütés veszélye áll fenn.

A gyermekek csak felnőtt felügyelete mellett használhatják a készüléket. A csomagolóanyagokat, például a műanyag zacskókat és gumiszalagokat, tartsa távol a gyermekektől, mivel fulladásveszélyt jelentenek.

Tartsa az elemeket gyermekektől távol. Ügyeljen az elemek helyes behelyezésére. A kimerült vagy sérült elemek égési sérüléseket okozhatnak, ha érintkeznek a bőrrel. Szükség esetén viseljen megfelelő védőkesztyűt.

2.2. VESZÉLY!

Ne tegye ki a készüléket magas hőmérsékletnek. Csak az ajánlott elemeket használja. Ne zárja rövidre a készüléket vagy az elemeket, és ne dobja tűzbe őket. A túlzott hő vagy a nem megfelelő kezelés rövidzárlatot, tüzet vagy robbanást okozhat!

2.3. MEGJEGYZÉS!

Ne szerelje szét a készüléket. Meghibásodás esetén forduljon a kereskedőhöz. A kereskedő kapcsolatba lép a szervizközponttal, és szükség esetén javításra küldheti a készüléket.

Csak az ajánlott elemeket használja. A gyenge vagy lemerült elemeket mindig egy új, teljesen feltöltött elemkészletre cserélje. Ne használjon különböző márkájú vagy különböző kapacitású elemeket. Ha hosszabb ideig nem használja a készüléket, vegye ki belőle az elemeket.

2.4. Megjegyzések a tisztításhoz

Tisztítás előtt válassza le a készüléket az áramforrásról, vagy vegye ki az elemeket.

A készülék külsejét csak száraz ruhával tisztítsa. Ne használjon tisztítófolyadékot, hogy elkerülje az elektronika károsodását.

3. Tippek és tanácsok

Ha a vevőegység nem csatlakozik az adóegységhez, próbálkozzon az alábbiakkal:

- Tartsa lenyomva a CHANNEL/SYNC gombot a bázisállomáson, majd nyomja meg a TX gombot az adóegységen.
- Helyezze át a bázisállomást és/vagy a távoli egységet, amíg létre nem jön a kapcsolat.
- Más elektronikus eszközökből származó jelek interferenciát okozhatnak. Helyezze a bázisállomást és a vevőegységet távol ezektől az eszközöktől.
- Az adóegység szélsőséges hőmérsékleten az elem teljesítménye miatt nem működik megfelelően. Cserélje ki az elemeket, vagy az egység mérsékeltebb időjárás esetén ismét megfelelően működni fog.
- Ha a bázisállomást mágnessel hűtőszekrényhez vagy fém tárgyhoz rögzíti, az átviteli távolság rövidebb lehet. Távolítsa el a bázisállomást a hűtőszekrényről vagy a fém tárgyról, vagy helyezze a bázisállomást és a távoli érzékelőt a lehető legközelebb egymáshoz.
- Ha a páratartalom 10 % alá esik, az LLL felirat jelenik meg.

4. Figyelmeztetések

- Ne tegye ki a készüléket túlzott erőhatásnak, ütésnek, pornak, hőmérsékletnek vagy páratartalomnak.
- Ne merítse a készüléket vízbe.
- Ne távolítson el semmilyen csavart.
- Ne dobja a készüléket tűzbe. FELROBBANHAT.
- Tartsa a készüléket kisgyermekektől távol. A készülék vagy annak részei fulladásveszélyt jelenthetnek.
- Soha ne próbálja az elemeket más módszerrel újratölteni.
- A készüléket a törvényi előírásoknak megfelelően ártalmatlanítsa, és lehetőség szerint hasznosítsa újra.

5. Tartozékok

1. Egy bázisállomás (vevőegység).
2. Egy távoli érzékelő (adóegység).

Bár a távoli érzékelő esőállóra van tervezve, mindig felfelé álló helyzetben kell elhelyezni, hogy az eső ne juthasson be az érzékelő aljzatán lévő szellőzőnyílásokon keresztül, amelyek feladata, hogy a távoli érzékelő pontosabban és gyorsabban érzékelje a környezet hőmérsékletét és páratartalmát.

6. Beltéri bázisállomás (vevőegység) jellemzői

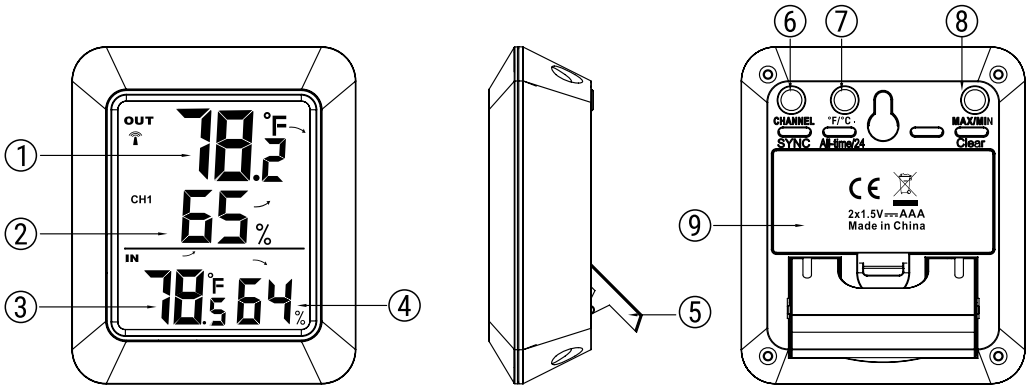

1. Kültéri hőmérséklet
2. Kültéri páratartalom
3. Beltéri hőmérséklet
4. Beltéri páratartalom
5. Állvány
6. Channel/SYNC
7. °C/°F/All time/24
8. MAX/MIN/Clear
9. Elemtartó rekesz

6.1. Jellemzők

1. LCD kijelző: Megjeleníti az aktuális kültéri páratartalmat/hőmérsékletet és beltéri páratartalmat/hőmérsékletet.
2. Elemtartó rekesz: 2 db AAA elemmel működik.
3. Asztali és falra szerelhető kivitel.
4. Beltéri hőmérséklet-tartomány: $-4\,^{\circ}\mathrm{F} \sim 158\,^{\circ}\mathrm{F}$ $(-20\,^{\circ}\mathrm{C} \sim 70\,^{\circ}\mathrm{C})$.
5. Páratartalom-tartomány: $10\,\% \sim 99\,\%$.

6. Hőmérséklet-kijelző mértékegysége: °C és °F között választható.
7. Hőmérséklet-felbontás: 0,1 °C/°F.
8. Páratartalom-felbontás: 1 %.
9. Alacsony elemfeszültség jelzés.

6.2. Gombok

CHANNEL/SYNC: Nyomja meg egyszer a maximum 3 kültéri távoli érzékelő hőmérséklet- és páratartalom-értékeinek megjelenítéséhez; tartsa lenyomva a szinkronizálási mód aktiválásához.

MAX/MIN/CLEAR: Nyomja meg egyszer a maximális vagy minimális hőmérséklet és páratartalom megjelenítéséhez; tartsa lenyomva az előzményadatok törléséhez.

°F/°C/ALL-TIME/24: Nyomja meg a hőmérséklet °C vagy °F formátumban történő megjelenítésének kiválasztásához; amikor a kijelző a maximális vagy minimális hőmérsékletet és páratartalmat mutatja, nyomja meg ezt a gombot egyszer a maximális és minimális adatrögzítési időintervallum beállításához az ALL TIME (teljes idő) vagy 24 óra között. Megjegyzés: Az ALL TIME és a 24 óra egyaránt az előzményadatok utolsó manuális törlése vagy az új elem behelyezése óta eltelt időt jelenti.

6.3. Hőmérséklet- és páratartalom-tendencia

1. ↗ azt jelzi, hogy a hőmérséklet és a páratartalom növekvő tendenciát mutat.
2. → azt jelzi, hogy a hőmérséklet és a páratartalom nem változik.
3. ↘ azt jelzi, hogy a hőmérséklet és a páratartalom csökkenő tendenciát mutat.

7. Kültéri távoli érzékelő (adóegység) jellemzői

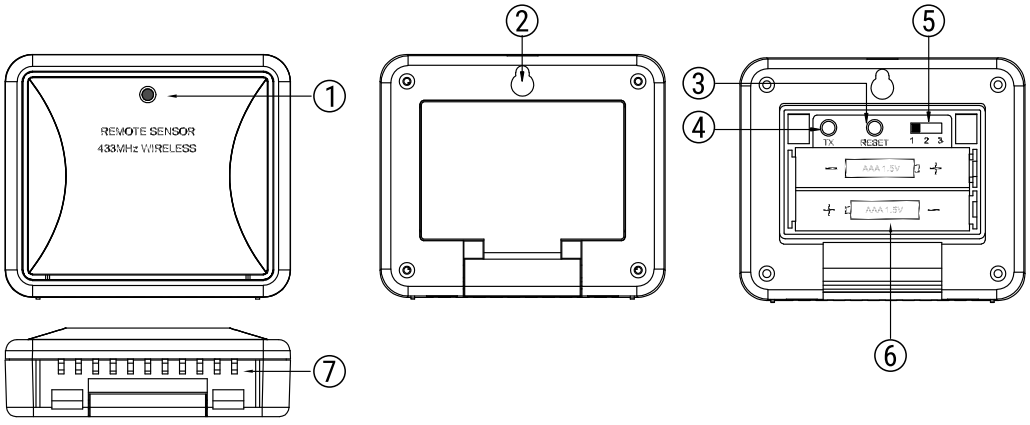

1. TX LED

2. Falra akasztó lyuk
3. RESET
4. TX
5. Csatorna 1.2.3
6. 2 db AAA elem
7. Érzékelő észlelési nyílása

7.1. Jellemzők

1. Elemtartó rekesz: 2 db AAA elemmel működik.
2. Esőálló és falra szerelhető kivitel.
3. Kültéri hőmérséklet-tartomány: $-4\,^{\circ}\mathrm{F} \sim 158\,^{\circ}\mathrm{F}$ $(-20\,^{\circ}\mathrm{C} \sim 70\,^{\circ}\mathrm{C})$.
4. Páratartalom-tartomány: $10\,\% \sim 99\,\%$.

7.2. Gombok

CHANNEL választó (1, 2, 3): Csúsztassa az 1., 2. vagy 3. csatorna beállításához.

RESET: Nyomja meg egyszer a távoli érzékelő alaphelyzetbe állításához.

TX: Nyomja meg a hőmérséklet/páratartalom adatok manuális elküldéséhez a vevőegységnek.

8. Elemek behelyezése és beállítás

1. Nyissa ki a távoli érzékelő elemtartó rekeszét az alábbi ábra szerint;

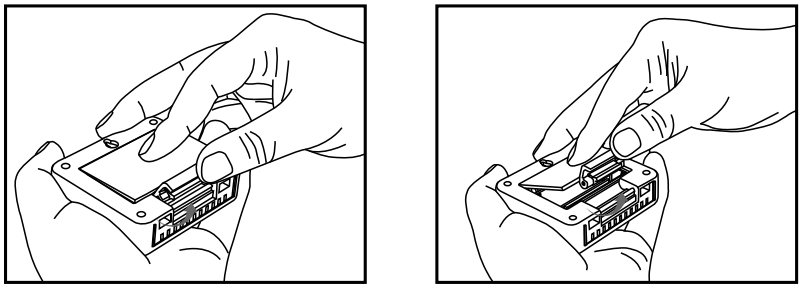

2. Csúsztassa az elemtartó rekeszben található csatornaválasztó kapcsolót a kívánt csatornára. Az első távoli érzékelőhöz bármelyik csatornát választhatja, a további érzékelőkhöz pedig bármelyik nem használt csatornát;
3. Helyezzen be 2 db AAA elemet a polaritásjelzéseknek megfelelően. Helyezze vissza az elemtartó rekesz fedelét;

4. Nyissa ki a bázisállomás hátulján található elemtartó rekeszt, és helyezzen be 2 db AAA elemet a polaritásjelzéseknek megfelelően. Helyezze vissza a rekesz fedelét;

5. Nyomja meg a bázisállomás hátulján található °F / °C gombot a hőmérséklet °F vagy °C formátumban történő megjelenítéséhez.

Megjegyzés:
Ne keverjen össze régi és új elemeket.
Ne keverjen össze alkáli, hagyományos (szén-cink) vagy újratölthető (nikkel-kadmium) elemeket.

A normál körülmények közötti maximális teljesítmény érdekében jó minőségű alkáli elemek használatát javasoljuk.

Ha az elem feszültsége alacsony, az alacsony elemfeszültség ikon jelenik meg a bázisállomás kijelzőjén.

9. A távoli érzékelők szinkronizálása a bázisállomással

Felhívjuk figyelmét: minden alkalommal, amikor cseréli az elemeket (akár a bázisállomásban, akár a távoli érzékelőben), vagy a bázisállomás/távoli érzékelő kapcsolata megszakad, kövesse az alábbi szinkronizálási folyamatot a bázisállomás és a távoli érzékelő párosítására és újracsatlakoztatására:

1. Helyezze a távoli érzékelőt a bázisállomás közelébe;

2. Miután az elemeket behelyezte a bázisállomásba, az RF jel ikon (a bázisállomás kijelzőjének bal felső részén) 3 percig villog, jelezve, hogy a bázisállomás szinkronizálási módban van: a távoli érzékelők regisztrálására vár.

3. Ha 3 perc telt el az elemek behelyezése után, és az RF jel ikon már nem villog, tartsa lenyomva a bázisállomás hátulján található CHANNEL/SYNC gombot 3–4 másodpercig, amíg az RF jel ikon ismét villogni nem kezd, hogy újra szinkronizálási módba kerüljön;

4. Helyezze be az elemeket a távoli érzékelőbe és várjon egy pillanatot, vagy egyszerűen nyomja meg a távoli érzékelő elemtartó rekeszében lévő TX vagy RESET gombot, és a távoli érzékelő hőmérséklete/páratartalma megjelenik a bázisállomás kijelzőjén, ami azt jelzi, hogy a szinkronizálás befejeződött.

5. Ha további távoli érzékelői vannak, ismételje meg a fenti lépéseket a távoli érzékelők regisztrálásához (egy bázisállomáshoz legfeljebb 3 távoli érzékelő regisztrálható);

6. Ha egynél több érzékelőt regisztrált, nyomja meg a bázisállomáson lévő CHANNEL/SYNC gombot annak a távoli csatornának a kiválasztásához, amelyet folyamatosan szeretne megjeleníteni a bázisállomáson. Nyomja meg a CHANNEL/SYNC gombot, amíg meg nem jelenik egy körkörös nyíl a bázisállomás

LCD kijelzőjén a csatornaszám alatt. Az egység ezután automatikusan görget, 5 másodpercenként váltogatva a csatornákat. Nyomja meg a CHANNEL/SYNC gombot, amíg a körkörös nyíl el nem tűnik. Az egység abbahagyja a csatornaváltást.

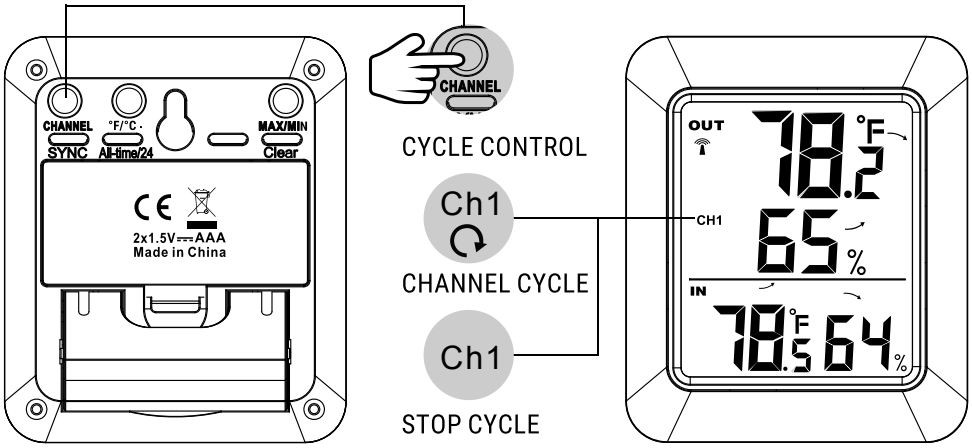

MEGJEGYZÉS: Ha további távoli érzékelői vannak, a távoli érzékelők bázisállomással történő szinkronizálásakor az egység az első három percben folyamatosan váltogatja a csatornákat, ezt követően kiválaszthatja a kívánt csatornát vagy az automatikus görgetési módot.

10. A bázisállomás és a távoli érzékelő elhelyezése

1. A beltéri bázisállomást (vevőegységet) mindig jól szellőző beltéri helyen kell elhelyezni, távol a szellőzőktől, fűtő- vagy hűtőelemektől, közvetlen napsugárzástól, ablakoktól, ajtóktól vagy bármilyen más nyílástól.

2. A távoli érzékelő (adóegység) sík felületre helyezhető, beltérben vagy kültéren. Győződjön meg arról, hogy az érzékelő a bázisállomástól számított átviteli távolságon belül van, és minimális akadály van közöttük.

3. A bázisállomás és a távoli érzékelő egyaránt falra szerelhető.

MEGJEGYZÉS: Bár a távoli érzékelő esőállóra van tervezve, mindig felfelé álló helyzetben kell elhelyezni, hogy az eső ne juthasson be az érzékelő aljzatán lévő szellőzőnyílásokon keresztül, amelyek feladata, hogy a távoli érzékelő pontosabban és gyorsabban érzékelje a környezet hőmérsékletét és páratartalmát.

11. Maximális és minimális rögzített hőmérséklet és páratartalom

1. Nyomja meg egyszer a MAX/MIN/Clear gombot a legutóbbi visszaállítás óta rögzített legmagasabb beltéri és kültéri hőmérsékletek/páratartalom megjelenítéséhez. A kijelzőn MAX jelenik meg.

2. Nyomja meg újra a MAX/MIN/Clear gombot a legutóbbi visszaállítás óta rögzített legalacsonyabb beltéri és kültéri hőmérsékletek/páratartalom megjelenítéséhez. A kijelzőn MIN jelenik meg.

3. A max/min rekordok törléséhez és visszaállításához, amikor a MAX vagy MIN rekord látható az LCD kijelzőn, tartsa lenyomva a MAX/MIN/Clear gombot 3 másodpercig.

4. Amikor a MAX vagy MIN rekord látható az LCD kijelzőn, nyomja meg egyszer az ALL-TIME/24 gombot az adatrögzítési időintervallum beállításához az ALL TIME (teljes idő) vagy 24 óra között. Megjegyzés: Az ALL TIME és a 24 óra egyaránt az előzményadatok utolsó manuális törlése vagy az elem behelyezése óta eltelt időt jelenti.

12. További távoli érzékelők vásárlása

Az ehhez az egységhez tartozó távoli érzékelő modellszáma: TPR65.

További érzékelőket közvetlenül az Amazonon vagy a ThermoPro-nál rendelhet az alábbi ügyfélszolgálatunkon keresztül.

13. Műszaki adatok

1. Átviteli frekvencia: 433 MHz.

2. Maximális átviteli teljesítmény: 8 mW.

3. Átviteli távolság legfeljebb 200 ft (a hatótávolság a jelen lévő interferenciától függően rövidebb lehet).

4. Beltéri hőmérséklet-tartomány: $-4\,^{\circ}\mathrm{F} \sim 158\,^{\circ}\mathrm{F}$ ($-20\,^{\circ}\mathrm{C} \sim 70\,^{\circ}\mathrm{C}$).

5. Kültéri hőmérséklet-tartomány: $-4\,^{\circ}\mathrm{F} \sim 158\,^{\circ}\mathrm{F}$ ($-20\,^{\circ}\mathrm{C} \sim 70\,^{\circ}\mathrm{C}$).

6. Páratartalom-tartomány: $10\,\% \sim 99\,\%$.

7. Hőmérséklet-tűrés: +/− 2,0 °F (+/− 1,1 °C).

8. Páratartalom-tűrés: $\pm 2\,\%$ 30 % és 80 % között; $\pm 3\,\%$ 30 % alatt és 80 % felett.

9. Tápellátás: 2 db AAA 1,5 V a bázisegységhez és 2 db AAA 1,5 V a távoli érzékelőhöz.

14. FCC megfelelőségi nyilatkozat

Ez a készülék megfelel az FCC szabályzat 15. részének. A működés az alábbi két feltételnek van alávetve:

1. Ez a készülék nem okozhat káros interferenciát.

2. Ennek a készüléknek el kell fogadnia minden vett interferenciát, beleértve az olyan interferenciát is, amely nem kívánt működést okozhat.

Figyelmeztetés: A megfelelőségért felelős fél által kifejezetten jóvá nem hagyott változtatások vagy módosítások érvényteleníthetik a felhasználó jogát a készülék üzemeltetésére.

MEGJEGYZÉS: Ezt a berendezést tesztelték, és megfelelőnek találták az FCC szabályzat 15. része szerinti B osztályú digitális eszközökre vonatkozó határértékeknek. Ezeket a határértékeket úgy tervezték, hogy ésszerű védelmet nyújtsanak a káros interferencia ellen lakossági telepítés esetén. Ez a berendezés rádiófrekvenciás energiát generál, használ és sugározhat, és ha nem az utasításoknak megfelelően telepítik és használják, káros interferenciát okozhat a rádiókommunikációban. Nincs azonban garancia arra, hogy egy adott telepítésnél nem lép fel interferencia. Ha ez a berendezés káros interferenciát okoz a rádió- vagy televízióvételben, amelyet a berendezés ki- és bekapcsolásával lehet meghatározni, javasoljuk, hogy a felhasználó próbálja meg az interferenciát az alábbi intézkedések egyikével vagy közülük többel kijavítani:

- Tájolja át vagy helyezze át a vevőantennát.
- Növelje a távolságot a berendezés és a vevő között.
- Csatlakoztassa a berendezést olyan áramkör aljzatába, amely eltér attól, amelyhez a vevő csatlakozik. Segítségért forduljon a kereskedőhöz vagy tapasztalt rádió-/TV-szerelőhöz.

15. Megfelelőségi nyilatkozat

A gyártó ezennel kijelenti, hogy ez a termék megfelel a 2014/30/EU EMC irányelv alapvető követelményeinek és vonatkozó előírásainak. A teljes megfelelőségi nyilatkozat az alábbi címen található:
`https://itronicsmall.com/eu-declaration-of-conformity/`

16. Ártalmatlanítás

A „szemetes” szimbólum jelentése



- Védje környezetünket: ne dobja az elektromos berendezéseket a háztartási hulladékba.

- Az elektromos berendezéseket, amelyeket már nem használ, vigye az erre a célra kijelölt gyűjtőhelyekre.
- Ez segít elkerülni a helytelen ártalmatlanítás környezetre és emberi egészségre gyakorolt lehetséges hatásait.
- Ez hozzájárul az elektromos és elektronikus berendezések újrahasznosításához és egyéb újrafelhasználási formáihoz.
- Az ártalmatlanítás helyére vonatkozó információkat a helyi hatóságoktól szerezheti be.

16.1. VIGYÁZAT: Az elemeket/újratölthető elemeket nem szabad a háztartási hulladékkal együtt ártalmatlanítani!

- Az elemeket el kell távolítani a készülékből.
- Vigye a használt elemeket a megfelelő gyűjtőhelyre vagy a kereskedőhöz.
- Településétől vagy a helyi hatóságoktól tájékoztatást kaphat a nyilvános gyűjtőhelyekről.

Ez a szimbólum található azokon az elemeken/újratölthető elemeken, amelyek veszélyes anyagokat tartalmaznak:

- Pb = ólmot tartalmaz
- Cd = kadmiumot tartalmaz
- Hg = higanyt tartalmaz
- Li = lítiumot tartalmaz

17. Korlátozott egyéves garancia

A ThermoPro garantálja, hogy ez a termék a vásárlás dátumától számított egy éves időszakon belül mentes az alkatrészek, anyagok és kivitelezés hibáitól.

Ha a jelen garancia alapján bármilyen javításra vagy szervizelésre van szükség, telefonon vagy e-mailben forduljon az ügyfélszolgálathoz a termék ThermoPro részére történő csomagolásának és szállításának módjával kapcsolatos utasításokért.

Ez a garancia konkrét törvényes jogokat biztosít Önnek, és előfordulhat, hogy államonként eltérő egyéb jogokkal is rendelkezik.

17.1. Ügyfélszolgálat

- Telefon: 1-877-515-7797 (csak USA és Kanada)
  44-203-769-1321 (Egyesült Királyság)
- E-mail: service@buythermopro.com
- Nyitvatartás: Hétköznap 8:00 – 20:00 EST (csak USA és Kanada)
  13:00 – 12:00 CET (Egyesült Királyság)

Forgalmazó
Sunnysoft s.r.o.
Kovanecká 2390/1a
190 00, Praha 9 - Libeň
www.sunnysoft.hu

V20190225 RO

ThermoPro

Monitor wireless de umiditate și temperatură pentru interior/exterior Manual de instrucțiuni



Model nr.: TP-60S

1. Introducere

Felicitări pentru achiziționarea monitorului wireless de umiditate și temperatură pentru interior/exterior. Acum veți putea cunoaște temperatura și umiditatea de afară/dinăuntru stând confortabil în interior.

2. Avertismente generale

2.1. PERICOL!

Acest dispozitiv conține componente electronice care funcționează cu o sursă de alimentare (sursă de alimentare și/sau baterii). Nu lăsați copiii să utilizeze dispozitivul nesupravegheați. Utilizați dispozitivul numai conform descrierii din manual, în caz contrar există riscul unui șoc electric.

Copiii trebuie să utilizeze dispozitivul numai sub supravegherea unui adult. Țineți materialele de ambalare, precum pungile de plastic și benzile de cauciuc, departe de copii, deoarece reprezintă un pericol de sufocare.

Țineți bateriile departe de copii. Asigurați-vă că introduceți bateriile corect. Bateriile descărcate sau deteriorate pot provoca arsuri dacă intră în contact cu pielea. Dacă este necesar, purtați mănuși adecvate pentru protecție.

2.2. PERICOL!

Nu expuneți dispozitivul la temperaturi ridicate. Utilizați numai bateriile recomandate. Nu scurtcircuitați dispozitivul sau bateriile și nu le aruncați în foc. Căldura excesivă sau manipularea necorespunzătoare ar putea declanșa un scurtcircuit, un incendiu sau o explozie!

2.3. NOTĂ!

Nu demontați dispozitivul. În cazul unui defect, vă rugăm să contactați distribuitorul. Distribuitorul va contacta centrul de service și poate trimite dispozitivul pentru reparații, dacă este necesar.

Utilizați numai bateriile recomandate. Înlocuiți întotdeauna bateriile slabe sau descărcate cu un set nou și complet de baterii la capacitate maximă. Nu folosiți baterii de la mărci diferite sau cu capacități diferite. Bateriile trebuie scoase din unitate dacă aceasta nu a fost utilizată o perioadă lungă de timp.

2.4. Note privind curățarea

Deconectați dispozitivul de la sursa de alimentare sau scoateți bateriile înainte de curățare.

Folosiți doar o cârpă uscată pentru a curăța exteriorul dispozitivului. Nu utilizați niciun lichid de curățare pentru a evita deteriorarea componentelor electronice.

3. Sugestii și sfaturi

Dacă receptorul nu se conectează la emițător, încercați următoarele:

- Apăsați și mențineți apăsat butonul CHANNEL/SYNC de pe stația de bază, apoi apăsați butonul TX de pe emițător.
- Mutați stația de bază și/sau unitatea de la distanță până când se stabilește conexiunea.
- Semnalele de la alte dispozitive electronice pot cauza interferențe. Plasați stația de bază și receptorul departe de aceste dispozitive.
- Emițătorul poate să nu funcționeze corect la temperaturi extreme din cauza alimentării bateriei. Înlocuiți bateriile sau unitatea își va relua funcționarea normală în condiții meteorologice mai moderate.
- Dacă stația de bază este atașată de un frigider sau de un obiect metalic prin magnet, transmisia poate fi mai scurtă. Îndepărtați stația de bază de pe frigider sau obiectul metalic sau plasați stația de bază și senzorul de la distanță cât mai aproape posibil.
- Dacă umiditatea este mai mică de 10 %, se va afișa LLL.

4. Avertismente

- Nu supuneți unitatea la forță, șocuri, praf, temperatură sau umiditate excesive.
- Nu scufundați unitatea în apă.
- Nu îndepărtați șuruburile.
- Nu aruncați această unitate în foc. POATE EXPLODA.
- Țineți unitatea departe de copiii mici. Unitatea sau părți ale acesteia pot reprezenta un pericol de sufocare.
- Nu încercați niciodată să reîncărcați bateriile folosind alte metode.
- Eliminați unitatea în mod legal și reciclați-o atunci când este posibil.

5. Componente

1. O unitate de stație de bază (Receptor).
2. Un senzor la distanță (Emițător).

Deși senzorul la distanță este conceput pentru a fi rezistent la ploaie, senzorul la distanță trebuie să fie plasat întotdeauna în sus, astfel încât ploaia să nu pătrundă în interiorul senzorului prin orificiile de ventilație din partea inferioară a senzorului, care au rolul de a permite senzorului la distanță să detecteze temperatura și umiditatea ambientală mai precis și mai rapid.

6. Caracteristicile stației de bază pentru interior (Receptor)

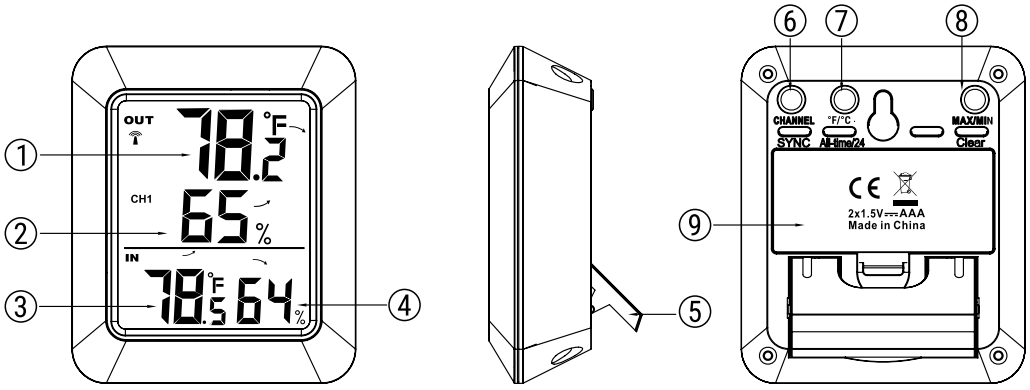

1. Temperatura de exterior
2. Umiditatea de exterior
3. Temperatura de interior
4. Umiditatea de interior
5. Suport
6. Channel/SYNC
7. °C/°F/All time/24
8. MAX/MIN/Clear
9. Compartimentul bateriilor

6.1. Caracteristici

1. Afișaj LCD: Afișează umiditatea/temperatura curentă de exterior și umiditatea/temperatura de interior.
2. Compartimentul bateriilor: Conține 2 baterii AAA pentru alimentarea unității.
3. Design pentru așezare pe masă și montare pe perete.
4. Interval temperatură interior: $-4\,^{\circ}\mathrm{F} \sim 158\,^{\circ}\mathrm{F}$ $(-20\,^{\circ}\mathrm{C} \sim 70\,^{\circ}\mathrm{C})$.

5. Interval umiditate: 10 % ∼ 99 %.
6. Unitate de afișare a temperaturii: °C și °F selectabile.
7. Rezoluție temperatură: 0,1 °C/°F.
8. Rezoluție umiditate: 1 %.
9. Indicator de baterie descărcată.

6.2. Butoane

CHANNEL/SYNC: Apăsați o dată pentru a afișa citirile de temperatură și umiditate de la până la 3 senzori de exterior la distanță; Apăsați și mențineți apăsat acest buton pentru a intra în modul de sincronizare.

MAX/MIN/CLEAR: Apăsați o dată pentru a afișa temperatura și umiditatea maxime sau minime; Apăsați și mențineți apăsat pentru a șterge datele din istoric.

°F/°C/ALL-TIME/24: Apăsați pentru a selecta afișarea temperaturii în °C sau °F; Când afișajul arată temperatura și umiditatea maxime sau minime, apăsați acest buton o dată pentru a seta intervalul de înregistrare a datelor maxime și minime între ALL TIME sau 24 de ore. Notă: Atât ALL TIME, cât și 24 de ore reprezintă timpul scurs de la ultima ștergere manuală a datelor din istoric sau de la instalarea unei baterii noi.

6.3. Tendința temperaturii și umidității

1. ↗ indică faptul că temperatura și umiditatea au o tendință de creștere.
2. → indică faptul că temperatura și umiditatea au o tendință de menținere constantă.
3. ↘ indică faptul că temperatura și umiditatea au o tendință de scădere.

7. Caracteristicile senzorului la distanță pentru exterior (Emițător)

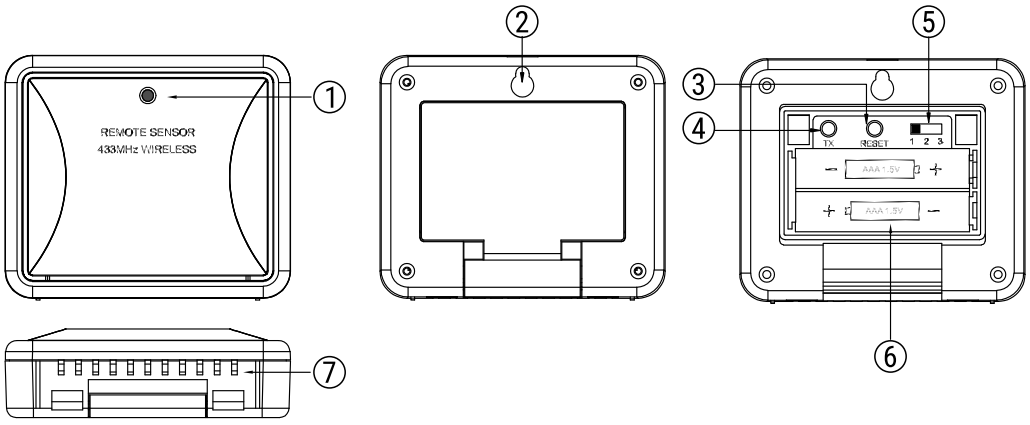

1. LED TX
2. Orificiu pentru montare pe perete
3. RESET
4. TX
5. Canal 1.2.3
6. 2*baterii AAA
7. Port de detectare a senzorului

7.1. Caracteristici

1. Compartimentul bateriilor: Conține 2 baterii AAA pentru alimentarea unității.
2. Design rezistent la ploaie și pentru montare pe perete.
3. Interval temperatură exterior: $-4\,^{\circ}\mathrm{F} \sim 158\,^{\circ}\mathrm{F}$ ($-20\,^{\circ}\mathrm{C} \sim 70\,^{\circ}\mathrm{C}$).
4. Interval umiditate: $10\,\% \sim 99\,\%$.

7.2. Butoane

Selector CANAL (1,2,3): Glisați pentru a seta Canalul 1, 2 sau 3.
RESET: Apăsați o dată pentru a reseta senzorul la distanță.
TX: Apăsați pentru a trimite manual datele de temperatură/umiditate către receptor.

8. Instalarea bateriilor și configurarea

1. Deschideți compartimentul bateriilor senzorului la distanță, conform figurii de mai jos;

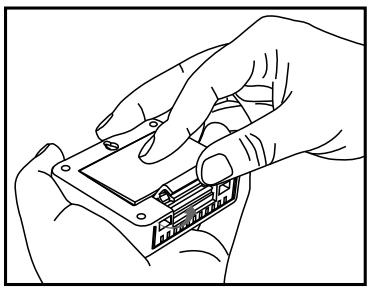
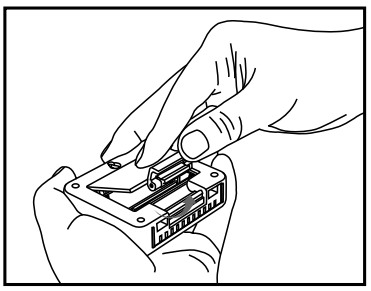

2. Glisați comutatorul selectorului de canal din interiorul compartimentului bateriilor la canalul dorit. Pentru primul senzor la distanță puteți selecta orice canal, pentru senzorii suplimentari selectați orice canal neutilizat;

3. Introduceți (2) baterii AAA conform marcajelor de polaritate. Puneți la loc capacul compartimentului bateriilor;

4. Deschideți compartimentul bateriilor din partea din spate a stației de bază și introduceți (2) baterii AAA conform marcajelor de polaritate. Puneți la loc capacul compartimentului;

5. Apăsați butonul °F / °C din partea din spate a stației de bază pentru a afișa temperatura în °F sau °C.

Notă:
Nu amestecați baterii vechi și noi.
Nu amestecați baterii alcaline, standard (zinc-carbon) sau reîncărcabile (nichel-cadmiu).

Pentru performanță maximă în condiții normale, vă recomandăm să folosiți baterii alcaline de bună calitate.

Dacă bateria este descărcată, pe afișajul stației de bază va apărea pictograma de baterie descărcată.

9. Sincronizarea senzorilor la distanță cu stația de bază

Vă rugăm să rețineți: de fiecare dată când bateriile (introduse fie în stația de bază, fie în senzorul la distanță) sunt înlocuite sau când stația de bază/senzorul la distanță pierde conexiunea, asigurați-vă că urmați procedura de sincronizare de mai jos pentru a împerechea și reconecta stația de bază și senzorul la distanță:

1. Poziționați senzorul la distanță în apropierea stației de bază;

2. După instalarea bateriilor în stația de bază, pictograma semnalului RF (situată în partea stângă sus a afișajului stației de bază) va clipi timp de 3 minute, indicând faptul că stația de bază se află în modul de sincronizare: așteaptă înregistrarea senzorilor la distanță.

3. Dacă au trecut 3 minute de la instalarea bateriilor în stația de bază, iar pictograma semnalului RF nu mai clipește, apăsați și mențineți apăsat butonul CHANNEL/SYNC din spatele stației de bază timp de 3–4 secunde, până când pictograma semnalului RF clipește din nou, pentru a o readuce în modul de sincronizare;

4. Instalați bateriile în senzorul la distanță și așteptați un moment sau apăsați butonul TX sau RESET din interiorul compartimentului bateriilor senzorului la distanță; temperatura/umiditatea senzorului la distanță vor apărea pe afișajul stației de bază, indicând finalizarea sincronizării.

5. Dacă aveți senzori la distanță suplimentari, repetați pașii de mai sus pentru a înregistra senzorii la distanță (până la 3 senzori la distanță pot fi înregistrați cu o singură stație de bază);

6. Dacă ați înregistrat mai mult de un senzor, apăsați butonul CHANNEL/SYNC de pe stația de bază pentru a selecta canalul de la distanță pe care doriți să îl afișați permanent pe stația de bază. Apăsați butonul CHANNEL/SYNC până când observați o săgeată circulară pe afișajul LCD al stației de bază, sub numărul canalului. Unitatea va derula apoi automat, schimbând canalul la fiecare 5 secunde. Apăsați butonul CHANNEL/SYNC până când săgeata circulară dispare. Unitatea va înceta să mai cicleze.

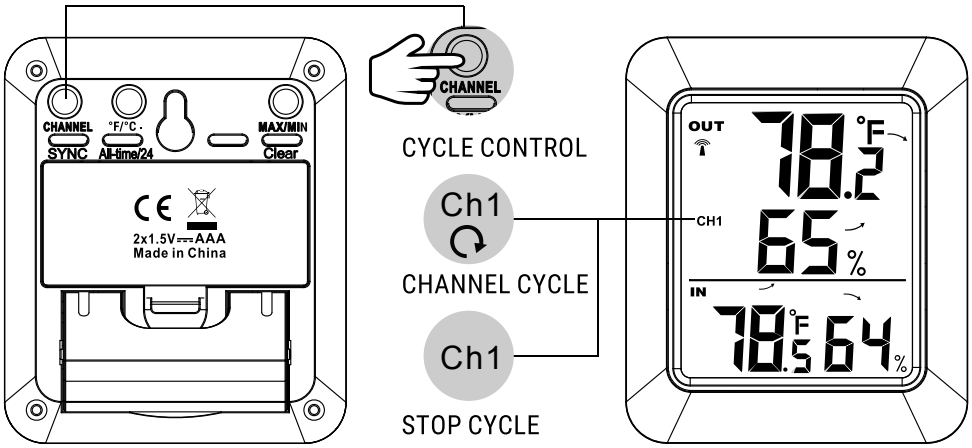

NOTĂ: Dacă aveți senzori la distanță suplimentari, când sincronizați senzorii la distanță cu stația de bază, unitatea va continua să schimbe canalele în primele trei minute, după care puteți selecta orice canal doriți sau modul de derulare automată.

10. Plasarea stației de bază și a senzorului la distanță

1. Stația de bază pentru interior (receptorul) trebuie plasată întotdeauna într-o zonă interioară bine ventilată și departe de guri de ventilație, elemente de încălzire sau răcire, lumina directă a soarelui, ferestre, uși sau orice alte deschideri.

2. Senzorul la distanță (emițătorul) poate fi plasat pe o suprafață plană, în interior sau în exterior. Asigurați-vă că senzorul se află în limita distanței de transmisie de la stația de bază și cu obstrucții minime.

3. Atât stația de bază, cât și senzorul la distanță pot fi montate pe perete.

NOTĂ: Deși senzorul la distanță este conceput pentru a fi rezistent la ploaie, senzorul la distanță trebuie să fie plasat întotdeauna în sus, astfel încât ploaia să nu pătrundă în interiorul senzorului prin orificiile de ventilație din partea inferioară a senzorului, care au rolul de a permite senzorului la distanță să detecteze temperatura și umiditatea ambientală mai precis și mai rapid.

11. Temperatura și umiditatea maximă și minimă înregistrate

1. Apăsați butonul MAX/MIN/Clear o dată pentru a afișa cele mai ridicate temperaturi/umidități de interior și de exterior înregistrate de la ultima resetare. Pe afișaj apare MAX.
2. Apăsați din nou butonul MAX/MIN/Clear pentru a afișa cele mai scăzute temperaturi/umidități de interior și de exterior înregistrate de la ultima resetare. Pe afișaj apare MIN.
3. Pentru a șterge și reseta înregistrările max/min, atunci când înregistrarea MAX sau MIN este afișată pe ecranul LCD, apăsați și mențineți apăsat MAX/MIN/Clear timp de 3 secunde.
4. Când înregistrarea MAX sau MIN este afișată pe ecranul LCD, apăsați o dată butonul ALL-TIME/24 pentru a seta intervalul de înregistrare a datelor între ALL TIME sau 24 de ore. Notă: Atât ALL TIME, cât și 24 de ore reprezintă timpul scurs de la ultima ștergere manuală a datelor din istoric sau de la instalarea bateriilor.

12. Achiziționarea de senzori la distanță suplimentari

Numărul de model al senzorului la distanță pentru această unitate este TPR65.

Senzorii suplimentari pot fi comandați direct de la Amazon sau ThermoPro, contactând serviciul nostru pentru clienți menționat mai jos.

13. Specificații

1. Frecvența de transmisie: 433 MHz.
2. Putere maximă de transmisie: 8 mW.
3. Rază de transmisie până la 200 ft (raza poate fi mai mică în funcție de interferențele prezente).
4. Interval temperatură interior: $-4\,^{\circ}\mathrm{F} \sim 158\,^{\circ}\mathrm{F}$ ($-20\,^{\circ}\mathrm{C} \sim 70\,^{\circ}\mathrm{C}$).
5. Interval temperatură exterior: $-4\,^{\circ}\mathrm{F} \sim 158\,^{\circ}\mathrm{F}$ ($-20\,^{\circ}\mathrm{C} \sim 70\,^{\circ}\mathrm{C}$).
6. Interval umiditate: $10\,\% \sim 99\,\%$.
7. Toleranță temperatură: +/− 2,0 °F (+/− 1,1 °C).
8. Toleranță umiditate: $\pm 2\,\%$ între $30\,\%$ și $80\,\%$; $\pm 3\,\%$ sub $30\,\%$ și peste $80\,\%$.
9. Alimentare: 2 baterii AAA 1,5 V pentru unitatea de bază și 2 baterii AAA 1,5 V pentru senzorul la distanță.

14. Declarație de conformitate FCC

Acest dispozitiv respectă Partea 15 a regulilor FCC. Funcționarea este supusă următoarelor două condiții:

1. Acest dispozitiv nu trebuie să cauzeze interferențe dăunătoare.
2. Acest dispozitiv trebuie să accepte orice interferență primită, inclusiv interferențele care pot cauza o funcționare nedorită.

Avertisment: Modificările sau schimbările aduse acestei unități, care nu sunt aprobate în mod expres de partea responsabilă pentru conformitate, ar putea anula dreptul utilizatorului de a opera echipamentul.

NOTĂ: Acest echipament a fost testat și s-a constatat că respectă limitele pentru un dispozitiv digital de Clasa B, conform Părții 15 a regulilor FCC. Aceste limite sunt concepute pentru a oferi o protecție rezonabilă împotriva interferențelor dăunătoare într-o instalație rezidențială. Acest echipament generează, utilizează și poate radia energie de radiofrecvență și, dacă nu este instalat și utilizat conform instrucțiunilor, poate cauza interferențe dăunătoare comunicațiilor radio. Cu toate acestea, nu există nicio garanție că nu vor apărea interferențe într-o anumită instalație. Dacă acest echipament cauzează interferențe dăunătoare la recepția radio sau de televiziune, lucru care poate fi determinat prin pornirea și oprirea echipamentului, utilizatorul este încurajat să încerce să corecteze interferența prin una sau mai multe dintre următoarele măsuri:

- Reorientați sau mutați antena de recepție.
- Măriți distanța dintre echipament și receptor.
- Conectați echipamentul la o priză aflată pe un circuit diferit de cel la care este conectat receptorul. Consultați distribuitorul sau un tehnician radio/TV cu experiență pentru ajutor.

15. Declarație de conformitate

Prin prezenta, producătorul declară că acest produs respectă cerințele de bază și reglementările aplicabile ale Directivei EMC 2014/30/UE. Declarația completă de conformitate poate fi găsită la:
`https://itronicsmall.com/eu-declaration-of-conformity/`

16. Eliminare

Semnificația simbolului „pubelă”



- Protejați mediul înconjurător: nu aruncați echipamentele electrice în deșeurile menajere.
- Vă rugăm să returnați orice echipament electric pe care nu îl mai utilizați la punctele de colectare prevăzute pentru eliminarea acestora.
- Acest lucru ajută la evitarea posibilelor efecte ale eliminării incorecte asupra mediului și sănătății umane.
- Acest lucru va contribui la reciclarea și la alte forme de reutilizare a echipamentelor electrice și electronice.
- Informațiile referitoare la locul în care echipamentul poate fi eliminat pot fi obținute de la autoritățile locale.

16.1. ATENȚIE: Bateriile/bateriile reîncărcabile nu trebuie aruncate împreună cu deșeurile menajere!

- Bateriile trebuie scoase din aparat.
- Duceți bateriile uzate la punctul de colectare corespunzător sau la un distribuitor.
- Orașul sau autoritatea locală vă pot oferi informații despre punctele publice de colectare.

Acest simbol poate fi găsit pe bateriile/bateriile reîncărcabile care conțin substanțe periculoase:

- Pb = conține plumb
- Cd = conține cadmiu
- Hg = conține mercur
- Li = conține litiu

17. Garanție limitată de un an

ThermoPro garantează că acest produs este lipsit de defecte ale pieselor, materialelor și manoperei pe o perioadă de un an de la data achiziției.

În cazul în care sunt necesare reparații sau lucrări de service în baza acestei garanții, contactați Serviciul Clienți prin telefon sau e-mail pentru instrucțiuni privind ambalarea și expedierea produsului către ThermoPro.

Această garanție vă conferă drepturi legale specifice și este posibil să aveți și alte drepturi, care variază de la stat la stat.

17.1. Serviciul Clienți

- Telefon: 1-877-515-7797 (numai SUA & Canada)
  44-203-769-1321 (Marea Britanie)
- E-mail: service@buythermopro.com
- Program: În zilele lucrătoare 8:00 AM – 8:00 PM EST (numai SUA & Canada)
  1:00 PM – 12:00 PM CET (Marea Britanie)

Distribuitor
Sunnysoft s.r.o.
Kovanecká 2390/1a
190 00, Praha 9 - Libeň
www.sunnysoft.ro

V20190225 SL

ThermoPro

Navodila za uporabo brezžičnega merilnika temperature in vlažnosti za notranje in zunanje okolje



Št. modela: TP-60S

1. Uvod

Čestitamo vam za nakup brezžičnega merilnika temperature in vlažnosti za notranje in zunanje okolje. Odslej boste lahko spremljali zunanjo/notranjo temperaturo in vlažnost, ne da bi morali zapustiti dom.

2. Splošna opozorila

2.1. NEVARNOST!

Ta naprava vsebuje elektronske komponente, ki delujejo z napajalnim virom (napajalnikom in/ali baterijami). Ne dovolite, da otroci napravo uporabljajo brez nadzora. Napravo uporabljajte samo na način, opisan v teh navodilih, sicer obstaja nevarnost električnega udara.

Otroci naj napravo uporabljajo le pod nadzorom odraslih. Embalažo, kot so plastične vrečke in gumijasti trakovi, hranite zunaj dosega otrok, saj predstavljajo nevarnost zadušitve.

Baterije hranite zunaj dosega otrok. Baterije vedno pravilno vstavite. Iztrošene ali poškodovane baterije lahko ob stiku s kožo povzročijo opekline. Po potrebi uporabite ustrezne zaščitne rokavice.

2.2. NEVARNOST!

Naprave ne izpostavljajte visokim temperaturam. Uporabljajte samo priporočene baterije. Naprave ali baterij ne smete kratko sklepati ali metati v ogenj. Prekomerna vročina ali nepravilno ravnanje lahko povzročita kratek stik, požar ali eksplozijo!

2.3. OPOMBA!

Naprave ne razstavljajte. V primeru okvare se obrnite na svojega prodajalca. Prodajalec bo stopil v stik s servisnim centrom in po potrebi napravo poslal v popravilo.

Uporabljajte samo priporočene baterije. Šibke ali prazne baterije vedno zamenjajte z novim, popolnim kompletom baterij polne kapacitete. Ne mešajte baterij različnih znamk ali različnih kapacitet. Če naprave dlje časa ne boste uporabljali, iz nje odstranite baterije.

2.4. Napotki za čiščenje

Pred čiščenjem napravo izključite iz napajanja ali odstranite baterije.

Zunanjost naprave čistite le s suho krpo. Ne uporabljajte čistilnih tekočin, da ne poškodujete elektronike.

3. Namigi in nasveti

Če se sprejemnik ne poveže z oddajnikom, poskusite naslednje:

- Pridržite gumb CHANNEL/SYNC na osnovni postaji in nato pritisnite gumb TX na oddajniku.
- Premestite osnovno postajo in/ali oddaljeno enoto, dokler ne najdete povezave.
- Signali drugih elektronskih naprav lahko povzročajo motnje. Osnovno postajo in sprejemnik postavite stran od takšnih naprav.
- Oddajnik morda ne bo deloval pravilno v ekstremnih temperaturah zaradi baterijskega napajanja. Zamenjajte baterije ali pa bo enota normalno delovala pri zmernejših vremenskih razmerah.
- Če je osnovna postaja z magnetom pritrjena na hladilnik ali kovinski predmet, je lahko domet prenosa krajši. Odstranite osnovno postajo s hladilnika ali kovinskega predmeta oziroma osnovno postajo in oddaljeni senzor postavite čim bližje skupaj.
- Če je vlažnost nižja od 10 %, bo prikazano LLL.

4. Opozorila

- Enote ne izpostavljajte prekomerni sili, udarcem, prahu, temperaturi ali vlagi.
- Enote ne potapljajte v vodo.
- Ne odstranjujte vijakov.
- Enote ne mečite v ogenj. LAHKO EKSPLODIRA.
- Enoto hranite stran od majhnih otrok. Enota ali njeni deli lahko predstavljajo nevarnost zadušitve.
- Baterij nikoli ne poskušajte polniti na noben drug način.
- Enoto odložite v skladu s predpisi in jo, kjer je mogoče, reciklirajte.

5. Sestavni deli

1. Ena osnovna postaja (sprejemnik).
2. En oddaljeni senzor (oddajnik).

Čeprav je oddaljeni senzor zasnovan tako, da je odporen na dež, mora biti vedno nameščen pokončno navzgor, da dež ne pride v senzor skozi prezračevalne odprtine na spodnji strani, ki omogočajo natančnejše in hitrejše zaznavanje temperature in vlažnosti okolja.

6. Lastnosti notranje osnovne postaje (sprejemnika)

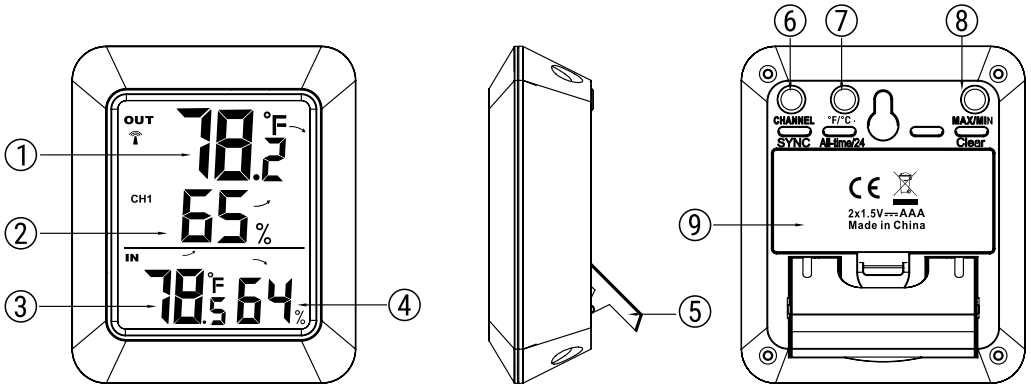

1. Zunanja temperatura
2. Zunanja vlažnost
3. Notranja temperatura
4. Notranja vlažnost
5. Stojalo
6. Channel/SYNC
7. °C/°F/All time/24
8. MAX/MIN/Clear
9. Predal za baterije

6.1. Lastnosti

1. LCD-zaslon: prikazuje trenutno zunanjo vlažnost/temperaturo in notranjo vlažnost/temperaturo.
2. Predal za baterije: za 2 bateriji AAA, ki napajata enoto.
3. Zasnova za postavitev na mizo ali stensko montažo.
4. Območje notranje temperature: $-4\,^{\circ}\mathrm{F} \sim 158\,^{\circ}\mathrm{F}$ $(-20\,^{\circ}\mathrm{C} \sim 70\,^{\circ}\mathrm{C})$.
5. Območje vlažnosti: $10\,\% \sim 99\,\%$.
6. Enota za prikaz temperature: izbirno °C ali °F.
7. Ločljivost temperature: 0,1 °C/°F.
8. Ločljivost vlažnosti: 1 %.
9. Prikaz nizke napolnjenosti baterije.

6.2. Gumbi

CHANNEL/SYNC: Pritisnite enkrat za prikaz odčitkov temperature in vlažnosti iz do 3 zunanjih oddaljenih senzorjev; pridržite ta gumb za vstop v način sinhronizacije.

MAX/MIN/CLEAR: Pritisnite enkrat za prikaz najvišje ali najnižje temperature in vlažnosti; pridržite za izbris zgodovine podatkov.

°F/°C/ALL-TIME/24: Pritisnite za izbiro prikaza temperature v °C ali °F; ko zaslon prikazuje najvišjo ali najnižjo temperaturo in vlažnost, s pritiskom tega gumba nastavite časovni interval beleženja najvišjih in najnižjih podatkov med ALL TIME (ves čas) ali 24 ur. Opomba: tako ALL TIME kot 24 ur predstavljata čas od zadnjega ročnega izbrisa zgodovine podatkov ali zadnje vstavitve novih baterij.

6.3. Trend temperature in vlažnosti

1. ↗ pomeni, da temperatura in vlažnost naraščata.
2. → pomeni, da temperatura in vlažnost ostajata nespremenjeni.
3. ↘ pomeni, da temperatura in vlažnost padata.

7. Lastnosti zunanjega oddaljenega senzorja (oddajnika)

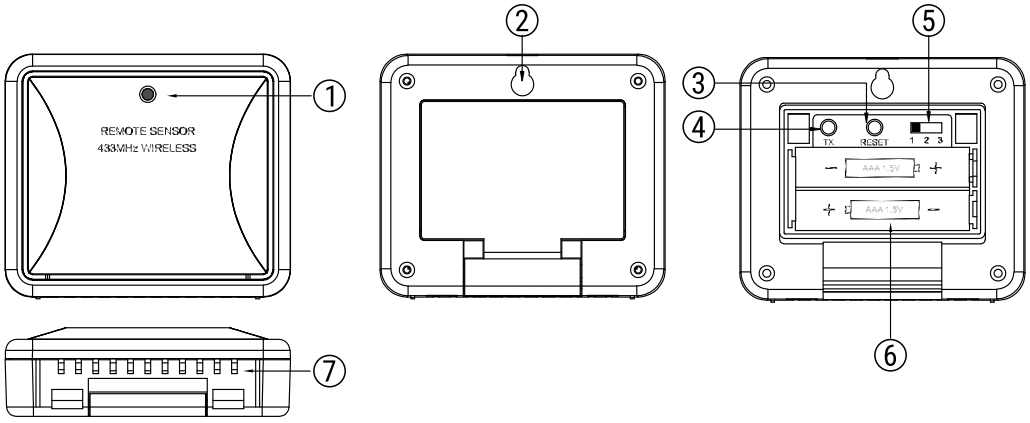

1. LED-dioda TX
2. Odprtina za obešanje na steno
3. RESET
4. TX
5. Kanal 1.2.3
6. 2× baterija AAA
7. Odprtina za zaznavanje senzorja

7.1. Lastnosti

1. Predal za baterije: za 2 bateriji AAA, ki napajata enoto.
2. Zasnova odporna na dež in primerna za stensko montažo.
3. Območje zunanje temperature: $-4\,^{\circ}\mathrm{F} \sim 158\,^{\circ}\mathrm{F}$ ($-20\,^{\circ}\mathrm{C} \sim 70\,^{\circ}\mathrm{C}$).
4. Območje vlažnosti: $10\,\% \sim 99\,\%$.

7.2. Gumbi

Izbirnik CHANNEL (1, 2, 3): Pomaknite za izbiro kanala 1, 2 ali 3.
RESET: Pritisnite enkrat za ponastavitev oddaljenega senzorja.
TX: Pritisnite za ročno pošiljanje podatkov o temperaturi/vlažnosti sprejemniku.

8. Vstavitev baterij in nastavitev

1. Odprite predal za baterije oddaljenega senzorja, kot je prikazano na sliki spodaj;

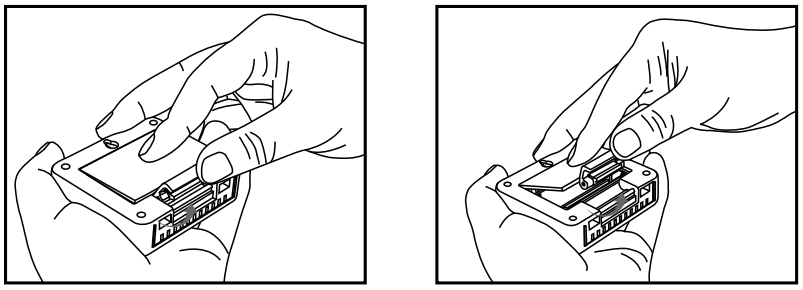

2. Stikalo za izbiro kanala v predalu za baterije premaknite na želeni kanal. Za prvi oddaljeni senzor lahko izberete kateri koli kanal, za dodatne pa izberite še neuporabljen kanal;
3. Vstavite 2 bateriji AAA skladno z oznakami polaritete. Namestite pokrov predala za baterije nazaj;
4. Odprite predal za baterije na hrbtni strani osnovne postaje in vstavite 2 bateriji AAA skladno z oznakami polaritete. Namestite pokrov nazaj;
5. Pritisnite gumb °F / °C na hrbtni strani osnovne postaje za prikaz temperature v °F ali °C.

Opomba:
Ne mešajte starih in novih baterij.
Ne mešajte alkalnih, standardnih (cink-ogljikovih) ali polnilnih (nikelj-kadmijevih) baterij.

Za najboljše delovanje v običajnih razmerah priporočamo uporabo kakovostnih alkalnih baterij.

Če je napolnjenost baterij nizka, se na zaslonu osnovne postaje prikaže ikona za nizko baterijo.

9. Sinhronizacija oddaljenih senzorjev z osnovno postajo

Prosimo, upoštevajte: vsakič ko zamenjate baterije (v osnovni postaji ali oddaljenem senzorju) ali ko se povezava med osnovno postajo in oddaljenim senzorjem prekine, sledite spodnjemu postopku sinhronizacije za seznanitev in ponovno povezavo osnovne postaje in oddaljenega senzorja:

1. Oddaljeni senzor postavite v bližino osnovne postaje;
2. Ko vstavite baterije v osnovno postajo, bo ikona RF-signala (v zgornjem levem kotu zaslona osnovne postaje) utripala 3 minute, kar pomeni, da je osnovna postaja v načinu sinhronizacije in čaka na registracijo oddaljenih senzorjev.
3. Če so po vstavitvi baterij v osnovno postajo minile 3 minute in ikona RF-signala ne utripa več, pridržite gumb CHANNEL/SYNC na hrbtni strani osnovne postaje za 3–4 sekunde, da ikona RF-signala znova začne utripati in postaja preide v način sinhronizacije;
4. Vstavite baterije v oddaljeni senzor in počakajte trenutek ali pa pritisnite gumb TX ali RESET v predalu za baterije oddaljenega senzorja. Temperatura/vlažnost z oddaljenega senzorja se bo prikazala na zaslonu osnovne postaje, kar pomeni, da je sinhronizacija končana.
5. Če imate dodatne oddaljene senzorje, ponovite zgornje korake za njihovo registracijo (z eno osnovno postajo je mogoče registrirati do 3 oddaljene senzorje);
6. Če ste registrirali več kot en senzor, pritisnite gumb CHANNEL/SYNC na osnovni postaji za izbiro oddaljenega kanala, ki naj bo trajno prikazan na osnovni postaji. Gumb CHANNEL/SYNC pritiskajte, dokler se na LCD-zaslonu osnovne postaje pod številko kanala ne pojavi krožna puščica. Enota bo nato samodejno krožila in vsakih 5 sekund menjavala kanal. Gumb CHANNEL/SYNC pritiskajte, dokler krožna puščica ne izgine. Enota bo prenehala krožiti.

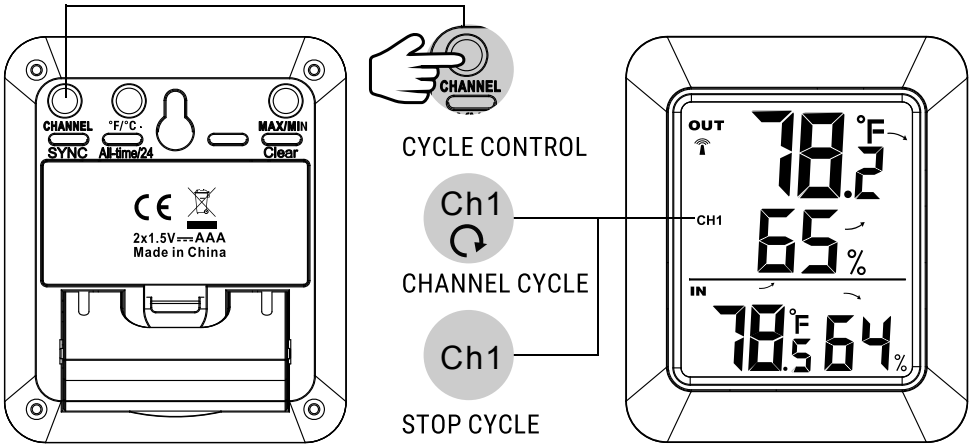

OPOMBA: Če imate dodatne oddaljene senzorje, bo enota med sinhronizacijo z osnovno postajo v prvih treh minutah stalno menjavala kanale, nato pa lahko izberete kateri koli kanal ali način samodejnega krožnega prikaza.

10. Namestitev osnovne postaje in oddaljenega senzorja

1. Notranja osnovna postaja (sprejemnik) naj bo vedno postavljena v dobro prezračenem notranjem prostoru ter stran od prezračevalnih odprtin, grelnih ali hladilnih elementov, neposredne sončne svetlobe, oken, vrat ali drugih odprtin.

2. Oddaljeni senzor (oddajnik) lahko postavite na ravno površino v notranjem ali zunanjem okolju. Poskrbite, da je senzor v dosegu prenosa od osnovne postaje in z minimalnimi ovirami.

3. Osnovno postajo in oddaljeni senzor lahko oba namestite na steno.

OPOMBA: Čeprav je oddaljeni senzor zasnovan tako, da je odporen na dež, mora biti vedno nameščen pokončno navzgor, da dež ne pride v senzor skozi prezračevalne odprtine na spodnji strani, ki omogočajo natančnejše in hitrejše zaznavanje temperature in vlažnosti okolja.

11. Najvišja in najnižja zabeležena temperatura in vlažnost

1. Pritisnite gumb MAX/MIN/Clear enkrat za prikaz najvišje notranje in zunanje temperature/vlažnosti, zabeležene od zadnje ponastavitve. Na zaslonu se prikaže MAX.

2. Znova pritisnite gumb MAX/MIN/Clear za prikaz najnižje notranje in zunanje temperature/vlažnosti, zabeležene od zadnje ponastavitve. Na zaslonu se prikaže MIN.

3. Za izbris in ponastavitev zapisov max/min, ko je na LCD-zaslonu prikazan zapis MAX ali MIN, pridržite gumb MAX/MIN/Clear za 3 sekunde.

4. Ko je na LCD-zaslonu prikazan zapis MAX ali MIN, pritisnite gumb ALL-TIME/24 za nastavitev časovnega intervala beleženja med ALL TIME (ves čas) ali 24 ur. Opomba: tako ALL TIME kot 24 ur predstavljata čas od zadnjega ročnega izbrisa zgodovine podatkov ali vstavitve baterij.

12. Nakup dodatnih oddaljenih senzorjev

Številka modela oddaljenega senzorja za to enoto je TPR65.

Dodatne senzorje lahko naročite neposredno pri Amazonu ali pri družbi ThermoPro tako, da se obrnete na našo službo za pomoč strankam, navedeno spodaj.

13. Tehnične specifikacije

1. Frekvenca prenosa: 433 MHz.

2. Največja oddajna moč: 8 mW.

3. Domet prenosa do 200 ft (domet je lahko krajši zaradi prisotnih motenj).

4. Območje notranje temperature: $-4\,^{\circ}\mathrm{F} \sim 158\,^{\circ}\mathrm{F}$ ($-20\,^{\circ}\mathrm{C} \sim 70\,^{\circ}\mathrm{C}$).

5. Območje zunanje temperature: $-4\,^{\circ}\mathrm{F} \sim 158\,^{\circ}\mathrm{F}$ ($-20\,^{\circ}\mathrm{C} \sim 70\,^{\circ}\mathrm{C}$).

6. Območje vlažnosti: $10\,\% \sim 99\,\%$.

7. Toleranca temperature: +/− 2,0 °F (+/− 1,1 °C).

8. Toleranca vlažnosti: $\pm 2\,\%$ od $30\,\%$ do $80\,\%$; $\pm 3\,\%$ pod $30\,\%$ in nad $80\,\%$.

9. Napajanje: 2× AAA 1,5 V za osnovno enoto in 2× AAA 1,5 V za oddaljeni senzor.

14. Izjava o skladnosti FCC

Ta naprava je skladna s 15. delom pravil FCC. Delovanje je predmet naslednjih dveh pogojev:

1. Ta naprava ne sme povzročati škodljivih motenj.

2. Ta naprava mora sprejeti vse prejete motnje, vključno z motnjami, ki lahko povzročijo neželeno delovanje.

Opozorilo: Spremembe ali predelave te enote, ki niso izrecno odobrene s strani odgovornega za skladnost, lahko izničijo uporabnikovo pravico do uporabe opreme.

OPOMBA: Ta oprema je bila preizkušena in skladna z omejitvami za digitalno napravo razreda B v skladu s 15. delom pravil FCC. Te omejitve so zasnovane tako, da zagotavljajo razumno zaščito pred škodljivimi motnjami v stanovanjski namestitvi. Ta oprema ustvarja, uporablja in lahko oddaja radiofrekvenčno energijo ter lahko, če ni nameščena in uporabljana v skladu z navodili, povzroči škodljive motnje radijske komunikacije. Vendar ni jamstva, da v posamezni namestitvi ne bo prišlo do motenj. Če ta oprema povzroča škodljive motnje radijskemu ali televizijskemu sprejemu, kar je mogoče ugotoviti z izklopom in vklopom opreme, naj uporabnik poskuša motnje odpraviti z enim ali več naslednjimi ukrepi:

- Preusmerite ali premaknite sprejemno anteno.
- Povečajte razdaljo med opremo in sprejemnikom.
- Opremo priključite v vtičnico tokokroga, ki ni enak tokokrogu sprejemnika. Za pomoč se obrnite na prodajalca ali izkušenega radijskega/TV-tehnika.

15. Izjava o skladnosti

S tem proizvajalec izjavlja, da je ta izdelek skladen z osnovnimi zahtevami in veljavnimi predpisi direktive o elektromagnetni združljivosti 2014/30/EU. Celotno izjavo o skladnosti najdete na:
`https://itronicsmall.com/eu-declaration-of-conformity/`

16. Odstranjevanje

Pomen simbola „prečrtani smetnjak“



- Varujte naše okolje: električne opreme ne odlagajte med gospodinjske odpadke.
- Električno opremo, ki je ne boste več uporabljali, vrnite na predvidena zbirna mesta za njeno odlaganje.
- Tako pomagate preprečiti morebitne vplive nepravilnega odlaganja na okolje in zdravje ljudi.
- S tem prispevate k recikliranju in drugim oblikam ponovne uporabe električne in elektronske opreme.

- Informacije o mestih, kjer je mogoče odstraniti opremo, lahko dobite pri lokalnem organu oblasti.

16.1. POZOR: Baterij/akumulatorskih baterij ni dovoljeno odlagati med gospodinjske odpadke!

- Baterije je treba odstraniti iz naprave.
- Iztrošene baterije odnesite na ustrezno zbirno mesto ali k prodajalcu.
- Informacije o javnih zbirnih mestih vam lahko zagotovi vaše mesto ali lokalna oblast.

Ta simbol je mogoče najti na baterijah/akumulatorskih baterijah, ki vsebujejo nevarne snovi:

- Pb = vsebuje svinec
- Cd = vsebuje kadmij
- Hg = vsebuje živo srebro
- Li = vsebuje litij

17. Omejena enoletna garancija

ThermoPro jamči, da je ta izdelek brez napak v delih, materialih in izdelavi za obdobje enega leta od datuma nakupa.

Če bi bila v okviru te garancije potrebna popravila ali servisiranje, se po telefonu ali e-pošti obrnite na službo za pomoč strankam za navodila, kako izdelek zapakirati in poslati družbi ThermoPro.

Ta garancija vam podeljuje določene zakonske pravice, lahko pa imate tudi druge pravice, ki se razlikujejo od države do države.

17.1. Služba za pomoč strankam

- Telefon: 1-877-515-7797 (samo ZDA in Kanada)
  44-203-769-1321 (Združeno kraljestvo)
- E-pošta: service@buythermopro.com
- Delovni čas: med tednom 8:00 – 20:00 EST (samo ZDA in Kanada)
  13:00 – 12:00 CET (Združeno kraljestvo)

Distributer
Sunnysoft s.r.o.
Kovanecká 2390/1a
190 00, Praha 9 - Libeň
www.sunnysoft.si

V20190225 BG

ThermoPro

Безжичен монитор
за влажност и температура
за вътрешна/външна среда
Ръководство за употреба



Модел №: TP-60S

1. Въведение

Поздравяваме Ви за покупката на безжичния монитор за влажност и температура за вътрешна/външна среда. Вече ще можете да следите външната/вътрешната температура и влажност, докато сте у дома.

2. Общи предупреждения

2.1. ОПАСНОСТ!

Това устройство съдържа електронни компоненти, които работят чрез източник на захранване (захранващ блок и/или батерии). Не позволявайте на деца да използват устройството без надзор. Използвайте устройството само както е описано в ръководството, в противен случай съществува риск от токов удар.

Децата трябва да използват устройството само под надзора на възрастен. Дръжте опаковъчните материали, като пластмасови торбички и гумени ленти, далеч от деца, тъй като представляват опасност от задушаване.

Дръжте батериите далеч от деца. Уверете се, че сте поставили батериите правилно. Изтощени или повредени батерии могат да причинят изгаряния при контакт с кожата. При необходимост носете подходящи защитни ръкавици.

2.2. ОПАСНОСТ!

Не излагайте устройството на високи температури. Използвайте само препоръчаните батерии. Не свързвайте на късо устройството или батериите и не ги хвърляйте в огън. Прекомерната топлина или неправилното боравене могат да предизвикат късо съединение, пожар или експлозия!

2.3. ЗАБЕЛЕЖКА!

Не разглобявайте устройството. В случай на дефект, моля свържете се с Вашия търговец. Търговецът ще се свърже със сервизния център и при необходимост ще изпрати устройството за ремонт.

Използвайте само препоръчаните батерии. Винаги заменяйте слабите или изтощени батерии с нов, пълен комплект батерии с пълен капацитет. Не използвайте батерии от различни марки или с различен капацитет. Батериите трябва да се извадят от устройството, ако не се използва дълго време.

2.4. Бележки относно почистването

Откачете устройството от захранването или извадете батериите преди почистване.

Използвайте само суха кърпа за почистване на външната част на устройството. Не използвайте почистващи течности, за да избегнете повреда на електрониката.

3. Съвети и подсказки

Ако приемникът не се свърже с предавателя, опитайте следното:

- Натиснете и задръжте бутона CHANNEL/SYNC на базовата станция, след което натиснете бутона TX на предавателя.
- Преместете базовата станция и/или дистанционния модул, докато се установи връзка.
- Сигнали от други електронни устройства могат да причинят смущения. Поставете базовата станция и приемника далеч от тези устройства.
- Предавателят може да не функционира правилно при екстремни температури поради захранването от батерии. Сменете батериите или устройството ще възстанови нормалната си работа при по-умерени метеорологични условия.
- Ако базовата станция е прикрепена към хладилник или метален предмет с магнит, обхватът на предаване може да е по-кратък. Свалете базовата станция от хладилника или металния предмет, или поставете базовата станция и дистанционния сензор възможно най-близо един до друг.
- Ако влажността е по-ниска от 10 %, ще се покаже LLL.

4. Предупреждения

- Не подлагайте устройството на прекомерна сила, удар, прах, температура или влажност.
- Не потапяйте устройството във вода.
- Не отстранявайте никакви винтове.
- Не изхвърляйте устройството в огън. МОЖЕ ДА ЕКСПЛОДИРА.
- Дръжте устройството далеч от малки деца. Устройството или части от него могат да представляват опасност от задушаване.
- Никога не се опитвайте да зареждате батериите чрез други методи.
- Изхвърляйте устройството законно и рециклирайте, когато е възможно.

5. Компоненти

1. Един модул базова станция (Приемник).
2. Един дистанционен сензор (Предавател).

Въпреки че дистанционният сензор е проектиран да бъде защитен от дъжд, той трябва винаги да се поставя с върха нагоре, така че дъждът да не може да попадне вътре в сензора през вентилационните отвори в долната му част, които позволяват на дистанционния сензор да открива по-точно и бързо температурата и влажността на околната среда.

6. Характеристики на вътрешната базова станция (Приемник)

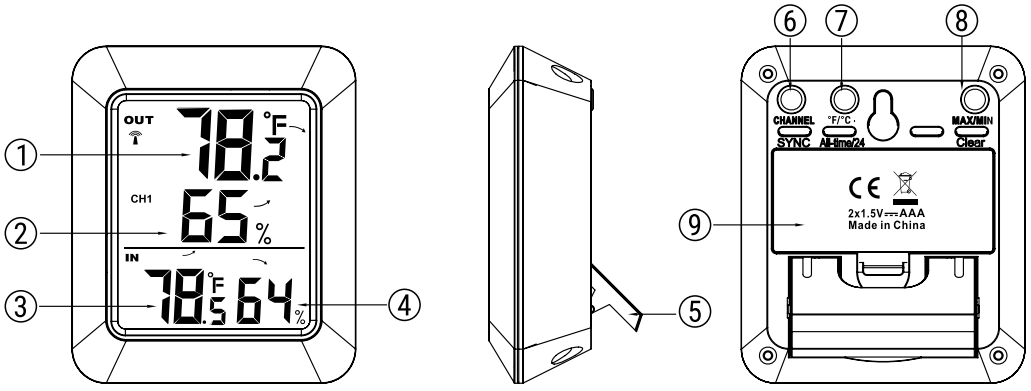

1. Външна температура
2. Външна влажност
3. Вътрешна температура
4. Вътрешна влажност
5. Стойка
6. Channel/SYNC
7. °C/°F/All time/24
8. MAX/MIN/Clear
9. Отделение за батерии

6.1. Характеристики

1. LCD дисплей: Показва текущата външна влажност/температура и вътрешната влажност/температура.
2. Отделение за батерии: Побира 2 AAA батерии за захранване на устройството.
3. Дизайн за поставяне на маса и монтаж на стена.
4. Обхват на вътрешната температура: $-4\,°\mathrm{F} \sim 158\,°\mathrm{F}$ ($-20\,°\mathrm{C} \sim 70\,°\mathrm{C}$).
5. Обхват на влажността: $10\,\% \sim 99\,\%$.

6. Мерна единица за температура: избор между °C и °F.
7. Резолюция на температурата: 0.1 °C/°F.
8. Резолюция на влажността: 1 %.
9. Индикация за изтощена батерия.

6.2. Бутони

CHANNEL/SYNC: Натиснете веднъж, за да се покажат показанията за температура и влажност от до 3 външни дистанционни сензора; Натиснете и задръжте този бутон, за да влезете в режим на синхронизация.

MAX/MIN/CLEAR: Натиснете веднъж, за да се покаже максималната или минималната температура и влажност; Натиснете и задръжте, за да изчистите историята на данните.

°F/°C/ALL-TIME/24: Натиснете, за да изберете показване на температурата в °C или °F; Когато дисплеят показва максималната или минималната температура и влажност, натиснете този бутон веднъж, за да зададете интервала за запис на максималните и минималните данни между ALL TIME (цялото време) или 24 часа. Забележка: ALL TIME и 24 часа представляват времето, изминало от последното ръчно изчистване на историята на данните или от поставянето на нови батерии.

6.3. Тенденция на температурата и влажността

1. ↗ показва, че температурата и влажността са в тенденция на повишаване.
2. → показва, че температурата и влажността са в тенденция без промяна.
3. ↘ показва, че температурата и влажността са в тенденция на понижаване.

7. Характеристики на външния дистанционен сензор (Предавател)

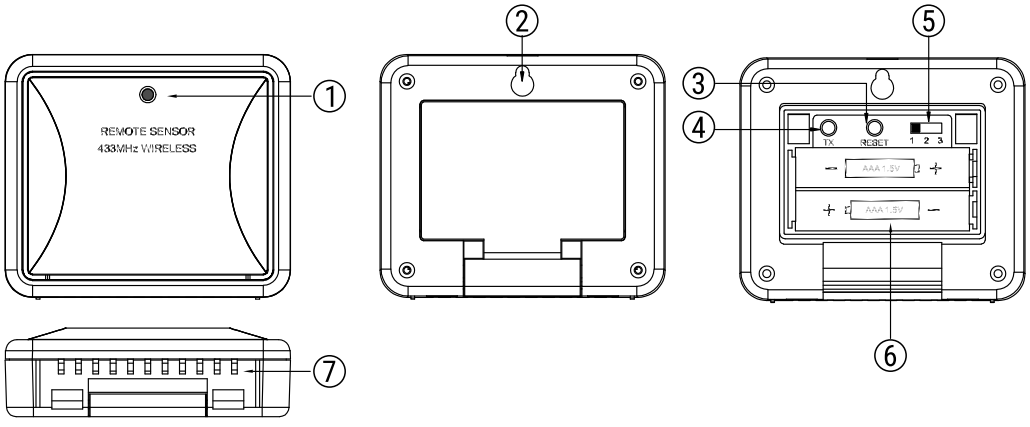

1. TX LED

2. Отвор за окачване на стена
3. RESET
4. TX
5. Канал 1.2.3
6. 2*AAA батерия
7. Отвор за откриване на сензора

7.1. Характеристики

1. Отделение за батерии: Побира 2 X AAA батерии за захранване на устройството.
2. Дизайн със защита от дъжд и за монтаж на стена.
3. Обхват на външната температура: $-4\,°\mathrm{F} \sim 158\,°\mathrm{F}$ ($-20\,°\mathrm{C} \sim 70\,°\mathrm{C}$).
4. Обхват на влажността: $10\,\% \sim 99\,\%$.

7.2. Бутони

Селектор на КАНАЛ (1,2,3): Плъзнете, за да зададете канал 1, 2 или 3.
RESET: Натиснете веднъж, за да рестартирате дистанционния сензор.
TX: Натиснете, за да изпратите ръчно данни за температура/влажност към приемника.

8. Поставяне на батериите и настройка

1. Отворете отделението за батерии на дистанционния сензор както е показано на фигурата по-долу;

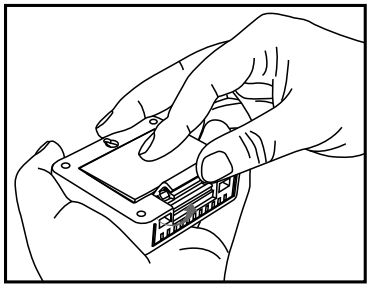

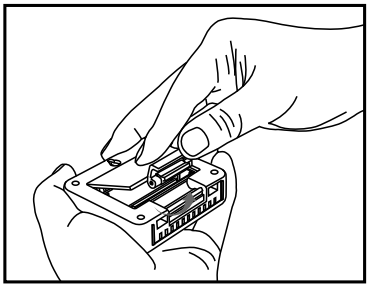

2. Плъзнете превключвателя за избор на канал в отделението за батерии до желания от Вас канал. За първото дистанционно устройство можете да изберете който и да е канал, а за допълнителните дистанционни устройства изберете който и да е неизползван канал;
3. Поставете (2) AAA батерии съгласно маркировките за полярност. Поставете обратно капака на отделението за батерии;

4. Отворете отделението за батерии на гърба на базовата станция и поставете (2) AAA батерии съгласно маркировките за полярност. Поставете обратно капака на отделението;

5. Натиснете бутона °F / °C на гърба на базовата станция, за да се покаже температурата в °F или °C.

Забележка:
Не смесвайте стари и нови батерии.
Не смесвайте алкални, стандартни (въглерод-цинкови) или презареждаеми (никел-кадмиеви) батерии.

За максимална производителност при нормални условия препоръчваме използването на качествени алкални батерии.

Ако батериите са изтощени, на дисплея на базовата станция ще се появи иконата за изтощена батерия.

9. Синхронизиране на дистанционните сензори с базовата станция

Моля, обърнете внимание: всеки път, когато батериите (поставени в базовата станция или в дистанционния сензор) бъдат сменени или базовата станция/дистанционният сензор загубят връзка, не забравяйте да следвате процеса на синхронизация по-долу, за да сдвоите и възстановите връзката между базовата станция и дистанционния сензор:

1. Поставете дистанционния сензор близо до базовата станция;

2. След като батериите са поставени в базовата станция, иконата за RF сигнал (разположена в горния ляв ъгъл на дисплея на базовата станция) ще мига в продължение на 3 минути, което показва, че базовата станция е в режим на синхронизация: тя очаква регистрация на дистанционни сензори.

3. Ако са изминали 3 минути след поставянето на батериите в базовата станция и иконата за RF сигнал вече не мига, натиснете и задръжте бутона CHANNEL/SYNC на гърба на базовата станция за 3–4 секунди, докато иконата за RF сигнал отново започне да мига, за да я върнете в режим на синхронизация;

4. Поставете батериите в дистанционния сензор и изчакайте за момент или просто натиснете бутона TX или RESET в отделението за батерии на дистанционния сензор; температурата/влажността от дистанционния сензор ще се покаже на дисплея на базовата станция, което означава, че синхронизацията е завършена.

5. Ако имате допълнителни дистанционни сензори, повторете горните стъпки, за да регистрирате дистанционните сензори (до 3 дистанционни сензора могат да бъдат регистрирани с една базова станция);

6. Ако сте регистрирали повече от един сензор, натиснете бутона CHANNEL/SYNC на базовата станция, за да изберете дистанционния канал, който искате да се показва постоянно на базовата станция. Натискайте бутона CHANNEL/SYNC, докато не видите кръгова стрелка на LCD дисплея на базовата станция под номера на канала. Устройството след това ще превключва автоматично между каналите на всеки 5 секунди. Натискайте бутона CHANNEL/SYNC, докато не видите, че кръговата стрелка изчезва. Устройството ще спре превключването.

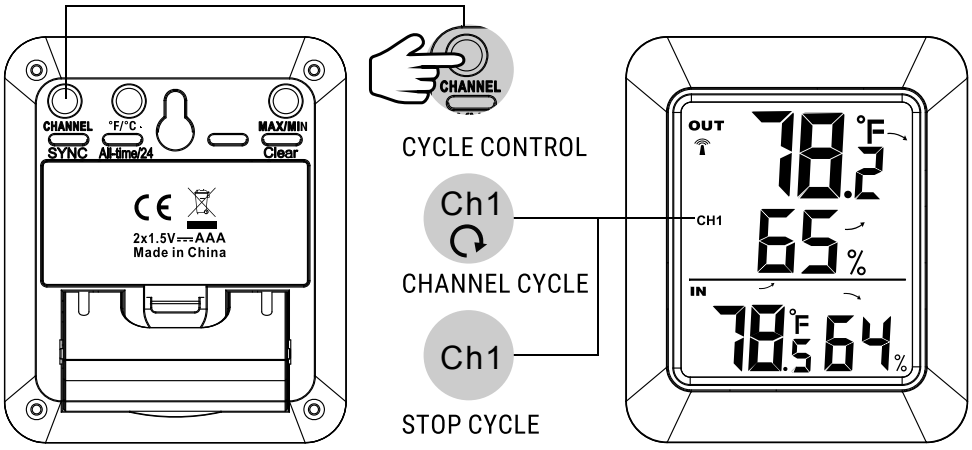

ЗАБЕЛЕЖКА: Ако имате допълнителни дистанционни сензори, когато синхронизирате дистанционните сензори с базовата станция, устройството ще продължава да превключва между каналите през първите три минути, след което можете да изберете който и да е канал или режим на автоматично превключване.

10. Поставяне на базовата станция и дистанционния сензор

1. Вътрешната базова станция (приемникът) трябва винаги да се поставя в добре проветриво вътрешно помещение, далеч от вентилационни отвори, отоплителни или охладителни елементи, пряка слънчева светлина, прозорци, врати или други отвори.

2. Дистанционният сензор (предавателят) може да се постави върху равна повърхност на закрито или на открито. Уверете се, че сензорът е в обхвата на предаване от базовата станция и с минимални препятствия.

3. Както базовата станция, така и дистанционният сензор могат да бъдат монтирани на стена.

ЗАБЕЛЕЖКА: Въпреки че дистанционният сензор е проектиран да бъде защитен от дъжд, той трябва винаги да се поставя с върха нагоре, така че дъждът да не може да попадне вътре в сензора през вентилационните отвори в долната му част, които позволяват на дистанционния сензор да открива по-точно и бързо температурата и влажността на околната среда.

11. Записани максимална и минимална температура и влажност

1. Натиснете бутона MAX/MIN/Clear веднъж, за да се покажат най-високите вътрешни и външни температури/влажност, записани от последното нулиране. На дисплея се показва MAX.
2. Натиснете бутона MAX/MIN/Clear отново, за да се покажат най-ниските вътрешни и външни температури/влажност, записани от последното нулиране. На дисплея се показва MIN.
3. За да изчистите и нулирате записите за макс./мин., когато на LCD дисплея се показва MAX или MIN записът, натиснете и задръжте MAX/MIN/Clear за 3 секунди.
4. Когато на LCD дисплея се показва MAX или MIN записът, натиснете бутона ALL-TIME/24 веднъж, за да зададете интервала на записване на данни между ALL TIME или 24 часа. Забележка: ALL TIME и 24 часа представляват времето, изминало от последното ръчно изчистване на историята на данните или от поставянето на батериите.

12. Закупуване на допълнителни дистанционни сензори

Номерът на модела на дистанционния сензор за това устройство е TPR65.

Допълнителни сензори могат да бъдат поръчани директно от Amazon или ThermoPro, като се свържете с нашия отдел за обслужване на клиенти, посочен по-долу.

13. Спецификации

1. Честота на предаване: 433 MHz.
2. Максимална мощност на предаване: 8 mW.
3. Обхват на предаване до 200 ft. (обхватът може да е по-кратък в зависимост от наличните смущения).
4. Обхват на вътрешната температура: $-4\,°\text{F} \sim 158\,°\text{F}$ ($-20\,°\text{C} \sim 70\,°\text{C}$).
5. Обхват на външната температура: $-4\,°\text{F} \sim 158\,°\text{F}$ ($-20\,°\text{C} \sim 70\,°\text{C}$).
6. Обхват на влажността: $10\,\% \sim 99\,\%$.
7. Допустима грешка на температурата: $+/-$ 2.0 °F ($+/-$ 1.1 °C).
8. Допустима грешка на влажността: $\pm 2\,\%$ от 30 % до 80 %; $\pm 3\,\%$ под 30 % и над 80 %.
9. Захранване: 2 X AAA 1.5 V за базовия модул и 2 X AAA 1.5 V за дистанционния сензор.

14. Декларация за съответствие с FCC

Това устройство съответства на Част 15 от правилата на FCC. Експлоатацията подлежи на следните две условия:

1. Това устройство не трябва да причинява вредни смущения.
2. Това устройство трябва да приема всякакви получени смущения, включително смущения, които могат да причинят нежелана работа.

Предупреждение: Промени или модификации на това устройство, които не са изрично одобрени от страната, отговорна за съответствието, могат да отменят правото на потребителя да използва оборудването.

ЗАБЕЛЕЖКА: Това оборудване е тествано и е установено, че съответства на ограниченията за цифрово устройство от клас B, съгласно Част 15 от правилата на FCC. Тези ограничения са предназначени да осигурят разумна защита срещу вредни смущения в жилищна инсталация. Това оборудване генерира, използва и може да излъчва радиочестотна енергия и ако не е инсталирано и използвано в съответствие с инструкциите, може да причини вредни смущения на радиокомуникациите. Няма обаче гаранция, че няма да възникнат смущения при определена инсталация. Ако това оборудване причинява вредни смущения на радио или телевизионно приемане, което може да се определи чрез изключване и включване на оборудването, потребителят се насърчава да се опита да коригира смущенията чрез една или повече от следните мерки:

- Преориентирайте или преместете приемната антена.
- Увеличете разстоянието между оборудването и приемника.
- Свържете оборудването към контакт на верига, различна от тази, към която е свързан приемникът. Консултирайте се с търговеца или с опитен радио/телевизионен техник за помощ.

15. Декларация за съответствие

С настоящото производителят декларира, че този продукт съответства на основните изисквания и приложимите разпоредби на Директивата за електромагнитна съвместимост 2014/30/EU. Пълната декларация за съответствие може да бъде намерена на: `https://itronicsmall.com/eu-declaration-of-conformity/`

16. Изхвърляне

Значение на символа “Кошче за боклук”



- Опазвайте околната среда: не изхвърляйте електрическо оборудване в битовите отпадъци.
- Моля, връщайте електрическо оборудване, което вече няма да използвате, в предоставените пунктове за събиране за неговото изхвърляне.
- Това помага да се избегнат потенциалните ефекти от неправилно изхвърляне върху околната среда и човешкото здраве.
- Това ще допринесе за рециклирането и други форми на повторно използване на електрическо и електронно оборудване.
- Информация за това къде може да бъде изхвърлено оборудването, може да бъде получена от Вашия местен орган.

16.1. ВНИМАНИЕ: Батериите/презареждаемите батерии не трябва да се изхвърлят с битовите отпадъци!

- Батериите трябва да бъдат извадени от уреда.
- Занесете изтощените батерии до съответния пункт за събиране или до търговец.
- Вашият град или местен орган може да предостави информация за обществените пунктове за събиране.

Този символ може да бъде намерен върху батерии/презареждаеми батерии, които съдържат опасни вещества:

- Pb = съдържа олово
- Cd = съдържа кадмий
- Hg = съдържа живак
- Li = съдържа литий

17. Ограничена едногодишна гаранция

ThermoPro гарантира, че този продукт е без дефекти в частите, материалите и изработката за период от една година от датата на закупуване.

В случай че се изискват ремонти или сервизно обслужване по тази гаранция, свържете се с отдела за обслужване на клиенти по телефон или имейл за инструкции относно това как да опаковате и изпратите продукта до ThermoPro.

Тази гаранция Ви дава определени законови права и можете също да имате други права, които варират от държава до държава.

17.1. Обслужване на клиенти

- Телефон: 1-877-515-7797 (само САЩ и Канада)
  44-203-769-1321 (Великобритания)
- Имейл: service@buythermopro.com
- Работно време: Делнични дни 8:00 AM – 8:00 PM EST (само САЩ и Канада)
  1:00 PM – 12:00 PM CET (Великобритания)

Дистрибутор
Sunnysoft s.r.o.
Kovanecká 2390/1a
190 00, Praha 9 - Libeň
www.sunnysoft.bg